Vorabzug

Projekt:

PROJEKT
Projekt Straße
Projekt Ort

Kunde:

KUNDE
Kunde Straße
Kunde Ort

Ersteller:

RR-SOFTWARE
Johann-Grienwald-Str.7
94137 Bayerbach

Versionen:

Ver. 1.0

Ver. 1.1

Kommission:

Zeichnungsnummer:

2022_X

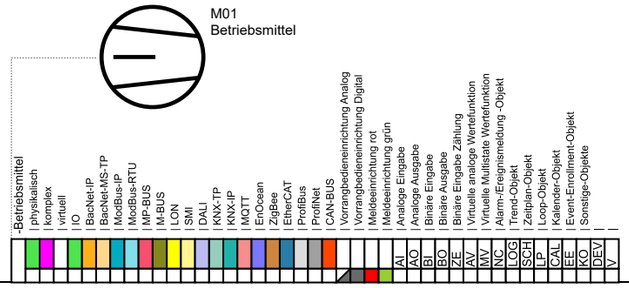

1	REV1	11.03.22	MW
2			
3			
	Revision	Datum	Name

Ersteller:	M.Wieland
Datum:	11.03.2022
Geprüft:	
Datum:	

Ersteller:
RR-SOFTWARE
Johann-Grienwald-Str.7
94137 Bayerbach

Kunde:
KUNDE
Kunde Straße
Kunde Ort

Projekt / Objekt:
PROJEKT
Projekt Straße
Projekt Ort

Kommission:

Zeichnungsnummer:
2022_X

Vorabzug

=
-

Seite: 1
Von: 125

Inhaltsverzeichnis

Deckblatt			=-	**1**
Inhaltsverzeichnis			=-	**2**
Inhaltsverzeichnis			=-	**3**
Inhaltsverzeichnis			=-	**4**
Netzwerkübersicht			=-	**5**
Funktionsliste	Funktionsliste +		=-	**6**
Deckblatt			=ISP1-	**7**
Inhaltsverzeichnis			=ISP1-	**8**
SSK	Schaltschrank		=ISP1-SSK	**9**
SSK	Schaltschrank		=ISP1-SSK	**10**
SSK	Schaltschrank	*Funktionsliste*	=ISP1-SSK	**11**
WVN	Wärmeversorgungsnetz		=ISP1-WVN	**12**
WVN	Wärmeversorgungsnetz	*Funktionsliste*	=ISP1-WVN	**13**
WVN	Wärmeversorgungsnetz	*Funktionsliste*	=ISP1-WVN	**14**
Deckblatt			=ISP1-	**15**
Deckblatt			=ISP02-	**16**
Inhaltsverzeichnis			=ISP02-	**17**
SSK	Schaltschrank		=ISP02-SSK	**18**
SSK	Schaltschrank		=ISP02-SSK	**19**
SSK	Schaltschrank	*Funktionsliste*	=ISP02-SSK	**20**
SSK	Schaltschrank	*Funktionsliste*	=ISP02-SSK	**21**
HKV	Heizkreisverteiler		=ISP02-	**22**
HKV	Heizkreisverteiler	*Funktionsliste*	=ISP02-	**23**
HKV	Heizkreisverteiler	*Funktionsliste*	=ISP02-	**24**
HKV	Heizkreisverteiler	*Funktionsliste*	=ISP02-	**25**
HKV	Heizkreisverteiler	*Funktionsliste*	=ISP02-	**26**
Deckblatt			=ISP03-	**27**
Inhaltsverzeichnis			=ISP03-	**28**
SSK	Schaltschrank		=ISP03-SSK	**29**
SSK	Schaltschrank		=ISP03-SSK	**30**
SSK	Schaltschrank	*Funktionsliste*	=ISP03-SSK	**31**
SSK	Schaltschrank	*Funktionsliste*	=ISP03-SSK	**32**
HKV	Heizkreisverteiler		=ISP03-	**33**
HKV	Heizkreisverteiler	*Funktionsliste*	=ISP03-	**34**
HKV	Heizkreisverteiler	*Funktionsliste*	=ISP03-	**35**
HKV	Heizkreisverteiler	*Funktionsliste*	=ISP03-	**36**
HKV	Heizkreisverteiler	*Funktionsliste*	=ISP03-	**37**
Deckblatt			=ISP04-	**38**
Inhaltsverzeichnis			=ISP04-	**39**
SSK	Schaltschrank		=ISP04-SSK	**40**
SSK	Schaltschrank		=ISP04-SSK	**41**
SSK	Schaltschrank		=ISP04-SSK	**42**
SSK	Schaltschrank	*Funktionsliste*	=ISP04-SSK	**43**
SSK	Schaltschrank	*Funktionsliste*	=ISP04-SSK	**44**
HKV	Heizkreisverteiler		=ISP04-	**45**

Inhaltsverzeichnis

HKV	Heizkreisverteiler		=ISP04-	**46**
HKV	Heizkreisverteiler	*Funktionsliste*	=ISP04-	**47**
HKV	Heizkreisverteiler	*Funktionsliste*	=ISP04-	**48**
HKV	Heizkreisverteiler	*Funktionsliste*	=ISP04-	**49**
HKV	Heizkreisverteiler	*Funktionsliste*	=ISP04-	**50**
HKV	Heizkreisverteiler	*Funktionsliste*	=ISP04-	**51**
HKV	Heizkreisverteiler	*Funktionsliste*	=ISP04-	**52**
HKV	Heizkreisverteiler	*Funktionsliste*	=ISP04-	**53**
HKV	Heizkreisverteiler	*Funktionsliste*	=ISP04-	**54**
HKV	Heizkreisverteiler	*Funktionsliste*	=ISP04-	**55**
RLT1	Lüftung Büro		=ISP04-RLT1	**56**
RLT1	Lüftung Büro	*Funktionsliste*	=ISP04-RLT1	**57**
RLT1	Lüftung Büro	*Funktionsliste*	=ISP04-RLT1	**58**
RLT1	Lüftung Büro	*Funktionsliste*	=ISP04-RLT1	**59**
RLT2	Lüftung Küche		=ISP04-RLT2	**60**
RLT2	Lüftung Küche	*Funktionsliste*	=ISP04-RLT2	**61**
RLT2	Lüftung Küche	*Funktionsliste*	=ISP04-RLT2	**62**
RLT2	Lüftung Küche	*Funktionsliste*	=ISP04-RLT2	**63**
Deckblatt			=ISP05-	**64**
Inhaltsverzeichnis			=ISP05-	**65**
SSK	Schaltschrank		=ISP05-SSK	**66**
SSK	Schaltschrank		=ISP05-SSK	**67**
SSK	Schaltschrank	*Funktionsliste*	=ISP05-SSK	**68**
SSK	Schaltschrank	*Funktionsliste*	=ISP05-SSK	**69**
HKV	Heizkreisverteiler		=ISP05-	**70**
HKV	Heizkreisverteiler		=ISP05-	**71**
HKV	Heizkreisverteiler	*Funktionsliste*	=ISP05-	**72**
HKV	Heizkreisverteiler	*Funktionsliste*	=ISP05-	**73**
HKV	Heizkreisverteiler	*Funktionsliste*	=ISP05-	**74**
HKV	Heizkreisverteiler	*Funktionsliste*	=ISP05-	**75**
HKV	Heizkreisverteiler	*Funktionsliste*	=ISP05-	**76**
HKV	Heizkreisverteiler	*Funktionsliste*	=ISP05-	**77**
HKV	Heizkreisverteiler	*Funktionsliste*	=ISP05-	**78**
HKV	Heizkreisverteiler	*Funktionsliste*	=ISP05-	**79**
HKV	Heizkreisverteiler	*Funktionsliste*	=ISP05-	**80**
HKV	Heizkreisverteiler	*Funktionsliste*	=ISP05-	**81**
RLT1	Lüftung Büro		=ISP05-RLT1	**82**
RLT1	Lüftung Büro	*Funktionsliste*	=ISP05-RLT1	**83**
RLT1	Lüftung Büro	*Funktionsliste*	=ISP05-RLT1	**84**
RLT1	Lüftung Büro	*Funktionsliste*	=ISP05-RLT1	**85**
Deckblatt			=ISPXX-	**86**
Inhaltsverzeichnis			=ISPXX-	**87**
ISPX.1	Trafostation 1		=ISPXX-ISPX.1	**88**
ISPX.1	Trafostation 1	*Funktionsliste*	=ISPXX-ISPX.1	**89**
ISPX.1	Trafostation 1	*Funktionsliste*	=ISPXX-ISPX.1	**90**
ISPX.1	Trafostation 1	*Funktionsliste*	=ISPXX-ISPX.1	**91**
ISPX.1	Trafostation 1	*Funktionsliste*	=ISPXX-ISPX.1	**92**
ISPX.1	Trafostation 1	*Funktionsliste*	=ISPXX-ISPX.1	**93**
ISPX.2	Trafostation 2		=ISPXX-ISPX.2	**94**

Inhaltsverzeichnis

ISPX.2	Trafostation 2	*Funktionsliste*	=ISPXX-ISPX.2	**95**
ISPX.2	Trafostation 2	*Funktionsliste*	=ISPXX-ISPX.2	**96**
ISPX.2	Trafostation 2	*Funktionsliste*	=ISPXX-ISPX.2	**97**
ISPX.2	Trafostation 2	*Funktionsliste*	=ISPXX-ISPX.2	**98**
ISPX.2	Trafostation 2	*Funktionsliste*	=ISPXX-ISPX.2	**99**
ISPX.3	Trafostation 3		=ISPXX-ISPX.3	**100**
ISPX.3	Trafostation 3	*Funktionsliste*	=ISPXX-ISPX.3	**101**
ISPX.3	Trafostation 3	*Funktionsliste*	=ISPXX-ISPX.3	**102**
ISPX.3	Trafostation 3	*Funktionsliste*	=ISPXX-ISPX.3	**103**
ISPX.4	Bremsenprüfstand		=ISPXX-ISPX.4	**104**
ISPX.4	Bremsenprüfstand	*Funktionsliste*	=ISPXX-ISPX.4	**105**
ISPX.4	Bremsenprüfstand	*Funktionsliste*	=ISPXX-ISPX.4	**106**
ISPX.5	Werkhalle		=ISPXX-ISPX.5	**107**
ISPX.5	Werkhalle	*Funktionsliste*	=ISPXX-ISPX.5	**108**
ISPX.5	Werkhalle	*Funktionsliste*	=ISPXX-ISPX.5	**109**
ISPX.5	Werkhalle	*Funktionsliste*	=ISPXX-ISPX.5	**110**
ISPX.5	Werkhalle	*Funktionsliste*	=ISPXX-ISPX.5	**111**
ISPX.5	Werkhalle	*Funktionsliste*	=ISPXX-ISPX.5	**112**
ISPX.5	Werkhalle	*Funktionsliste*	=ISPXX-ISPX.5	**113**
ISPX.6	Verwaltungsgebäude		=ISPXX-ISPX.6	**114**
ISPX.6	Verwaltungsgebäude	*Funktionsliste*	=ISPXX-ISPX.6	**115**
ISPX.6	Verwaltungsgebäude	*Funktionsliste*	=ISPXX-ISPX.6	**116**
ISPX.6	Verwaltungsgebäude	*Funktionsliste*	=ISPXX-ISPX.6	**117**
ISPX.6	Verwaltungsgebäude	*Funktionsliste*	=ISPXX-ISPX.6	**118**
ISPX.6	Verwaltungsgebäude	*Funktionsliste*	=ISPXX-ISPX.6	**119**
ISPX.6	Verwaltungsgebäude	*Funktionsliste*	=ISPXX-ISPX.6	**120**
ISPX.7	Freilager		=ISPXX-ISPX.7	**121**
ISPX.7	Freilager	*Funktionsliste*	=ISPXX-ISPX.7	**122**
ISPX.7	Freilager	*Funktionsliste*	=ISPXX-ISPX.7	**123**
ISPX.8	Energiezentrale		=ISPXX-ISPX.8	**124**
ISPX.8	Energiezentrale	*Funktionsliste*	=ISPXX-ISPX.8	**125**

LWL
Patchkabel CAT6a

NETZWERK

NET:	**192.168.35.X/24**
SUB:	**255.255.255.0**
GW:	**192.168.35.1**
DNS:	**8.8.8.8 / 1.1.1.1**

Von einer Einbindung in das Firmennetzwerk wird abgeraten!
Sicherheitslück Ferneinwahl wird somit geschlossen.

Fernwärme ISP1

E-Mail Alarmierung

Panel
IP: 192.168.35.31

Controller
IP: 192.168.35.21

Switch
8x Ethernet 10/100/1000

Server
IP: 192.168.35.20

Switch
1x Ethernet 10/100/1000
4x SFP+

Router
IP: 192.168.35.1

Router kann in jeder ISP plaziert werden,
lage Anschluss DSL beachten!

Mobilfunk / DSL-Anschluss

Benutzer
Benutzername:
Passwort:

Benutzer haben Zugriff über den Webserver

LWL Verkabelung kürzester Weg

ISP2 Lager/Werkhalle Bestand

Panel
IP: 192.168.35.35

Controller
IP: 192.168.35.25

Switch
5x Ethernet 10/100/1000

Switch
1x Ethernet 10/100/1000
4x SFP+

ISP3 Werkstatt Bestand

Panel
IP: 192.168.35.35

Controller
IP: 192.168.35.25

Switch
5x Ethernet 10/100/1000

Switch
1x Ethernet 10/100/1000
4x SFP+

ISP4 Verwaltung

Panel
IP: 192.168.35.35

Controller
IP: 192.168.35.25

Switch
5x Ethernet 10/100/1000

Switch
1x Ethernet 10/100/1000
4x SFP+

ISP5 Werkhalle

Panel
IP: 192.168.35.35

Controller
IP: 192.168.35.25

Switch
5x Ethernet 10/100/1000

Switch
1x Ethernet 10/100/1000
4x SFP+

LWL?

Werkhalle
ISPX.5

Controller
IP: 192.168.35.45

Switch
1x Ethernet
4x SFP+

Verwaltungsgebäude
ISPX.6

Controller
IP: 192.168.35.46

Switch
1x Ethernet
4x SFP+

Freilager
ISPX.7

Controller
IP: 192.168.35.47

Switch
1x Ethernet
4x SFP+

Energiezentrale
ISPX.8

Controller
IP: 192.168.35.48

Switch
1x Ethernet
4x SFP+

ISPX.4
Bremsenprüfstand

Switch
1x Ethernet
4x SFP+

Controller
IP: 192.168.35.44

ISPX.3
Trafostation 3

Switch
1x Ethernet
4x SFP+

Controller
IP: 192.168.35.43

ISPX.2
Trafostation 2

Switch
1x Ethernet
4x SFP+

Controller
IP: 192.168.35.42

ISPX.1
Trafostation 1

Switch
1x Ethernet
4x SFP+

Controller
IP: 192.168.35.41

1	REV1	11.03.22	MW
2			
3			
	Revision	Datum	Name

Ersteller:	M.Wieland
Datum:	11.03.2022
Geprüft:	
Datum:	

Ersteller:
RR-SOFTWARE
Johann-Grienwald-Str.7
94137 Bayerbach

Kunde:
KUNDE
Kunde Straße
Kunde Ort

Projekt / Objekt:
PROJEKT
Projekt Straße
Projekt Ort

Kommission:

Zeichnungsnummer:
2022_X
Vorabzug

=
-

Seite: 5
Von: 125

Building Automation

DIN EN ISO 16484 -3: 2005 -12

GA -Funktionsliste

1) Dauerbefehl: z.B. 0;UI=2 BA
Impulsbefehl: z.B. 0,UI=3 BA
Stellbefehl: z.B. Zu.0 -Auf=2 BA
Pulsweitenmod. z.B. 1 BA

2) aktiv oder passiv

3) nur gemeinsame, kommunikative Datepunkte von Fremdsystem für interoperable Funktionen

4) pro Eingangs -Benutzeradresse zum a) Zusammenfassen.
b) Verzögern und c) Unterdrücken von Meldungen

5) pro Ausgangs -Benutzeradresse

6) Stellausgabe: z.B. 3 -Punkt = 2x2-Punkt

7) pro Eingangs Benutzeradresse

8) z.B. Gerätestatus, Zeitschalttab, Sicherheitspkt, Regler, Datei (DIN EN ISO 16484-5)

9) Falls erforderlich sind bei gemeinsamen (shared) Datenpunkten die Funktionen im Client mit "A" und die im Server mit "B" zu kennzeichnen (siehe BIBBs).

		Ein -/Ausgabefunktionen										Verarbeitungsfunktionen																																								Management-funktionen				Bedien-funktionen				Bemerkung
		Physikalisch					Gemeinsam					Überwachen						Steuern					Regeln								Rechnen/Optimieren																														
		Binäre Ausgabe Schalten/Stellen 1)	Analoge Ausgabe Stellen	Binäre Eingabe Melden	Binäre Eingabe Zählen	Analoge Eingabe Messen 2)	Binärer Ausgabewert, Schalten	Analoger Ausgabewert, Stellen/Sollwert	Binärer Eingabewert, Zustand	Zählwerteingabe	Analoger Eingabewert, Messen	Grenzwert fest	Grenzwert gleitend	Betriebsstunden-Erfassung	Ereigniszählung	Befehlsausführkontrolle	Meldungsbearbeitung 4)	Anlagensteuerung	Motorsteuerung	Umschaltung 5)	Folgesteuerung 5)	Sicherheits-/Frostschutzsteuerung	P-Regelung	PI-/PID-Regelung	Sollwertführung/-kennlinie	Stellausgabe stetig	Stellausgabe 2-Punkt 6)	Stellausgabe Pulsweitenmodulation	Begrenzung Sollwert/Stellgösse	Parameterumschaltung	h,x geführte Strategie 7)	Arithmetische Berechnung 7)	Ereignisabhängiges Schalten	Zeitabhängiges Schalten	Gleitendes Ein-/Ausschalten	Zyklisches Schalten	Nachtkühlbetrieb	Raumtemperaturbegrenzung	Energierückgewinnung 7)	Netzersatzbetrieb	Netzwiederkehrprogramm	Höchstlastbegrenzung	Tarifabhängiges Schalten	Ein-/Ausgabe Objekttyp 9)	Komplexer Objekttyp 8) 9)	Ereignis-Langzeitspeicherung	Historisierung in Datenbank	Grafik/Anlagenbild	Dynamische Einblendung	Ereignis-Anweisungstext	Nachricht an externe Stelle	
Datenpunkte		1					2					3						4					5								6															7				8				
Funktionstexte		1	2	3	4	5	1	2	3	4	5	1	2	3	4	5	6	1	2	3	4	5	1	2	3	4	5	6	7	8	1	2	3	4	5	6	7	8	9	10	11	12	13	1	2	3	4	1	2	3	4	
1	**=ISP02 Lager/Werkhalle**	7	5	28		18					3	2		4			23	4	3		1	2													6					1				39	47	23	26		64	23		
2	**=ISP03 Werkstatt**	7	5	28		18					3	2		4			23	4	3		1	2													6					1				39	47	23	26		64	23		
3	**=ISP04 Verwaltung**	28	22	91		62					8	2		11			67	9	24		1	16				2									22					1				156	136	47	66		221	67		
4	**=ISP05 Werkhalle**	19	17	64		52					9	2		11			48	10	17		1	9				1									21					1				123	110	38	58		171	48		
5	**=ISP1 Fernwärme**	5	3	24		9					11	2		3			21	12	2		1	2													3					1				30	45	21	27		54	21		
6	**=ISPXX**			103							470						103	470																										470	573	103	470		573	103		
		66	52	338		159					504	10		33			285	509	49		5	31				3									58					5				857	958	255	673		1147	285		

ANMERKUNG
Definition der Funktionen gemäß
VDI 3814 Blatt 1 : 2005
(DIN EN ISO 16484 -3)
Kennzeichne projektspezifische Beschreibung nicht genormter Funktionen in der Bemerkungsspalte der Datenpunkt-Zeile z. B. mit
Zeile Nr., Abschnitt Nr., Spalte Nr.,
Beiblatt/Beschreibung Nr.

BIBBs =
BACnet Interoperability Building Blocks,

1	REV1	11.03.22	MW
2			
3			
	Revision	Datum	Name

Ersteller:	M.Wieland
Datum:	11.03.2022
Geprüft:	
Datum:	

Ersteller:
RR-SOFTWARE
Johann-Grienwald-Str.7
94137 Bayerbach

Kunde:
KUNDE
Kunde Straße
Kunde Ort

Projekt / Objekt:
PROJEKT
Projekt Straße
Projekt Ort

Kommission: ---
Zeichnungsnummer: 2022_X
Vorabzug

=
-

Vorabzug

Projekt:

PROJEKT
Projekt Straße
Projekt Ort

Kunde:

KUNDE
Kunde Straße
Kunde Ort

Ersteller:

RR-SOFTWARE
Johann-Grienwald-Str.7
94137 Bayerbach

Versionen:

Ver. 1.0

Ver. 1.1

Kommission:

Zeichnungsnummer:

2022_X

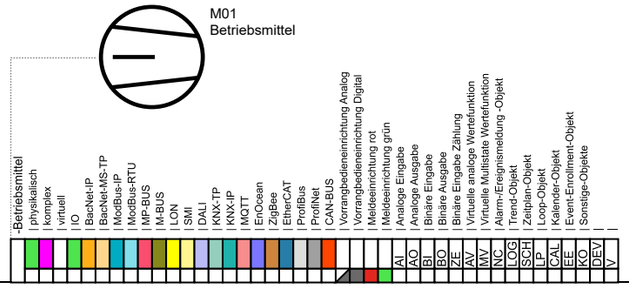

1	REV1	11.03.22	MW
2			
3			
	Revision	Datum	Name

Ersteller:	M.Wieland
Datum:	11.03.2022
Geprüft:	
Datum:	

Ersteller:
RR-SOFTWARE
Johann-Grienwald-Str.7
94137 Bayerbach

Kunde:
KUNDE
Kunde Straße
Kunde Ort

Projekt / Objekt:
PROJEKT
Projekt Straße
Projekt Ort

Kommission:

Zeichnungsnummer:
2022_X
Vorabzug

=ISP1
-
Fernwärme

Inhaltsverzeichnis

Deckblatt			=ISP1-	**5**
Inhaltsverzeichnis			=ISP1-	**6**
SSK	Schaltschrank		=ISP1-SSK	**7**
SSK	Schaltschrank		=ISP1-SSK	**8**
SSK	Schaltschrank	*Funktionsliste*	=ISP1-SSK	**9**
WVN	Wärmeversorgungsnetz		=ISP1-WVN	**10**
WVN	Wärmeversorgungsnetz	*Funktionsliste*	=ISP1-WVN	**11**
WVN	Wärmeversorgungsnetz	*Funktionsliste*	=ISP1-WVN	**12**
Deckblatt			=ISP1-	**13**

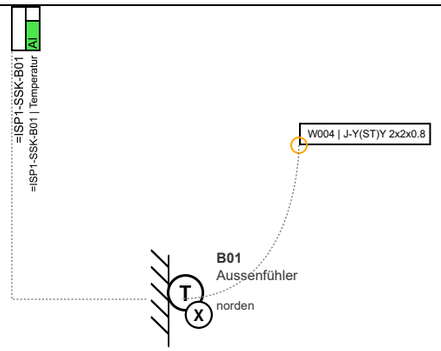

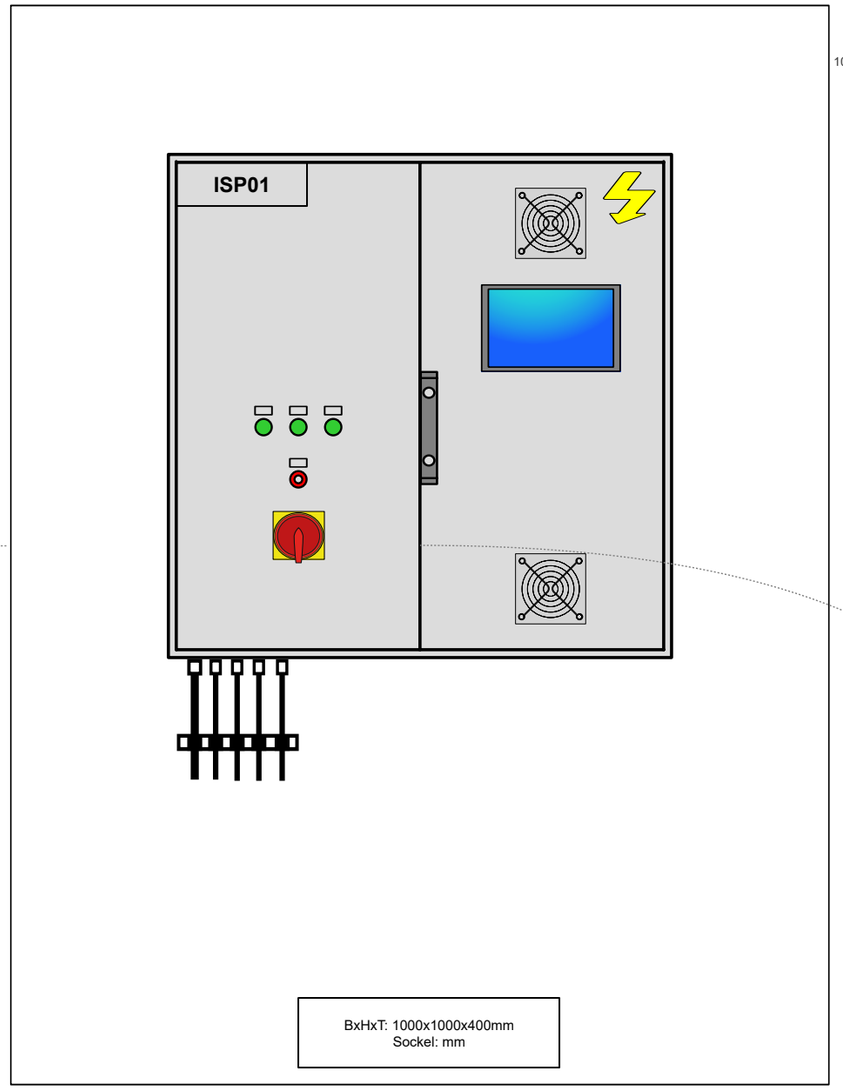

- Beleuchtung (FI)
- Überspannungsschutzeinrichtung
- Schaltschrankbelüftung aktiv (Lüfter)
- Phasenüberwachung
- 2x Steckdose (FI)
- Sammelstörung
- Entriegelung
- Xoro 15" Bediengerät

W001 | NYM-J 5x6
W002 | LWL
W003 | J-Y(ST)Y 2x2x0.8

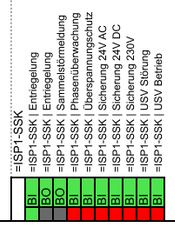

1	REV1	11.03.22	MW
2			
3			
	Revision	Datum	Name

Ersteller:	M.Wieland
Datum:	11.03.2022
Geprüft:	
Datum:	

Ersteller:
RR-SOFTWARE
Johann-Grienwald-Str.7
94137 Bayerbach

Kunde:
KUNDE
Kunde Straße
Kunde Ort

Projekt / Objekt:
PROJEKT
Projekt Straße
Projekt Ort

Kommission:

Zeichnungsnummer:
2022_X
Vorabzug

=ISP1
-SSK
Fernwärme
Schaltschrank

Seite: 9
Von: 125

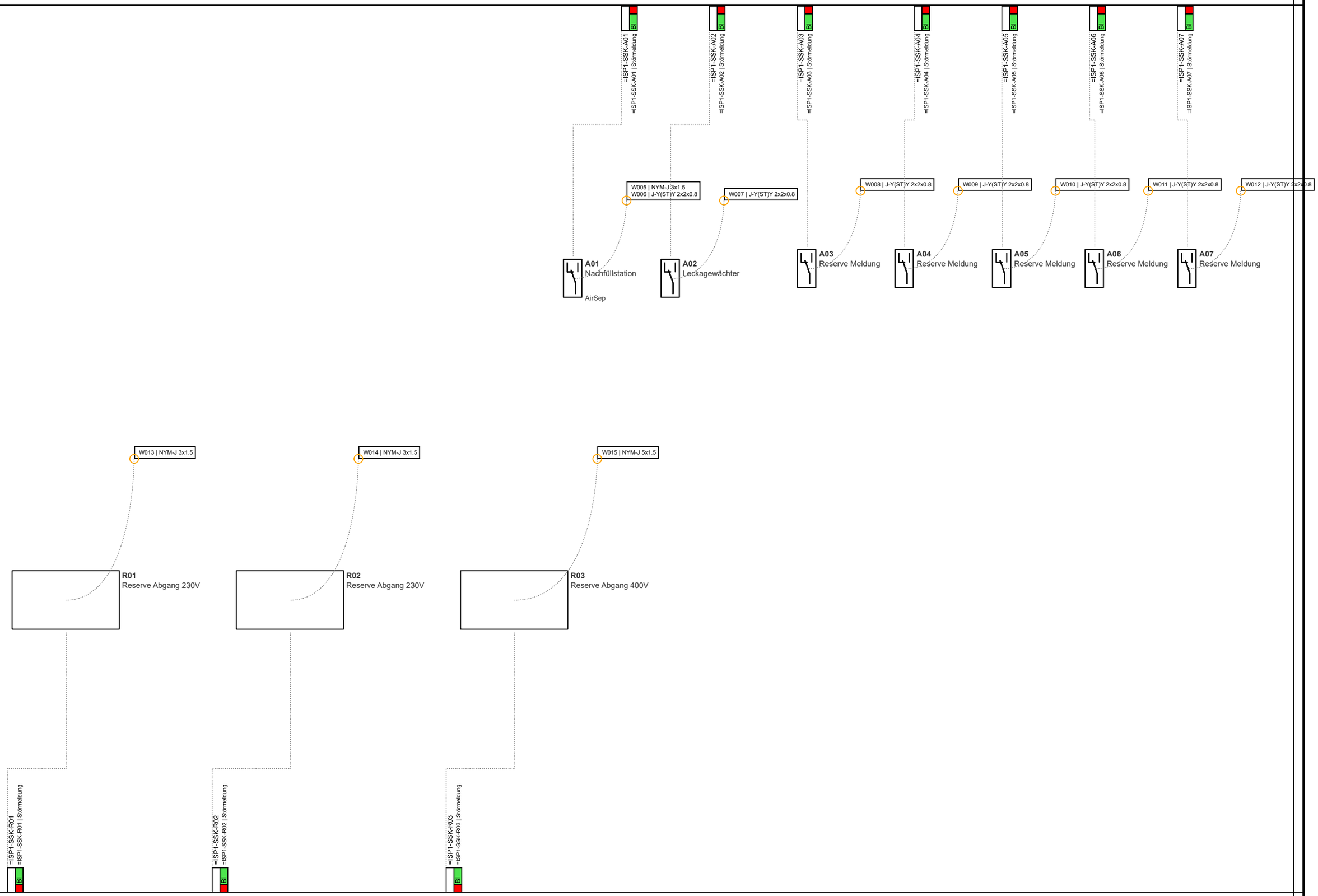

1	REV1	11.03.22	MW
2			
3			
	Revision	Datum	Name

Ersteller:	M.Wieland
Datum:	11.03.2022
Geprüft:	
Datum:	

Ersteller:
RR-SOFTWARE
Johann-Grienwald-Str.7
94137 Bayerbach

Kunde:
KUNDE
Kunde Straße
Kunde Ort

Projekt / Objekt:
PROJEKT
Projekt Straße
Projekt Ort

Kommission:

Zeichnungsnummer:
2022_X
Vorabzug

=ISP1
-SSK
Fernwärme
Schaltschrank

Seite: 10
Von: 125

Building Automation

DIN EN ISO 16484 -3: 2005 -12

GA -Funktionsliste

1) Dauerbefehl: z.B. 0;UI=2 BA
Impulsbefehl: z.B. 0,UI=3 BA
Stellbefehl: z.B. Zu.0 -Auf=2 BA
Pulsweitenmod. z.B. 1 BA

2) aktiv oder passiv

3) nur gemeinsame, kommunikative Datepunkte von Fremdsystem für interoperable Funktionen

4) pro Eingangs -Benutzeradresse zum a) Zusammenfassen.
b) Verzögern und c) Unterdrücken von Meldungen

5) pro Ausgangs -Benutzeradresse

6) Stellausgabe: z.B. 3 -Punkt = 2x2-Punkt

7) pro Eingangs Benutzeradresse

8) z.B. Gerätestatus, Zeitschalttab, Sicherheitspkt, Regler, Datei (DIN EN ISO 16484-5)

9) Falls erforderlich sind bei gemeinsamen (shared) Datenpunkten die Funktionen im Client mit "A" und die im Server mit "B" zu kennzeichnen (siehe BIBBs).

SSK

Schaltschrank

| | | Ein -/Ausgabefunktionen | | | | | | | | | | Verarbeitungsfunktionen | | | | | | | | | |

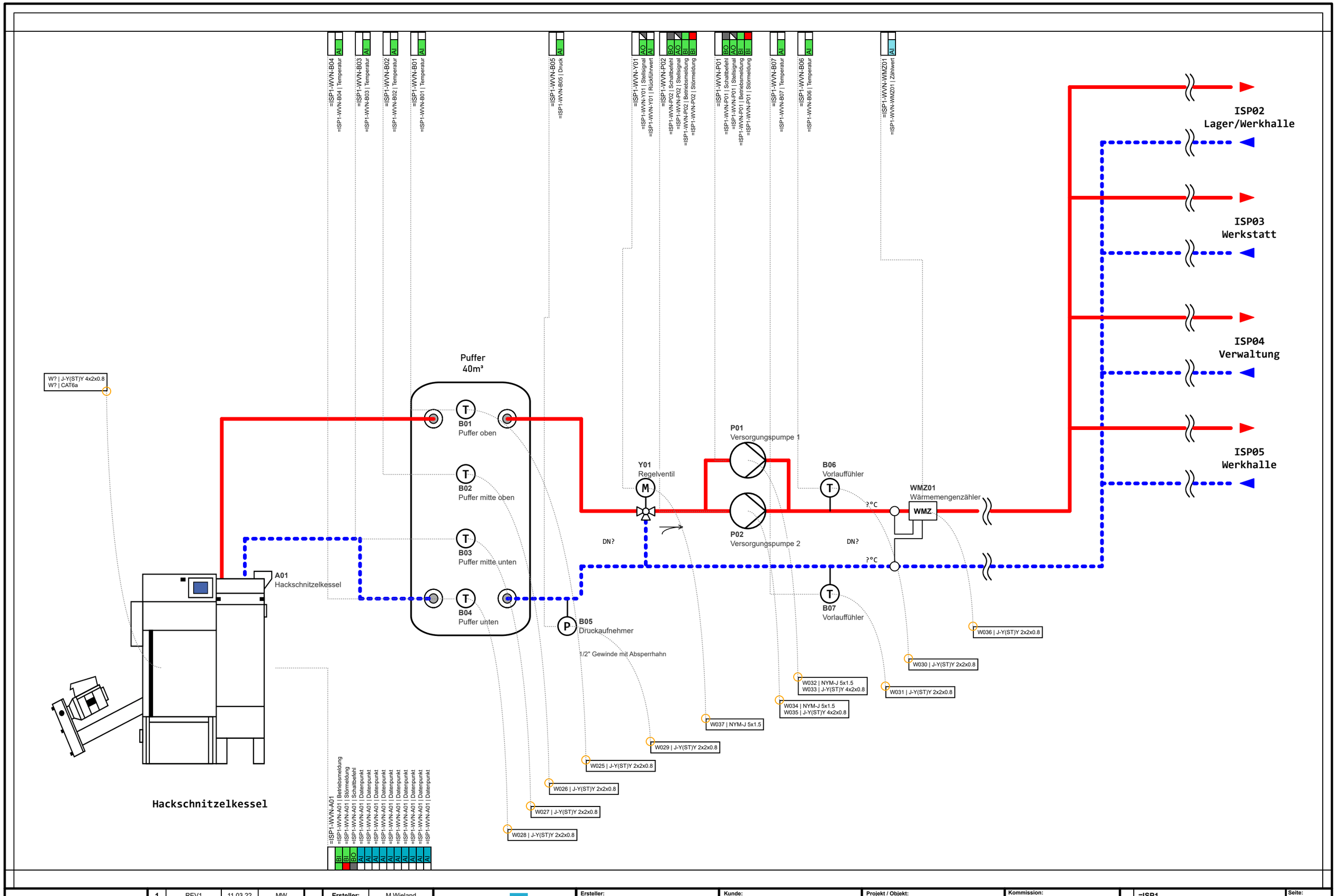

1	REV1	11.03.22	MW	Ersteller:	M.Wieland	Ersteller: RR-SOFTWARE Johann-Grienwald-Str.7 94137 Bayerbach	Kunde: KUNDE Kunde Straße Kunde Ort	Projekt / Objekt: PROJEKT Projekt Straße Projekt Ort	Kommission: ---	=ISP1	Seite: 12
2				Datum:	11.03.2022				Zeichnungsnummer: 2022_X	-WVN	
3				Geprüft:					Vorabzug	Fernwärme	Von: 125
	Revision	Datum	Name	Datum:						Wärmeversorgungsnetz	

Building Automation

DIN EN ISO 16484 -3: 2005 -12

GA -Funktionsliste

1) Dauerbefehl: z.B. 0;UI=2 BA
Impulsbefehl: z.B. 0,UI=3 BA
Stellbefehl: z.B. Zu.0 -Auf=2 BA
Pulsweitenmod. z.B. 1 BA

2) aktiv oder passiv

3) nur gemeinsame, kommunikative Datepunkte von Fremdsystem für interoperable Funktionen

4) pro Eingangs -Benutzeradresse zum a) Zusammenfassen.
b) Verzögern und c) Unterdrücken von Meldungen

5) pro Ausgangs -Benutzeradresse

6) Stellausgabe: z.B. 3 -Punkt = 2x2-Punkt

7) pro Eingangs Benutzeradresse

8) z.B. Gerätestatus, Zeitschalttab, Sicherheitspkt, Regler, Datei (DIN EN ISO 16484-5)

9) Falls erforderlich sind bei gemeinsamen (shared) Datenpunkten die Funktionen im Client mit "A" und die im Server mit "B" zu kennzeichnen (siehe BIBBs).

WVN

Wärmeversorgungsnetz

		Ein -/Ausgabefunktionen										Verarbeitungsfunktionen																																								Management funktionen				Bedien - funktionen				Bemerkung
		Physikalisch					Gemeinsam					Überwachen						Steuern					Regeln								Rechnen/Optimieren																													
	Datenpunkte	Binäre Ausgabe Schalten/Stellen 1)	Analoge Ausgabe Stellen	Binäre Eingabe Melden	Binäre Eingabe Zählen	Analoge Eingabe Messen 2)	Binärer Ausgabewert, Schalten	Analoger Ausgabewert, Stellen/Sollwert	Binärer Eingabewert, Zustand	Zählwerteingabe	Analoger Eingabewert, Messen	Grenzwert fest	Grenzwert gleitend	Betriebsstunden-Erfassung	Ereigniszählung	Befehlsausführkontrolle	Meldungsbearbeitung 4)	Anlagensteuerung	Motorsteuerung	Umschaltung 5)	Folgesteuerung 5)	Sicherheits-/Frostschutzsteuerung	P-Regelung	PI-/PID-Regelung	Sollwertführung/-kennlinie	Stellausgabe stetig	Stellausgabe 2-Punkt 6)	Stellausgabe Pulsweitenmodulation	Begrenzung Sollwert/Stellgösse	Parameterumschaltung	h.x geführte Strategie 7)	Arithmetische Berechnung 7)	Ereignisabhängiges Schalten	Zeitabhängiges Schalten	Gleitendes Ein-/Ausschalten	Zyklisches Schalten	Nachtkühlbetrieb	Raumtemperaturbegrenzung	Energierückgewinnung 7)	Netzersatzbetrieb	Netzwiederkehrprogramm	Höchstlastbegrenzung	Tarifabhängiges Schalten	Ein-/Ausgabe Objekttyp 9)	Komplexer Objekttyp 8) 9)	Ereignis-Langzeitspeicherung	Historisierung in Datenbank	Grafik/Anlagenbild	Dynamische Einblendung	Ereignis-Anweisungstext	Nachricht an externe Stelle	ANMERKUNG Definition der Funktionen gemäß VDI 3814 Blatt 1 : 2005 (DIN EN ISO 16484 -3) Kennzeichne projektspezifische Beschreibung nicht genormter Funktionen in der Bemerkungsspalte der Datenpunkt-Zeile z. B. mit Zeile Nr., Abschnitt Nr., Spalte Nr., Beiblatt/Beschreibung Nr. BIBBs = BACnet Interoperability Building Blocks,
		1					2					3						4					5								6															7				8				
	Funktionstexte	1	2	3	4	5	1	2	3	4	5	1	2	3	4	5	6	1	2	3	4	5	1	2	3	4	5	6	7	8	1	2	3	4	5	6	7	8	9	10	11	12	13	1	2	3	4	1	2	3	4	
1	=ISP1-WVN-A01 | Betriebsmeldung Wärmeversorgungsnetz Hackschnitzelkessel Betriebsmeldung			1										1																														1					1			
2	=ISP1-WVN-A01 | Datenpunkt Wärmeversorgungsnetz Hackschnitzelkessel Datenpunkt										1							1																									1	1		1		1			7.2) Trendlog
3	=ISP1-WVN-A01 | Datenpunkt Wärmeversorgungsnetz Hackschnitzelkessel Datenpunkt										1							1																									1	1		1		1			7.2) Trendlog
4	=ISP1-WVN-A01 | Datenpunkt Wärmeversorgungsnetz Hackschnitzelkessel Datenpunkt										1							1																									1	1		1		1			7.2) Trendlog
5	=ISP1-WVN-A01 | Datenpunkt Wärmeversorgungsnetz Hackschnitzelkessel Datenpunkt										1							1																									1	1		1		1			7.2) Trendlog
6	=ISP1-WVN-A01 | Datenpunkt Wärmeversorgungsnetz Hackschnitzelkessel Datenpunkt										1							1																									1	1		1		1			7.2) Trendlog
7	=ISP1-WVN-A01 | Datenpunkt Wärmeversorgungsnetz Hackschnitzelkessel Datenpunkt										1							1																									1	1		1		1			7.2) Trendlog
8	=ISP1-WVN-A01 | Datenpunkt Wärmeversorgungsnetz Hackschnitzelkessel Datenpunkt										1							1																									1	1		1		1			7.2) Trendlog
9	=ISP1-WVN-A01 | Datenpunkt Wärmeversorgungsnetz Hackschnitzelkessel Datenpunkt										1							1																									1	1		1		1			7.2) Trendlog
10	=ISP1-WVN-A01 | Datenpunkt Wärmeversorgungsnetz Hackschnitzelkessel Datenpunkt										1							1																									1	1		1		1			7.2) Trendlog
11	=ISP1-WVN-A01 | Datenpunkt Wärmeversorgungsnetz Hackschnitzelkessel Datenpunkt										1							1																									1	1		1		1			7.2) Trendlog
12	=ISP1-WVN-A01 | Schaltbefehl Wärmeversorgungsnetz Hackschnitzelkessel Schaltbefehl	1																1																									1	1				2			7.2) Status Aggregate
13	=ISP1-WVN-A01 | Störmeldung Wärmeversorgungsnetz Hackschnitzelkessel Störmeldung			1													1																											1	1				1	1		7.2) Event Log
14	=ISP1-WVN-B01 | Temperatur Wärmeversorgungsnetz Puffer oben Temperatur					1																																					1	1		1		1			7.2) Trendlog
15	=ISP1-WVN-B02 | Temperatur Wärmeversorgungsnetz Puffer mitte oben Temperatur					1																																					1	1		1		1			7.2) Trendlog
16	=ISP1-WVN-B03 | Temperatur Wärmeversorgungsnetz Puffer mitte unten Temperatur					1																																					1	1		1		1			7.2) Trendlog
17	=ISP1-WVN-B04 | Temperatur Wärmeversorgungsnetz Puffer unten Temperatur					1																																					1	1		1		1			7.2) Trendlog
18	=ISP1-WVN-B05 | Druck Wärmeversorgungsnetz Druckaufnehmer Druck					1						2										1																					1	3		1		1	1		7.2) Trendlog 7.2) Event Log 7.2) Event Log
19	=ISP1-WVN-B06 | Temperatur Wärmeversorgungsnetz Vorlauffühler Temperatur					1																																					1	1		1		1			7.2) Trendlog
20	=ISP1-WVN-B07 | Temperatur Wärmeversorgungsnetz Vorlauffühler Temperatur					1																																					1	1		1		1			7.2) Trendlog
21	=ISP1-WVN-P01 | Betriebsmeldung Wärmeversorgungsnetz Versorgungspumpe 1 Betriebsmeldung			1										1																													1					1			
22	=ISP1-WVN-P01 | Schaltbefehl Wärmeversorgungsnetz Versorgungspumpe 1 Schaltbefehl	1																	1																	1							1	1				2			7.2) Status Aggregate
23	=ISP1-WVN-P01 | Stellsignal Wärmeversorgungsnetz Versorgungspumpe 1 Stellsignal		1																																									1					1			
24	=ISP1-WVN-P01 | Störmeldung Wärmeversorgungsnetz Versorgungspumpe 1 Störmeldung			1													1																											1		1			1	1		7.2) Event Log
		2	1	4		7					10	2		2			2	11	1			1													1									22	23	2	17		26	3		

1	REV1	11.03.22	MW
2			
3			
	Revision	Datum	Name

Ersteller:	M.Wieland
Datum:	11.03.2022
Geprüft:	
Datum:	

Ersteller:
RR-SOFTWARE
Johann-Grienwald-Str.7
94137 Bayerbach

Kunde:
KUNDE
Kunde Straße
Kunde Ort

Projekt / Objekt:
PROJEKT
Projekt Straße
Projekt Ort

Kommission: ---
Zeichnungsnummer: 2022_X
Vorabzug

=ISP1
-WVN
Fernwärme
Wärmeversorgungsnetz

Building Automation

DIN EN ISO 16484 -3: 2005 -12

GA -Funktionsliste

1) Dauerbefehl: z.B. 0;UI=2 BA
Impulsbefehl: z.B. 0,UI=3 BA
Stellbefehl: z.B. Zu.0 -Auf=2 BA
Pulsweitenmod. z.B. 1 BA

2) aktiv oder passiv

3) nur gemeinsame, kommunikative Datepunkte von Fremdsystem für interoperable Funktionen

4) pro Eingangs -Benutzeradresse zum a) Zusammenfassen.
b) Verzögern und c) Unterdrücken von Meldungen

5) pro Ausgangs -Benutzeradresse

6) Stellausgabe: z.B. 3 -Punkt = 2x2-Punkt

7) pro Eingangs Benutzeradresse

8) z.B. Gerätestatus, Zeitschalttab, Sicherheitspkt, Regler, Datei (DIN EN ISO 16484-5)

9) Falls erforderlich sind bei gemeinsamen (shared) Datenpunkten die Funktionen im Client mit "A" und die im Server mit "B" zu kennzeichnen (siehe BIBBs).

WVN

Wärmeversorgungsnetz

		Ein -/Ausgabefunktionen										Verarbeitungsfunktionen																																								Management-funktionen				Bedien-funktionen				Bemerkung
		Physikalisch					Gemeinsam					Überwachen						Steuern					Regeln								Rechnen/Optimieren																														
		Binäre Ausgabe Schalten/Stellen 1)	Analoge Ausgabe Stellen	Binäre Eingabe Melden	Binäre Eingabe Zählen	Analoge Eingabe Messen 2)	Binärer Ausgabewert, Schalten	Analoger Ausgabewert, Stellen/Sollwert	Binärer Eingabewert, Zustand	Zählwerteingabe	Analoger Eingabewert, Messen	Grenzwert test	Grenzwert gleitend	Betriebsstunden-Erfassung	Ereigniszählung	Befehlsausführkontrolle	Meldungsbearbeitung 4)	Anlagensteuerung	Motorsteuerung	Umschaltung 5)	Folgesteuerung 5)	Sicherheits-/Frostschutzsteuerung	P-Regelung	PI-/PID-Regelung	Sollwertführung/-kennlinie	Stellausgabe stetig	Stellausgabe 2-Punkt 6)	Stellausgabe Pulswetenmodulation	Begrenzung Sollwert/Stellgösse	Parameterumschaltung	h,x geführte Strategie 7)	Arithmetische Berechnung 7)	Ereignisabhängiges Schalten	Zeitabhängiges Schalten	Gleitendes Ein-/Ausschalten	Zyklisches Schalten	Nachtkühlbetrieb	Raumtemperaturbegrenzung	Energierückgewinnung 7)	Netzersatzbetrieb	Netzwiederkehrprogramm	Höchstlastbegrenzung	Tarifabhängiges Schalten	Ein-/Ausgabe Objekttyp 9)	Komplexer Objekttyp 8) 9)	Ereignis-Langzeitspeicherung	Historisierung in Datenbank	Grafik/Anlagenbild	Dynamische Einblendung	Ereignis-Anweisungstext	Nachricht an externe Stelle	
Datenpunkte		1					2					3						4					5								6															7				8				
Funktionstexte		1	2	3	4	5	1	2	3	4	5	1	2	3	4	5	6	1	2	3	4	5	1	2	3	4	5	6	7	8	1	2	3	4	5	6	7	8	9	10	11	12	13	1	2	3	4	1	2	3	4	
	Übertrag	2	1	4		7					10	2		2			2	11	1			1														1									22	23	2	17		26	3		
25	**=ISP1-WVN-P02 | Betriebsmeldung** **Wärmeversorgungsnetz Versorgungspumpe 2 Betriebsmeldung**			1										1																															1					1			
26	**=ISP1-WVN-P02 | Schaltbefehl** **Wärmeversorgungsnetz Versorgungspumpe 2 Schaltbefehl**	1																	1																	1									1	1				2			**7.2) Status Aggregate**
27	**=ISP1-WVN-P02 | Stellsignal** **Wärmeversorgungsnetz Versorgungspumpe 2 Stellsignal**		1																																										1					1			
28	**=ISP1-WVN-P02 | Störmeldung** **Wärmeversorgungsnetz Versorgungspumpe 2 Störmeldung**			1													1																												1		1			1	1			**7.2) Event Log**
29	**=ISP1-WVN-WMZ01 | Zählwert** **Wärmeversorgungsnetz Wärmemengenzähler Zählwert**										1							1																											1	1		1		1			**7.2) Trendlog**
30	**=ISP1-WVN-Y01 | Rückführwert** **Wärmeversorgungsnetz Regelventil Rückführwert**					1																																							1	1				1			**7.2) Trendlog**
31	**=ISP1-WVN-Y01 | Stellsignal** **Wärmeversorgungsnetz Regelventil Stellsignal**		1																																	1									1					1			
		3	3	6		8					11	2		3			3	12	2			1														3									28	27	3	18		34	4		

1	REV1	11.03.22	MW
2			
3			
	Revision	Datum	Name

Ersteller:	M.Wieland
Datum:	11.03.2022
Geprüft:	
Datum:	

Ersteller:
RR-SOFTWARE
Johann-Grienwald-Str.7
94137 Bayerbach

Kunde:
KUNDE
Kunde Straße
Kunde Ort

Projekt / Objekt:
PROJEKT
Projekt Straße
Projekt Ort

Kommission: ---
Zeichnungsnummer: 2022_X
Vorabzug

=ISP1
-WVN
Fernwärme
Wärmeversorgungsnetz

Vorabzug

Projekt:

PROJEKT
Projekt Straße
Projekt Ort

Kunde:

KUNDE
Kunde Straße
Kunde Ort

Ersteller:

RR-SOFTWARE
Johann-Grienwald-Str.7
94137 Bayerbach

Versionen:

Ver. 1.0

Ver. 1.1

Kommission:

Zeichnungsnummer:

2022_X

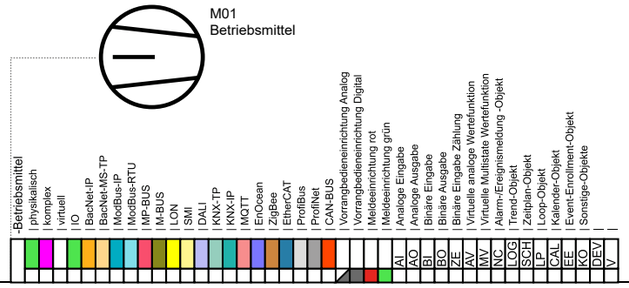

1	REV1	11.03.22	MW
2			
3			
	Revision	Datum	Name

Ersteller:	M.Wieland
Datum:	11.03.2022
Geprüft:	
Datum:	

Ersteller:
RR-SOFTWARE
Johann-Grienwald-Str.7
94137 Bayerbach

Kunde:
KUNDE
Kunde Straße
Kunde Ort

Projekt / Objekt:
PROJEKT
Projekt Straße
Projekt Ort

Kommission:

Zeichnungsnummer:
2022_X
Vorabzug

=ISP1
-
Fernwärme

Vorabzug

Projekt:

PROJEKT
Projekt Straße
Projekt Ort

Kunde:

KUNDE
Kunde Straße
Kunde Ort

Ersteller:

RR-SOFTWARE
Johann-Grienwald-Str.7
94137 Bayerbach

Versionen:

Ver. 1.0

Ver. 1.1

Kommission:

Zeichnungsnummer:

2022_X

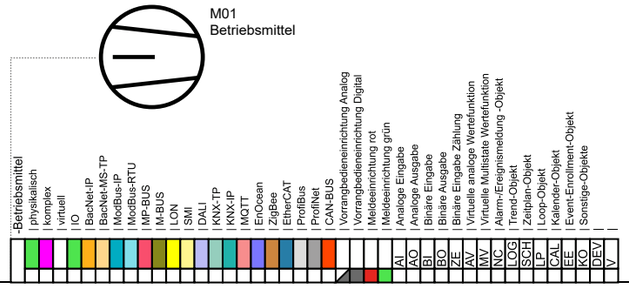

1			
2			
3			
	Revision	Datum	Name

Ersteller:	M.Wieland
Datum:	11.03.2022
Geprüft:	
Datum:	

Ersteller:
RR-SOFTWARE
Johann-Grienwald-Str.7
94137 Bayerbach

Kunde:
KUNDE
Kunde Straße
Kunde Ort

Projekt / Objekt:
PROJEKT
Projekt Straße
Projekt Ort

Kommission: ---
Zeichnungsnummer: 2022_X
Vorabzug

=ISP02
-
Lager/Werkhalle

Seite: 16
Von: 125

Inhaltsverzeichnis

Deckblatt			=ISP02-	**14**
Inhaltsverzeichnis			=ISP02-	**15**
SSK	Schaltschrank		=ISP02-SSK	**16**
SSK	Schaltschrank		=ISP02-SSK	**17**
SSK	Schaltschrank	*Funktionsliste*	=ISP02-SSK	**18**
SSK	Schaltschrank	*Funktionsliste*	=ISP02-SSK	**19**
HKV	Heizkreisverteiler		=ISP02-	**20**
HKV	Heizkreisverteiler	*Funktionsliste*	=ISP02-	**21**
HKV	Heizkreisverteiler	*Funktionsliste*	=ISP02-	**22**
HKV	Heizkreisverteiler	*Funktionsliste*	=ISP02-	**23**
HKV	Heizkreisverteiler	*Funktionsliste*	=ISP02-	**24**

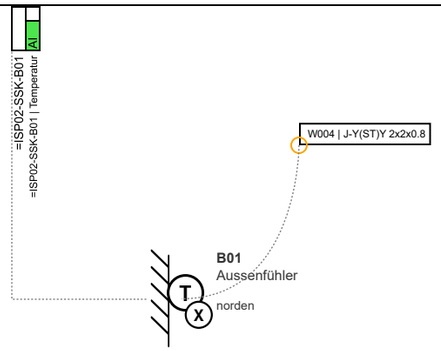

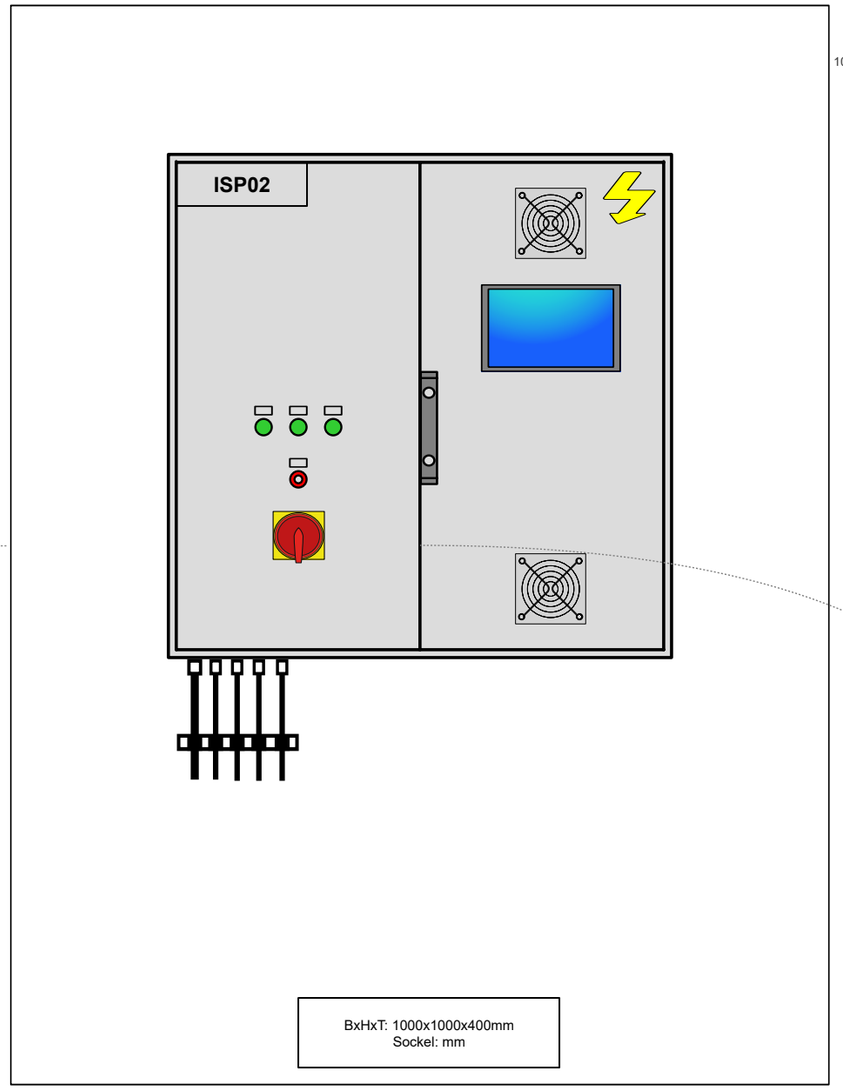

- Beleuchtung (FI)
- Überspannungsschutzeinrichtung
- Schaltschrankbelüftung aktiv (Lüfter)
- Phasenüberwachung
- 2x Steckdose (FI)
- Sammelstörung
- Entriegelung
- Xoro 15" Bediengerät

W001 | NYM-J 5x6
W002 | LWL
W003 | J-Y(ST)Y 2x2x0.8

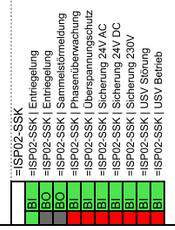

1			
2			
3			
	Revision	Datum	Name

Ersteller:	M.Wieland
Datum:	11.03.2022
Geprüft:	
Datum:	

Ersteller:
RR-SOFTWARE
Johann-Grienwald-Str.7
94137 Bayerbach

Kunde:
KUNDE
Kunde Straße
Kunde Ort

Projekt / Objekt:
PROJEKT
Projekt Straße
Projekt Ort

Kommission:

Zeichnungsnummer:
2022_X
Vorabzug

=ISP02
-SSK
Lager/Werkhalle
Schaltschrank

Seite: 18
Von: 125

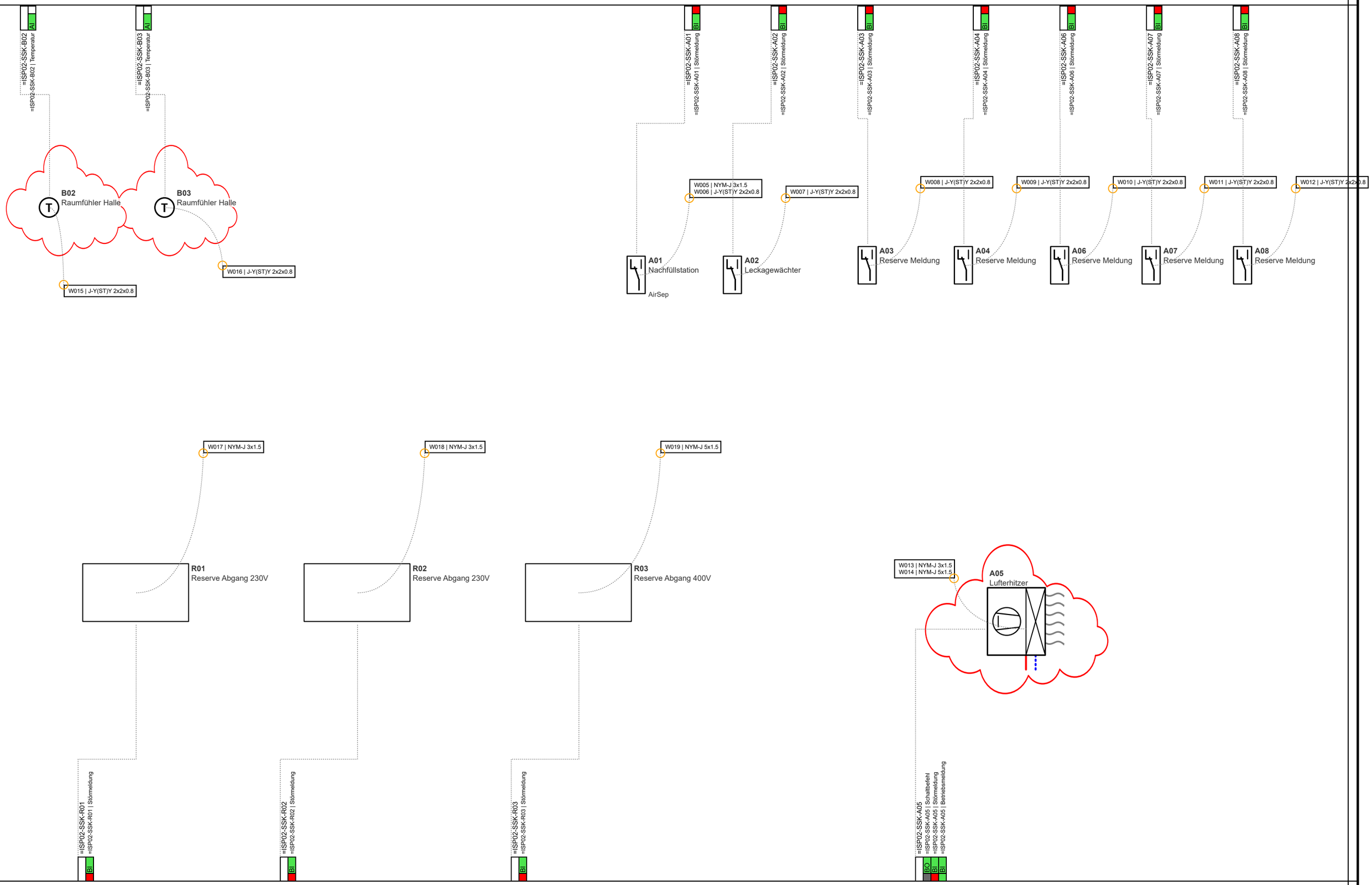

1			
2			
3			
	Revision	Datum	Name

Ersteller:	M.Wieland
Datum:	11.03.2022
Geprüft:	
Datum:	

Ersteller:
RR-SOFTWARE
Johann-Grienwald-Str.7
94137 Bayerbach

Kunde:
KUNDE
Kunde Straße
Kunde Ort

Projekt / Objekt:
PROJEKT
Projekt Straße
Projekt Ort

Kommission: ---
Zeichnungsnummer: 2022_X
Vorabzug

=ISP02
-SSK
Lager/Werkhalle
Schaltschrank

Seite: 19
Von: 125

Building Automation

DIN EN ISO 16484 -3: 2005 -12

GA -Funktionsliste

1) Dauerbefehl: z.B. 0;UI=2 BA
Impulsbefehl: z.B. 0,UI=3 BA
Stellbefehl: z.B. Zu.0 -Auf=2 BA
Pulsweitenmod. z.B. 1 BA

2) aktiv oder passiv

3) nur gemeinsame, kommunikative Datepunkte von Fremdsystem für interoperable Funktionen

4) pro Eingangs -Benutzeradresse zum a) Zusammenfassen.
b) Verzögern und c) Unterdrücken von Meldungen

5) pro Ausgangs -Benutzeradresse

6) Stellausgabe: z.B. 3 -Punkt = 2x2-Punkt

7) pro Eingangs Benutzeradresse

8) z.B. Gerätestatus, Zeitschalttab, Sicherheitspkt, Regler, Datei (DIN EN ISO 16484-5)

9) Falls erforderlich sind bei gemeinsamen (shared) Datenpunkten die Funktionen im Client mit "A" und die im Server mit "B" zu kennzeichnen (siehe BIBBs).

SSK

Schaltschrank

| | | Ein -/Ausgabefunktionen | | | | | | | | | | Verarbeitungsfunktionen | | | | | | | | | |

Building Automation

DIN EN ISO 16484 -3: 2005 -12

GA -Funktionsliste

1) Dauerbefehl: z.B. 0;UI=2 BA
Impulsbefehl: z.B. 0,UI=3 BA
Stellbefehl: z.B. Zu.0 -Auf=2 BA
Pulsweitenmod. z.B. 1 BA

2) aktiv oder passiv

3) nur gemeinsame, kommunikative Datepunkte von Fremdsystem für interoperable Funktionen

4) pro Eingangs -Benutzeradresse zum a) Zusammenfassen.
b) Verzögern und c) Unterdrücken von Meldungen

5) pro Ausgangs -Benutzeradresse

6) Stellausgabe: z.B. 3 -Punkt = 2x2-Punkt

7) pro Eingangs Benutzeradresse

8) z.B. Gerätestatus, Zeitschalttab, Sicherheitspkt, Regler, Datei (DIN EN ISO 16484-5)

9) Falls erforderlich sind bei gemeinsamen (shared) Datenpunkten die Funktionen im Client mit "A" und die im Server mit "B" zu kennzeichnen (siehe BIBBs).

SSK

Schaltschrank

| | | Ein -/Ausgabefunktionen | | | | | | | | | | Verarbeitungsfunktionen | | | | | | | | | | | | | | | | | | | | | | | | | | | | | | | | | | Management-funktionen | | | | Bedien-funktionen | | | | Bemerkung |
|---|---|---

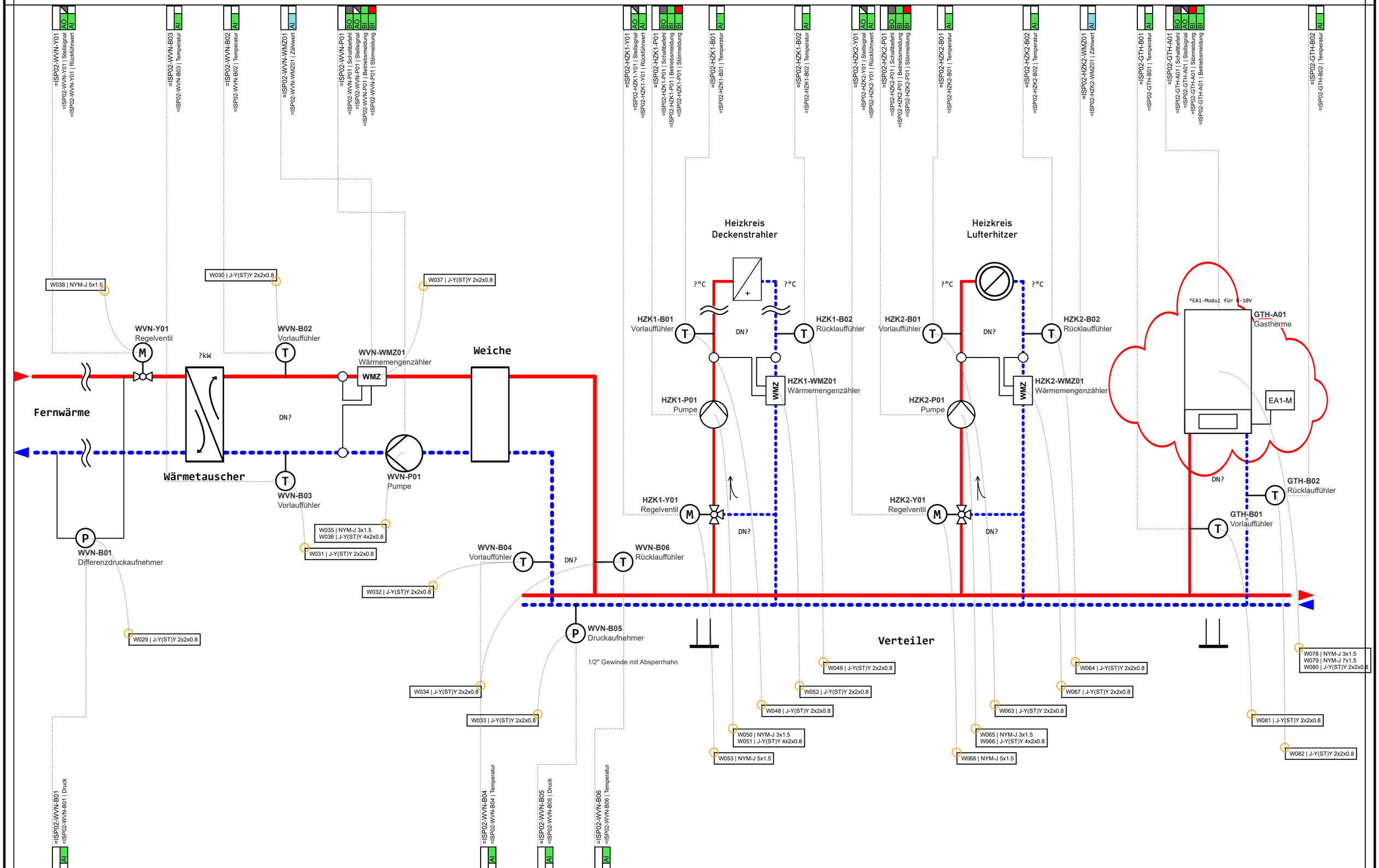

1			
2			
3			
	Revision	Datum	Name

Ersteller:	M.Wieland
Datum:	11.03.2022
Geprüft:	
Datum:	

Ersteller:
RR-SOFTWARE
Johann-Grienwald-Str.7
94137 Bayerbach

Kunde:
KUNDE
Kunde Straße
Kunde Ort

Projekt / Objekt:
PROJEKT
Projekt Straße
Projekt Ort

Kommission:

Zeichnungsnummer:
2022_X
Vorabzug

=ISP02
-
Lager/Werkhalle
Heizkreisverteiler

Seite: 22
Von: 125

Building Automation

DIN EN ISO 16484 -3: 2005 -12

GA -Funktionsliste

1) Dauerbefehl: z.B. 0;UI=2 BA
Impulsbefehl: z.B. 0,UI=3 BA
Stellbefehl: z.B. Zu.0 -Auf=2 BA
Pulsweitenmod. z.B. 1 BA

2) aktiv oder passiv

3) nur gemeinsame, kommunikative Datepunkte von Fremdsystem für interoperable Funktionen

4) pro Eingangs -Benutzeradresse zum a) Zusammenfassen.
b) Verzögern und c) Unterdrücken von Meldungen

5) pro Ausgangs -Benutzeradresse

6) Stellausgabe: z.B. 3 -Punkt = 2x2-Punkt

7) pro Eingangs Benutzeradresse

8) z.B. Gerätestatus, Zeitschalttab, Sicherheitspkt, Regler, Datei (DIN EN ISO 16484-5)

9) Falls erforderlich sind bei gemeinsamen (shared) Datenpunkten die Funktionen im Client mit "A" und die im Server mit "B" zu kennzeichnen (siehe BIBBs).

GTH

Gastherme

| | Datenpunkte / Funktionstexte | Ein -/Ausgabefunktionen | | | | | | | | | | Verarbeitungsfunktionen | | | | | | | | | |

Building Automation

DIN EN ISO 16484 -3: 2005 -12

GA -Funktionsliste

1) Dauerbefehl: z.B. 0;UI=2 BA
Impulsbefehl: z.B. 0,UI=3 BA
Stellbefehl: z.B. Zu.0 -Auf=2 BA
Pulsweitenmod. z.B. 1 BA

2) aktiv oder passiv

3) nur gemeinsame, kommunikative Datepunkte von Fremdsystem für interoperable Funktionen

4) pro Eingangs -Benutzeradresse zum a) Zusammenfassen.
b) Verzögern und c) Unterdrücken von Meldungen

5) pro Ausgangs -Benutzeradresse

6) Stellausgabe: z.B. 3 -Punkt = 2x2-Punkt

7) pro Eingangs Benutzeradresse

8) z.B. Gerätestatus, Zeitschalttab, Sicherheitspkt, Regler, Datei (DIN E N ISO 16484-5)

9) Falls erforderlich sind bei gemeinsamen (shared) Datenpunkten die Funktionen im Client mit "A" und die im Server mit "B" zu kennzeichnen (siehe BIBBs).

HZK1

Heizkreis Deckenstrahler

	Datenpunkte	Ein -/Ausgabefunktionen										Verarbeitungsfunktionen																																		Management-funktionen				Bedien-funktionen				Bemerkung
		Physikalisch					Gemeinsam					Überwachen						Steuern					Regeln								Rechnen/Optimieren																								
		Binäre Ausgabe Schalten/Stellen 1)	Analoge Ausgabe Stellen	Binäre Eingabe Melden	Binäre Eingabe Zählen	Analoge Eingabe Messen 2)	Binärer Ausgabewert, Schalten	Analoger Ausgabewert, Stellen/Sollwert	Binärer Eingabewert, Zustand	Zählwerteingabe	Analoger Eingabewert, Messen	Grenzwert test	Grenzwert gleitend	Betriebsstunden-Erfassung	Ereigniszählung	Befehlsausführkontrolle	Meldungsbearbeitung 4)	Anlagensteuerung	Motorsteuerung	Umschaltung 5)	Folgesteuerung 5)	Sicherheits-/Frostschutzsteuerung	P-Regelung	PI-/PID-Regelung	Sollwertführung/-kennlinie	Stellausgabe stetig	Stellausgabe 2-Punkt 6)	Stellausgabe Pulsweitenmodulation	Begrenzung Sollwert/Stellgösse	Parameterumschaltung	h.x geführte Strategie 7)	Arithmetische Berechnung 7)	Ereignisabhängiges Schalten	Zeitabhängiges Schalten	Gleitendes Ein-/Ausschalten	Zyklisches Schalten	Nachtkühlbetrieb	Raumtemperaturbegrenzung	Energierückgewinnung 7)	Netzersatzbetrieb	Netzwiederkehrprogramm	Höchstlastbegrenzung	Tarifabhängiges Schalten	Ein-/Ausgabe Objekttyp 9)	Komplexer Objekttyp 8) 9)	Ereignis-Langzeitspeicherung	Historisierung in Datenbank	Grafik/Anlagenbild	Dynamische Einblendung	Ereignis-Anweisungstext	Nachricht an externe Stelle	ANMERKUNG Definition der Funktionen gemäß VDI 3814 Blatt 1 : 2005 (DIN EN ISO 16484 -3) Kennzeichne projektspezifische Beschreibung nicht genormter Funktionen in der Bemerkungsspalte der Datenpunkt-Zeile z. B. mit Zeile Nr., Abschnitt Nr., Spalte Nr., Beiblatt/Beschreibung Nr. BIBBs = BACnet Interoperability Building Blocks,
		1					2					3						4					5								6													7				8				
	Funktionstexte	1	2	3	4	5	1	2	3	4	5	1	2	3	4	5	6	1	2	3	4	5	1	2	3	4	5	6	7	8	1	2	3	4	5	6	7	8	9	10	11	12	13	1	2	3	4	1	2	3	4	
1	=ISP02-HZK1-B01 | Temperatur Heizkreis Deckenstrahler Vorlauffühler Temperatur					1																																						1	1		1		1			7.2) Trendlog
2	=ISP02-HZK1-B02 | Temperatur Heizkreis Deckenstrahler Rücklauffühler Temperatur					1																																						1	1		1		1			7.2) Trendlog
3	=ISP02-HZK1-P01 | Betriebsmeldung Heizkreis Deckenstrahler Pumpe Betriebsmeldung			1										1																														1					1			
4	=ISP02-HZK1-P01 | Schaltbefehl Heizkreis Deckenstrahler Pumpe Schaltbefehl	1																	1																	1									1	1				2			7.2) Status Aggregate
5	=ISP02-HZK1-P01 | Störmeldung Heizkreis Deckenstrahler Pumpe Störmeldung			1													1																											1		1			1	1		7.2) Event Log
6	=ISP02-HZK1-WMZ01 | Zählwert Heizkreis Deckenstrahler Wärmemengenzähler Zählwert										1							1																										1	1		1		1			7.2) Trendlog
7	=ISP02-HZK1-Y01 | Rückführwert Heizkreis Deckenstrahler Regelventil Rückführwert					1																																						1	1				1			7.2) Trendlog
8	=ISP02-HZK1-Y01 | Stellsignal Heizkreis Deckenstrahler Regelventil Stellsignal		1																																	1								1					1			
		1	1	2		3					1			1			1	1	1																	2								8	5	1	3		9	1		

	Revision	Datum	Name
1			
2			
3			

Ersteller:	M.Wieland
Datum:	11.03.2022
Geprüft:	
Datum:	

Ersteller:
RR-SOFTWARE
Johann-Grienwald-Str.7
94137 Bayerbach

Kunde:
KUNDE
Kunde Straße
Kunde Ort

Projekt / Objekt:
PROJEKT
Projekt Straße
Projekt Ort

Kommission: ---
Zeichnungsnummer: 2022_X
Vorabzug

=ISP02
-
Lager/Werkhalle
Heizkreisverteiler

Building Automation

DIN EN ISO 16484 -3: 2005 -12

GA -Funktionsliste

1) Dauerbefehl: z.B. 0;UI=2 BA
Impulsbefehl: z.B. 0,UI=3 BA
Stellbefehl: z.B. Zu.0 -Auf=2 BA
Pulsweitenmod. z.B. 1 BA

2) aktiv oder passiv

3) nur gemeinsame, kommunikative Datepunkte von Fremdsystem für interoperable Funktionen

4) pro Eingangs -Benutzeradresse zum a) Zusammenfassen.
b) Verzögern und c) Unterdrücken von Meldungen

5) pro Ausgangs -Benutzeradresse

6) Stellausgabe: z.B. 3 -Punkt = 2x2-Punkt

7) pro Eingangs Benutzeradresse

8) z.B. Gerätestatus, Zeitschalttab, Sicherheitspkt, Regler, Datei (DIN EN ISO 16484-5)

9) Falls erforderlich sind bei gemeinsamen (shared) Datenpunkten die Funktionen im Client mit "A" und die im Server mit "B" zu kennzeichnen (siehe BIBBs).

HZK2

Heizkreis Lufterhitzer

| | Datenpunkte | Ein -/Ausgabefunktionen | | | | | | | | | | Verarbeitungsfunktionen | | | | | | | | | |

Building Automation

DIN EN ISO 16484 -3: 2005 -12

GA -Funktionsliste

1) Dauerbefehl: z.B. 0;UI=2 BA
Impulsbefehl: z.B. 0,UI=3 BA
Stellbefehl: z.B. Zu.0 -Auf=2 BA
Pulsweitenmod. z.B. 1 BA

2) aktiv oder passiv

3) nur gemeinsame, kommunikative Datepunkte von Fremdsystem für interoperable Funktionen

4) pro Eingangs -Benutzeradresse zum a) Zusammenfassen.
b) Verzögern und c) Unterdrücken von Meldungen

5) pro Ausgangs -Benutzeradresse

6) Stellausgabe: z.B. 3 -Punkt = 2x2-Punkt

7) pro Eingangs Benutzeradresse

8) z.B. Gerätestatus, Zeitschalttab, Sicherheitspkt, Regler, Datei (DIN EN ISO 16484-5)

9) Falls erforderlich sind bei gemeinsamen (shared) Datenpunkten die Funktionen im Client mit "A" und die im Server mit "B" zu kennzeichnen (siehe BIBBs).

WVN

Wärmeversorungsnetz

	Datenpunkte / Funktionstexte	Ein -/Ausgabefunktionen										Verarbeitungsfunktionen																																		Management-funktionen				Bedien -funktionen				Bemerkung
		Physikalisch					Gemeinsam					Überwachen						Steuern					Regeln								Rechnen/Optimieren																								
		Binäre Ausgabe Schalten/Stellen 1)	Analoge Ausgabe Stellen	Binäre Eingabe Melden	Binäre Eingabe Zählen	Analoge Eingabe Messen 2)	Binärer Ausgabewert, Schalten	Analoger Ausgabewert, Stellen/Sollwert	Binärer Eingabewert, Zustand	Zählwerteingabe	Analoger Eingabewert, Messen	Grenzwert test	Grenzwert gleitend	Betriebsstunden-Erfassung	Ereigniszählung	Befehlsausführkontrolle	Meldungsbearbeitung 4)	Anlagensteuerung	Motorsteuerung	Umschaltung 5)	Folgesteuerung 5)	Sicherheits-/Frostschutzsteuerung	P-Regelung	PI-/PID-Regelung	Sollwertführung/-kennlinie	Stellausgabe stetig	Stellausgabe 2-Punkt 6)	Stellausgabe Pulsweitenmodulation	Begrenzung Sollwert/Stellgösse	Parameterumschaltung	h,x geführte Strategie 7)	Arithmetische Berechnung 7)	Ereignisabhängiges Schalten	Zeitabhängiges Schalten	Gleitendes Ein-/Ausschalten	Zyklisches Schalten	Nachtkühlbetrieb	Raumtemperaturbegrenzung	Energierückgewinnung 7)	Netzersatzbetrieb	Netzwiederkehrprogramm	Höchstlastbegrenzung	Tarifabhängiges Schalten	Ein-/Ausgabe Objekttyp 9)	Komplexer Objekttyp 8) 9)	Ereignis-Langzeitspeicherung	Historisierung in Datenbank	Grafik/Anlagenbild	Dynamische Einblendung	Ereignis-Anweisungstext	Nachricht an externe Stelle	
		1					2					3						4					5								6													7				8				
		1	2	3	4	5	1	2	3	4	5	1	2	3	4	5	6	1	2	3	4	5	1	2	3	4	5	6	7	8	1	2	3	4	5	6	7	8	9	10	11	12	13	1	2	3	4	1	2	3	4	
1	=ISP02-WVN-B01 | Druck Wärmeversorungsnetz Differenzdruckaufnehmer Druck					1																																						1	1		1		1			7.2) Trendlog
2	=ISP02-WVN-B02 | Temperatur Wärmeversorungsnetz Vorlauffühler Temperatur					1																																						1	1		1		1			7.2) Trendlog
3	=ISP02-WVN-B03 | Temperatur Wärmeversorungsnetz Vorlauffühler Temperatur					1																																						1	1		1		1			7.2) Trendlog
4	=ISP02-WVN-B04 | Temperatur Wärmeversorungsnetz Vorlauffühler Temperatur					1																																						1	1		1		1			7.2) Trendlog
5	=ISP02-WVN-B05 | Druck Wärmeversorungsnetz Druckaufnehmer Druck					1						2										1																						1	3		1		1	1		7.2) Trendlog 7.2) Event Log 7.2) Event Log
6	=ISP02-WVN-B06 | Temperatur Wärmeversorungsnetz Rücklauffühler Temperatur					1																																						1	1		1		1			7.2) Trendlog
7	=ISP02-WVN-P01 | Betriebsmeldung Wärmeversorungsnetz Pumpe Betriebsmeldung			1										1																														1					1			
8	=ISP02-WVN-P01 | Schaltbefehl Wärmeversorungsnetz Pumpe Schaltbefehl	1																	1																	1								1	1				2			7.2) Status Aggregate
9	=ISP02-WVN-P01 | Stellsignal Wärmeversorungsnetz Pumpe Stellsignal		1																																										1					1			
10	=ISP02-WVN-P01 | Störmeldung Wärmeversorungsnetz Pumpe Störmeldung			1													1																											1			1		1	1		7.2) Event Log
11	=ISP02-WVN-WMZ01 | Zählwert Wärmeversorungsnetz Wärmemengenzähler Zählwert										1							1																										1	1		1		1			7.2) Trendlog
12	=ISP02-WVN-Y01 | Rückführwert Wärmeversorungsnetz Regelventil Rückführwert					1																																						1	1				1			7.2) Trendlog
13	=ISP02-WVN-Y01 | Stellsignal Wärmeversorungsnetz Regelventil Stellsignal		1																																	1								1					1			
		1	2	2		7					1	2		1			1	1	1			1														2								12	12	1	7		14	2		

1			
2			
3			
	Revision	Datum	Name

Ersteller:	M.Wieland
Datum:	11.03.2022
Geprüft:	
Datum:	

Ersteller:
RR-SOFTWARE
Johann-Grienwald-Str.7
94137 Bayerbach

Kunde:
KUNDE
Kunde Straße
Kunde Ort

Projekt / Objekt:
PROJEKT
Projekt Straße
Projekt Ort

Kommission: ---
Zeichnungsnummer: 2022_X
Vorabzug

=ISP02
-
Lager/Werkhalle
Heizkreisverteiler

Vorabzug

Projekt:

PROJEKT
Projekt Straße
Projekt Ort

Kunde:

KUNDE
Kunde Straße
Kunde Ort

Ersteller:

RR-SOFTWARE
Johann-Grienwald-Str.7
94137 Bayerbach

Versionen:

Ver. 1.0

Ver. 1.1

Kommission:

Zeichnungsnummer:

2022_X

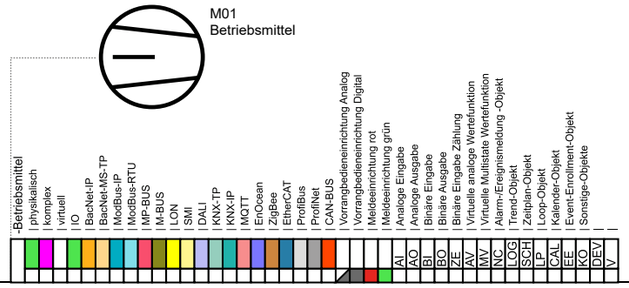

1			
2			
3			
	Revision	Datum	Name

Ersteller:	M.Wieland
Datum:	11.03.2022
Geprüft:	
Datum:	

Ersteller:
RR-SOFTWARE
Johann-Grienwald-Str.7
94137 Bayerbach

Kunde:
KUNDE
Kunde Straße
Kunde Ort

Projekt / Objekt:
PROJEKT
Projekt Straße
Projekt Ort

Kommission: ---
Zeichnungsnummer: 2022_X
Vorabzug

=ISP03
-
Werkstatt

Inhaltsverzeichnis

Deckblatt			=ISP03-	**25**
Inhaltsverzeichnis			=ISP03-	**26**
SSK	Schaltschrank		=ISP03-SSK	**27**
SSK	Schaltschrank		=ISP03-SSK	**28**
SSK	Schaltschrank	*Funktionsliste*	=ISP03-SSK	**29**
SSK	Schaltschrank	*Funktionsliste*	=ISP03-SSK	**30**
HKV	Heizkreisverteiler		=ISP03-	**31**
HKV	Heizkreisverteiler	*Funktionsliste*	=ISP03-	**32**
HKV	Heizkreisverteiler	*Funktionsliste*	=ISP03-	**33**
HKV	Heizkreisverteiler	*Funktionsliste*	=ISP03-	**34**
HKV	Heizkreisverteiler	*Funktionsliste*	=ISP03-	**35**

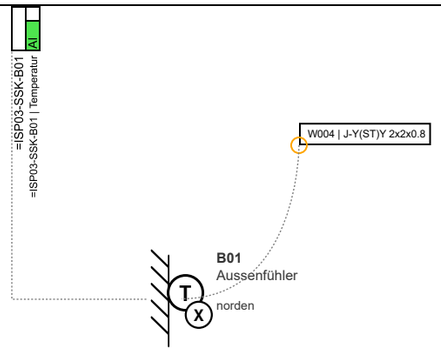

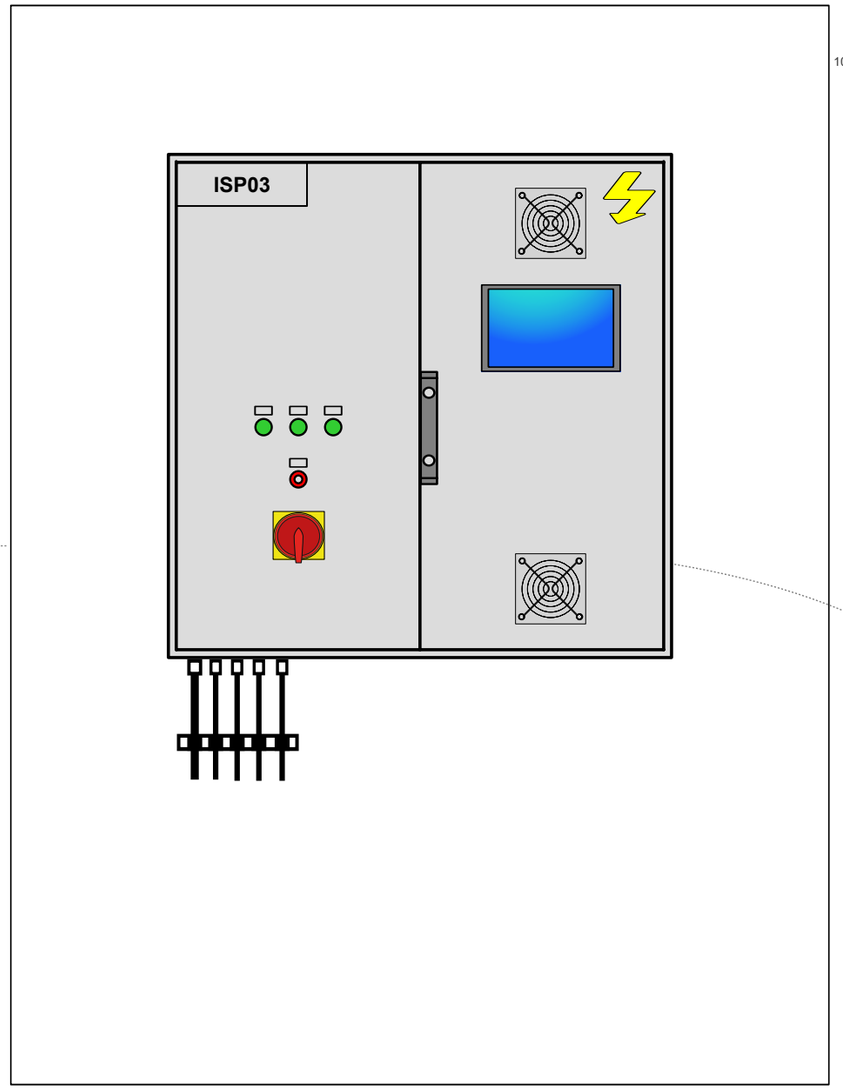

- Beleuchtung (FI)
- Überspannungsschutzeinrichtung
- Schaltschrankbelüftung aktiv (Lüfter)
- Phasenüberwachung
- 2x Steckdose (FI)
- Sammelstörung
- Entriegelung
- Xoro 15" Bediengerät

W001 | NYM-J 5x6
W002 | LWL
W003 | J-Y(ST)Y 2x2x0.8

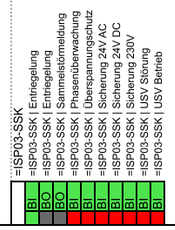

1			
2			
3			
	Revision	Datum	Name

Ersteller:	M.Wieland
Datum:	11.03.2022
Geprüft:	
Datum:	

Ersteller:
RR-SOFTWARE
Johann-Grienwald-Str.7
94137 Bayerbach

Kunde:
KUNDE
Kunde Straße
Kunde Ort

Projekt / Objekt:
PROJEKT
Projekt Straße
Projekt Ort

Kommission:

Zeichnungsnummer:
2022_X
Vorabzug

=ISP03
-SSK
Werkstatt
Schaltschrank

Seite: 29
Von: 125

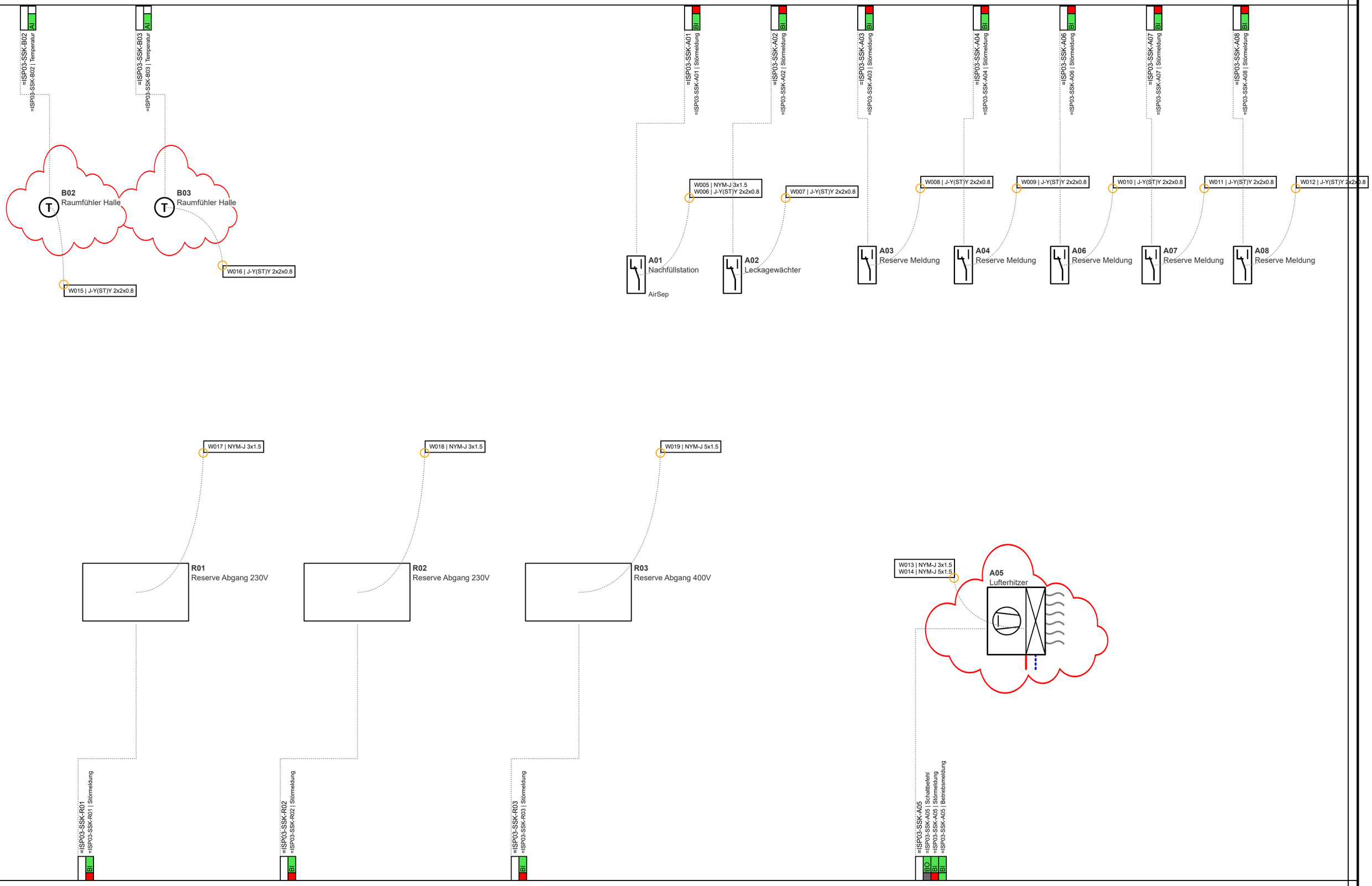

1			
2			
3			
	Revision	Datum	Name

Ersteller:	M.Wieland
Datum:	11.03.2022
Geprüft:	
Datum:	

Ersteller:
RR-SOFTWARE
Johann-Grienwald-Str.7
94137 Bayerbach

Kunde:
KUNDE
Kunde Straße
Kunde Ort

Projekt / Objekt:
PROJEKT
Projekt Straße
Projekt Ort

Kommission:

Zeichnungsnummer:
2022_X
Vorabzug

=ISP03
-SSK
Werkstatt
Schaltschrank

Seite: 30
Von: 125

Building Automation

DIN EN ISO 16484 -3: 2005 -12

GA -Funktionsliste

1) Dauerbefehl: z.B. 0;UI=2 BA
Impulsbefehl: z.B. 0,UI=3 BA
Stellbefehl: z.B. Zu.0 -Auf=2 BA
Pulsweitenmod. z.B. 1 BA

2) aktiv oder passiv

3) nur gemeinsame, kommunikative Datepunkte von Fremdsystem für interoperable Funktionen

4) pro Eingangs -Benutzeradresse zum a) Zusammenfassen.
b) Verzögern und c) Unterdrücken von Meldungen

5) pro Ausgangs -Benutzeradresse

6) Stellausgabe: z.B. 3 -Punkt = 2x2-Punkt

7) pro Eingangs Benutzeradresse

8) z.B. Gerätestatus, Zeitschalttab, Sicherheitspkt, Regler, Datei (DIN EN ISO 16484-5)

9) Falls erforderlich sind bei gemeinsamen (shared) Datenpunkten die Funktionen im Client mit "A" und die im Server mit "B" zu kennzeichnen (siehe BIBBs).

SSK

Schaltschrank

| | | Ein -/Ausgabefunktionen | | | | | | | | | | Verarbeitungsfunktionen | | | | | | | | | |

Building Automation

DIN EN ISO 16484 -3: 2005 -12

GA -Funktionsliste

1) Dauerbefehl: z.B. 0;UI=2 BA
Impulsbefehl: z.B. 0,UI=3 BA
Stellbefehl: z.B. Zu.0 -Auf=2 BA
Pulsweitenmod. z.B. 1 BA

2) aktiv oder passiv

3) nur gemeinsame, kommunikative Datepunkte von Fremdsystem für interoperable Funktionen

4) pro Eingangs -Benutzeradresse zum a) Zusammenfassen.
b) Verzögern und c) Unterdrücken von Meldungen

5) pro Ausgangs -Benutzeradresse

6) Stellausgabe: z.B. 3 -Punkt = 2x2-Punkt

7) pro Eingangs Benutzeradresse

8) z.B. Gerätestatus, Zeitschalttab, Sicherheitspkt, Regler, Datei (DIN EN ISO 16484-5)

9) Falls erforderlich sind bei gemeinsamen (shared) Datenpunkten die Funktionen im Client mit "A" und die im Server mit "B" zu kennzeichnen (siehe BIBBs).

SSK

Schaltschrank

		Ein -/Ausgabefunktionen										Verarbeitungsfunktionen																																		Management-funktionen				Bedien-funktionen				Bemerkung
		Physikalisch					Gemeinsam					Überwachen						Steuern					Regeln								Rechnen/Optimieren																							
		Binäre Ausgabe Schalten/Stellen 1)	Analoge Ausgabe Stellen	Binäre Eingabe Melden	Binäre Eingabe Zählen	Analoge Eingabe Messen 2)	Binärer Ausgabewert, Schalten	Analoger Ausgabewert, Stellen/Sollwert	Binärer Eingabewert, Zustand	Zählwerteingabe	Analoger Eingabewert, Messen	Grenzwert fest	Grenzwert gleitend	Betriebsstunden-Erfassung	Ereigniszählung	Befehlsausführkontrolle	Meldungsbearbeitung 4)	Anlagensteuerung	Motorsteuerung	Umschaltung 5)	Folgesteuerung 5)	Sicherheits-/Frostschutzsteuerung	P-Regelung	PI-/PID-Regelung	Sollwertführung/-kennlinie	Stellausgabe stetig	Stellausgabe 2-Punkt 6)	Stellausgabe Pulsweitenmodulation	Begrenzung Sollwert/Stellgösse	Parameterumschaltung	h.x geführte Strategie 7)	Arithmetische Berechnung 7)	Ereignisabhängiges Schalten	Zeitabhängiges Schalten	Gleitendes Ein-/Ausschalten	Zyklisches Schalten	Nachtkühlbetrieb	Raumtemperaturbegrenzung	Energierückgewinnung 7)	Netzersatzbetrieb	Netzwiederkehrprogramm	Höchstlastbegrenzung	Tarifabhängiges Schalten	Ein-/Ausgabe Objekttyp 9)	Komplexer Objekttyp 8) 9)	Ereignis-Langzeitspeicherung	Historisierung in Datenbank	Grafik/Anlagenbild	Dynamische Einblendung	Ereignis-Anweisungstext	Nachricht an externe Stelle	
Datenpunkte		1					2					3						4					5								6													7				8				
Funktionstexte		1	2	3	4	5	1	2	3	4	5	1	2	3	4	5	6	1	2	3	4	5	1	2	3	4	5	6	7	8	1	2	3	4	5	6	7	8	9	10	11	12	13	1	2	3	4	1	2	3	4	
	Übertrag	3		18		3											17				1	1																			1			6	19	17	11		23	16		
25	**=ISP03-SSK-R02 | Störmeldung Schaltschrank Reserve Abgang 230V Störmeldung**			1													1																												1	1			1	1		**7.2) Event Log**
26	**=ISP03-SSK-R03 | Störmeldung Schaltschrank Reserve Abgang 400V Störmeldung**			1													1																												1	1			1	1		**7.2) Event Log**
		3		20		3											19				1	1																			1			6	21	19	11		25	18		

ANMERKUNG
Definition der Funktionen gemäß
VDI 3814 Blatt 1 : 2005
(DIN EN ISO 16484 -3)
Kennzeichne projektspezifische Beschreibung nicht genormter Funktionen in der Bemerkungsspalte der Datenpunkt-Zeile z. B. mit
Zeile Nr., Abschnitt Nr., Spalte Nr.,
Beiblatt/Beschreibung Nr.

BIBBs =
BACnet Interoperability Building Blocks,

1			
2			
3			
	Revision	Datum	Name

Ersteller:	M.Wieland
Datum:	11.03.2022
Geprüft:	
Datum:	

Ersteller:
RR-SOFTWARE
Johann-Grienwald-Str.7
94137 Bayerbach

Kunde:
KUNDE
Kunde Straße
Kunde Ort

Projekt / Objekt:
PROJEKT
Projekt Straße
Projekt Ort

Kommission: ---
Zeichnungsnummer: 2022_X
Vorabzug

=ISP03
-SSK
Werkstatt
Schaltschrank

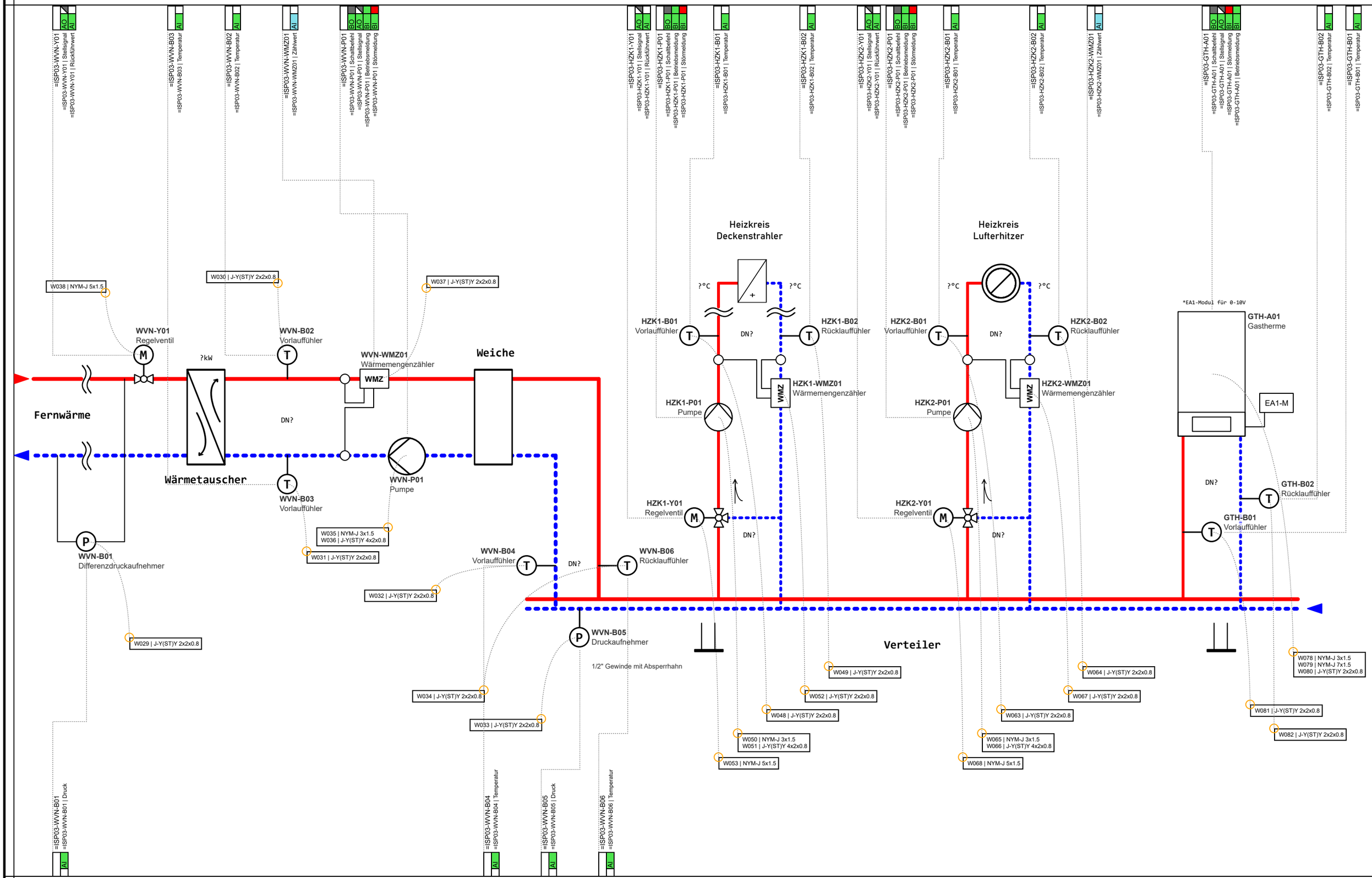

1			
2			
3			
	Revision	Datum	Name

Ersteller:	M.Wieland
Datum:	11.03.2022
Geprüft:	
Datum:	

Ersteller:
RR-SOFTWARE
Johann-Grienwald-Str.7
94137 Bayerbach

Kunde:
KUNDE
Kunde Straße
Kunde Ort

Projekt / Objekt:
PROJEKT
Projekt Straße
Projekt Ort

Kommission:

Zeichnungsnummer:
2022_X
Vorabzug

=ISP03
-
Werkstatt
Heizkreisverteiler

Seite: 33
Von: 125

Building Automation

DIN EN ISO 16484 -3: 2005 -12

GA -Funktionsliste

1) Dauerbefehl: z.B. 0;UI=2 BA
Impulsbefehl: z.B. 0,UI=3 BA
Stellbefehl: z.B. Zu.0 -Auf=2 BA
Pulsweitenmod. z.B. 1 BA

2) aktiv oder passiv

3) nur gemeinsame, kommunikative Datepunkte von Fremdsystem für interoperable Funktionen

4) pro Eingangs -Benutzeradresse zum a) Zusammenfassen.
b) Verzögern und c) Unterdrücken von Meldungen

5) pro Ausgangs -Benutzeradresse

6) Stellausgabe: z.B. 3 -Punkt = 2x2-Punkt

7) pro Eingangs Benutzeradresse

8) z.B. Gerätestatus, Zeitschalttab, Sicherheitspkt, Regler, Datei (DIN EN ISO 16484-5)

9) Falls erforderlich sind bei gemeinsamen (shared) Datenpunkten die Funktionen im Client mit "A" und die im Server mit "B" zu kennzeichnen (siehe BIBBs).

GTH

Gastherme

| | Datenpunkte / Funktionstexte | Ein -/Ausgabefunktionen | | | | | | | | | | Verarbeitungsfunktionen | | | | | | | | | |

Building Automation

DIN EN ISO 16484 -3: 2005 -12

GA -Funktionsliste

1) Dauerbefehl: z.B. 0;UI=2 BA
Impulsbefehl: z.B. 0,UI=3 BA
Stellbefehl: z.B. Zu.0 -Auf=2 BA
Pulsweitenmod. z.B. 1 BA

2) aktiv oder passiv

3) nur gemeinsame, kommunikative Datepunkte von Fremdsystem für interoperable Funktionen

4) pro Eingangs -Benutzeradresse zum a) Zusammenfassen.
b) Verzögern und c) Unterdrücken von Meldungen

5) pro Ausgangs -Benutzeradresse

6) Stellausgabe: z.B. 3 -Punkt = 2x2-Punkt

7) pro Eingangs Benutzeradresse

8) z.B. Gerätestatus, Zeitschalttab, Sicherheitspkt, Regler, Datei (DIN EN ISO 16484-5)

9) Falls erforderlich sind bei gemeinsamen (shared) Datenpunkten die Funktionen im Client mit "A" und die im Server mit "B" zu kennzeichnen (siehe BIBBs).

HZK1

Heizkreis Deckenstrahler

		Ein -/Ausgabefunktionen										Verarbeitungsfunktionen																																		Management funktionen				Bedien - funktionen				Bemerkung
		Physikalisch					Gemeinsam					Überwachen						Steuern					Regeln								Rechnen/Optimieren																								
		Binäre Ausgabe Schalten/Stellen 1)	Analoge Ausgabe Stellen	Binäre Eingabe Melden	Binäre Eingabe Zählen	Analoge Eingabe Messen 2)	Binärer Ausgabewert, Schalten	Analoger Ausgabewert, Stellen/Sollwert	Binärer Eingabewert, Zustand	Zählwerteingabe	Analoger Eingabewert, Messen	Grenzwert test	Grenzwert gleitend	Betriebsstunden-Erfassung	Ereigniszählung	Befehlsausführkontrolle	Meldungsbearbeitung 4)	Anlagensteuerung	Motorsteuerung	Umschaltung 5)	Folgesteuerung 5)	Sicherheits-/Frostschutzsteuerung	P-Regelung	PI-/PID-Regelung	Sollwertführung/-kennlinie	Stellausgabe stetig	Stellausgabe 2-Punkt 6)	Stellausgabe Pulswetenmodulation	Begrenzung Sollwert/Stellgösse	Parameterumschaltung	h.x geführte Strategie 7)	Arithmetische Berechnung 7)	Ereignisabhängiges Schalten	Zeitabhängiges Schalten	Gleitendes Ein-/Ausschalten	Zyklisches Schalten	Nachtkühlbetrieb	Raumtemperaturbegrenzung	Energierückgewinnung 7)	Netzersatzbetrieb	Netzwiederkehrprogramm	Höchstlastbegrenzung	Tarifabhängiges Schalten	Ein-/Ausgabe Objekttyp 9)	Komplexer Objekttyp 8) 9)	Ereignis-Langzeitspeicherung	Historisierung in Datenbank	Grafik/Anlagenbild	Dynamische Einblendung	Ereignis-Anweisungstext	Nachricht an externe Stelle	ANMERKUNG Definition der Funktionen gemäß VDI 3814 Blatt 1 : 2005 (DIN EN ISO 16484 -3) Kennzeichne projektspezifische Beschreibung nicht genormter Funktionen in der Bemerkungsspalte der Datenpunkt-Zeile z. B. mit Zeile Nr., Abschnitt Nr., Spalte Nr., Beiblatt/Beschreibung Nr. BIBBs = BACnet Interoperability Building Blocks,
	Datenpunkte	1					2					3						4					5								6													7				8				
	Funktionstexte	1	2	3	4	5	1	2	3	4	5	1	2	3	4	5	6	1	2	3	4	5	1	2	3	4	5	6	7	8	1	2	3	4	5	6	7	8	9	10	11	12	13	1	2	3	4	1	2	3	4	
1	**=ISP03-HZK1-B01 | Temperatur** **Heizkreis Deckenstrahler Vorlauffühler Temperatur**					1																																						1	1		1		1			**7.2) Trendlog**
2	**=ISP03-HZK1-B02 | Temperatur** **Heizkreis Deckenstrahler Rücklauffühler Temperatur**					1																																						1	1		1		1			**7.2) Trendlog**
3	**=ISP03-HZK1-P01 | Betriebsmeldung** **Heizkreis Deckenstrahler Pumpe Betriebsmeldung**			1										1																														1					1			
4	**=ISP03-HZK1-P01 | Schaltbefehl** **Heizkreis Deckenstrahler Pumpe Schaltbefehl**	1																	1																	1									1	1				2			**7.2) Status Aggregate**
5	**=ISP03-HZK1-P01 | Störmeldung** **Heizkreis Deckenstrahler Pumpe Störmeldung**			1													1																											1		1			1	1		
6	**=ISP03-HZK1-WMZ01 | Zählwert** **Heizkreis Deckenstrahler Wärmemengenzähler Zählwert**										1							1																										1	1		1		1			**7.2) Trendlog**
7	**=ISP03-HZK1-Y01 | Rückführwert** **Heizkreis Deckenstrahler Regelventil Rückführwert**					1																																						1	1				1			**7.2) Trendlog**
8	**=ISP03-HZK1-Y01 | Stellsignal** **Heizkreis Deckenstrahler Regelventil Stellsignal**		1																																	1								1					1			
		1	1	2		3					1			1			1	1	1																	2								8	5	1	3		9	1		

	Revision	Datum	Name
1			
2			
3			

Ersteller:	M.Wieland
Datum:	11.03.2022
Geprüft:	
Datum:	

Ersteller:
RR-SOFTWARE
Johann-Grienwald-Str.7
94137 Bayerbach

Kunde:
KUNDE
Kunde Straße
Kunde Ort

Projekt / Objekt:
PROJEKT
Projekt Straße
Projekt Ort

Kommission: ---
Zeichnungsnummer: 2022_X
Vorabzug

=ISP03
-
Werkstatt
Heizkreisverteiler

Building Automation

DIN EN ISO 16484 -3: 2005 -12

GA -Funktionsliste

1) Dauerbefehl: z.B. 0;UI=2 BA
Impulsbefehl: z.B. 0,UI=3 BA
Stellbefehl: z.B. Zu.0 -Auf=2 BA
Pulsweitenmod. z.B. 1 BA

2) aktiv oder passiv

3) nur gemeinsame, kommunikative Datepunkte von Fremdsystem für interoperable Funktionen

4) pro Eingangs -Benutzeradresse zum a) Zusammenfassen.
b) Verzögern und c) Unterdrücken von Meldungen

5) pro Ausgangs -Benutzeradresse

6) Stellausgabe: z.B. 3 -Punkt = 2x2-Punkt

7) pro Eingangs Benutzeradresse

8) z.B. Gerätestatus, Zeitschalttab, Sicherheitspkt, Regler, Datei (DIN EN ISO 16484-5)

9) Falls erforderlich sind bei gemeinsamen (shared) Datenpunkten die Funktionen im Client mit "A" und die im Server mit "B" zu kennzeichnen (siehe BIBBs).

HZK2

Heizkreis Lufterhitzer

| | Datenpunkte | Ein -/Ausgabefunktionen | | | | | | | | | | Verarbeitungsfunktionen | | | | | | | | | |

Building Automation

DIN EN ISO 16484 -3: 2005 -12

GA -Funktionsliste

1) Dauerbefehl: z.B. 0;UI=2 BA
Impulsbefehl: z.B. 0,UI=3 BA
Stellbefehl: z.B. Zu.0 -Auf=2 BA
Pulsweitenmod. z.B. 1 BA

2) aktiv oder passiv

3) nur gemeinsame, kommunikative Datepunkte von Fremdsystem für interoperable Funktionen

4) pro Eingangs -Benutzeradresse zum a) Zusammenfassen.
b) Verzögern und c) Unterdrücken von Meldungen

5) pro Ausgangs -Benutzeradresse

6) Stellausgabe: z.B. 3 -Punkt = 2x2-Punkt

7) pro Eingangs Benutzeradresse

8) z.B. Gerätestatus, Zeitschalttab, Sicherheitspkt, Regler, Datei (DIN EN ISO 16484-5)

9) Falls erforderlich sind bei gemeinsamen (shared) Datenpunkten die Funktionen im Client mit "A" und die im Server mit "B" zu kennzeichnen (siehe BIBBs).

WVN

Wärmeversorungsnetz

	Datenpunkte / Funktionstexte	Ein -/Ausgabefunktionen										Verarbeitungsfunktionen																																		Management-funktionen				Bedien -funktionen				Bemerkung
		Physikalisch					Gemeinsam					Überwachen						Steuern					Regeln								Rechnen/Optimieren																								
		Binäre Ausgabe Schalten/Stellen 1)	Analoge Ausgabe Stellen	Binäre Eingabe Melden	Binäre Eingabe Zählen	Analoge Eingabe Messen 2)	Binärer Ausgabewert, Schalten	Analoger Ausgabewert, Stellen/Sollwert	Binärer Eingabewert, Zustand	Zählwerteingabe	Analoger Eingabewert, Messen	Grenzwert fest	Grenzwert gleitend	Betriebsstunden-Erfassung	Ereigniszählung	Befehlsausführkontrolle	Meldungsbearbeitung 4)	Anlagensteuerung	Motorsteuerung	Umschaltung 5)	Folgesteuerung 5)	Sicherheits-/Frostschutzsteuerung	P-Regelung	PI-/PID-Regelung	Sollwertführung/-kennlinie	Stellausgabe stetig	Stellausgabe 2-Punkt 6)	Stellausgabe Pulsweitenmodulation	Begrenzung Sollwert/Stellgösse	Parameterumschaltung	h.x geführte Strategie 7)	Arithmetische Berechnung 7)	Ereignisabhängiges Schalten	Zeitabhängiges Schalten	Gleitendes Ein-/Ausschalten	Zyklisches Schalten	Nachtkühlbetrieb	Raumtemperaturbegrenzung	Energierückgewinnung 7)	Netzersatzbetrieb	Netzwiederkehrprogramm	Höchstlastbegrenzung	Tarifabhängiges Schalten	Ein-/Ausgabe Objekttyp 9)	Komplexer Objekttyp 8) 9)	Ereignis-Langzeitspeicherung	Historisierung in Datenbank	Grafik/Anlagenbild	Dynamische Einblendung	Ereignis-Anweisungstext	Nachricht an externe Stelle	
		1					2					3						4					5								6													7				8				
		1	2	3	4	5	1	2	3	4	5	1	2	3	4	5	6	1	2	3	4	5	1	2	3	4	5	6	7	8	1	2	3	4	5	6	7	8	9	10	11	12	13	1	2	3	4	1	2	3	4	
1	=ISP03-WVN-B01 | Druck Wärmeversorungsnetz Differenzdruckaufnehmer Druck					1																																						1	1		1		1				7.2) Trendlog
2	=ISP03-WVN-B02 | Temperatur Wärmeversorungsnetz Vorlauffühler Temperatur					1																																						1	1		1		1				7.2) Trendlog
3	=ISP03-WVN-B03 | Temperatur Wärmeversorungsnetz Vorlauffühler Temperatur					1																																						1	1		1		1				7.2) Trendlog
4	=ISP03-WVN-B04 | Temperatur Wärmeversorungsnetz Vorlauffühler Temperatur					1																																						1	1		1		1				7.2) Trendlog
5	=ISP03-WVN-B05 | Druck Wärmeversorungsnetz Druckaufnehmer Druck					1						2										1																						1	3		1		1	1			7.2) Trendlog 7.2) Event Log 7.2) Event Log
6	=ISP03-WVN-B06 | Temperatur Wärmeversorungsnetz Rücklauffühler Temperatur					1																																						1	1		1		1				7.2) Trendlog
7	=ISP03-WVN-P01 | Betriebsmeldung Wärmeversorungsnetz Pumpe Betriebsmeldung			1										1																														1					1				
8	=ISP03-WVN-P01 | Schaltbefehl Wärmeversorungsnetz Pumpe Schaltbefehl	1																	1																	1									1	1				2				7.2) Status Aggregate
9	=ISP03-WVN-P01 | Stellsignal Wärmeversorungsnetz Pumpe Stellsignal		1																																										1					1				
10	=ISP03-WVN-P01 | Störmeldung Wärmeversorungsnetz Pumpe Störmeldung			1													1																											1		1			1	1			7.2) Event Log
11	=ISP03-WVN-WMZ01 | Zählwert Wärmeversorungsnetz Wärmemengenzähler Zählwert										1							1																										1	1		1		1				7.2) Trendlog
12	=ISP03-WVN-Y01 | Rückführwert Wärmeversorungsnetz Regelventil Rückführwert					1																																						1	1				1				7.2) Trendlog
13	=ISP03-WVN-Y01 | Stellsignal Wärmeversorungsnetz Regelventil Stellsignal		1																																	1								1					1				
		1	2	2		7					1	2		1			1	1	1			1													2									12	12	1	7		14	2			

1			
2			
3			
	Revision	Datum	Name

Ersteller:	M.Wieland
Datum:	11.03.2022
Geprüft:	
Datum:	

Ersteller:
RR-SOFTWARE
Johann-Grienwald-Str.7
94137 Bayerbach

Kunde:
KUNDE
Kunde Straße
Kunde Ort

Projekt / Objekt:
PROJEKT
Projekt Straße
Projekt Ort

Kommission: ---
Zeichnungsnummer: 2022_X
Vorabzug

=ISP03
-
Werkstatt
Heizkreisverteiler

Vorabzug

Projekt:

PROJEKT
Projekt Straße
Projekt Ort

Kunde:

KUNDE
Kunde Straße
Kunde Ort

Ersteller:

RR-SOFTWARE
Johann-Grienwald-Str.7
94137 Bayerbach

Versionen:

Ver. 1.0

Ver. 1.1

Kommission:

Zeichnungsnummer:

2022_X

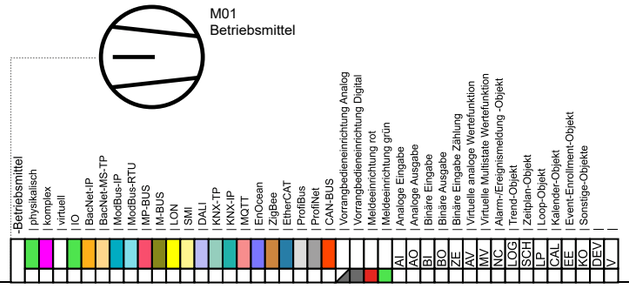

1			
2			
3			
	Revision	Datum	Name

Ersteller:	M.Wieland
Datum:	11.03.2022
Geprüft:	
Datum:	

Ersteller:
RR-SOFTWARE
Johann-Grienwald-Str.7
94137 Bayerbach

Kunde:
KUNDE
Kunde Straße
Kunde Ort

Projekt / Objekt:
PROJEKT
Projekt Straße
Projekt Ort

Kommission: ---
Zeichnungsnummer: 2022_X
Vorabzug

=ISP04
-
Verwaltung

Inhaltsverzeichnis

Deckblatt			=ISP04-	**36**
Inhaltsverzeichnis			=ISP04-	**37**
SSK	Schaltschrank		=ISP04-SSK	**38**
SSK	Schaltschrank		=ISP04-SSK	**39**
SSK	Schaltschrank		=ISP04-SSK	**40**
SSK	Schaltschrank	*Funktionsliste*	=ISP04-SSK	**41**
SSK	Schaltschrank	*Funktionsliste*	=ISP04-SSK	**42**
HKV	Heizkreisverteiler		=ISP04-	**43**
HKV	Heizkreisverteiler		=ISP04-	**44**
HKV	Heizkreisverteiler	*Funktionsliste*	=ISP04-	**45**
HKV	Heizkreisverteiler	*Funktionsliste*	=ISP04-	**46**
HKV	Heizkreisverteiler	*Funktionsliste*	=ISP04-	**47**
HKV	Heizkreisverteiler	*Funktionsliste*	=ISP04-	**48**
HKV	Heizkreisverteiler	*Funktionsliste*	=ISP04-	**49**
HKV	Heizkreisverteiler	*Funktionsliste*	=ISP04-	**50**
HKV	Heizkreisverteiler	*Funktionsliste*	=ISP04-	**51**
HKV	Heizkreisverteiler	*Funktionsliste*	=ISP04-	**52**
HKV	Heizkreisverteiler	*Funktionsliste*	=ISP04-	**53**
RLT1	Lüftung Büro		=ISP04-RLT1	**54**
RLT1	Lüftung Büro	*Funktionsliste*	=ISP04-RLT1	**55**
RLT1	Lüftung Büro	*Funktionsliste*	=ISP04-RLT1	**56**
RLT1	Lüftung Büro	*Funktionsliste*	=ISP04-RLT1	**57**
RLT2	Lüftung Küche		=ISP04-RLT2	**58**
RLT2	Lüftung Küche	*Funktionsliste*	=ISP04-RLT2	**59**
RLT2	Lüftung Küche	*Funktionsliste*	=ISP04-RLT2	**60**
RLT2	Lüftung Küche	*Funktionsliste*	=ISP04-RLT2	**61**

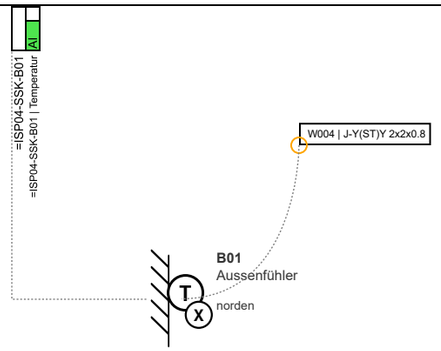

Türanschlag??? / Bei 2 Lüftungen min. 1200mm

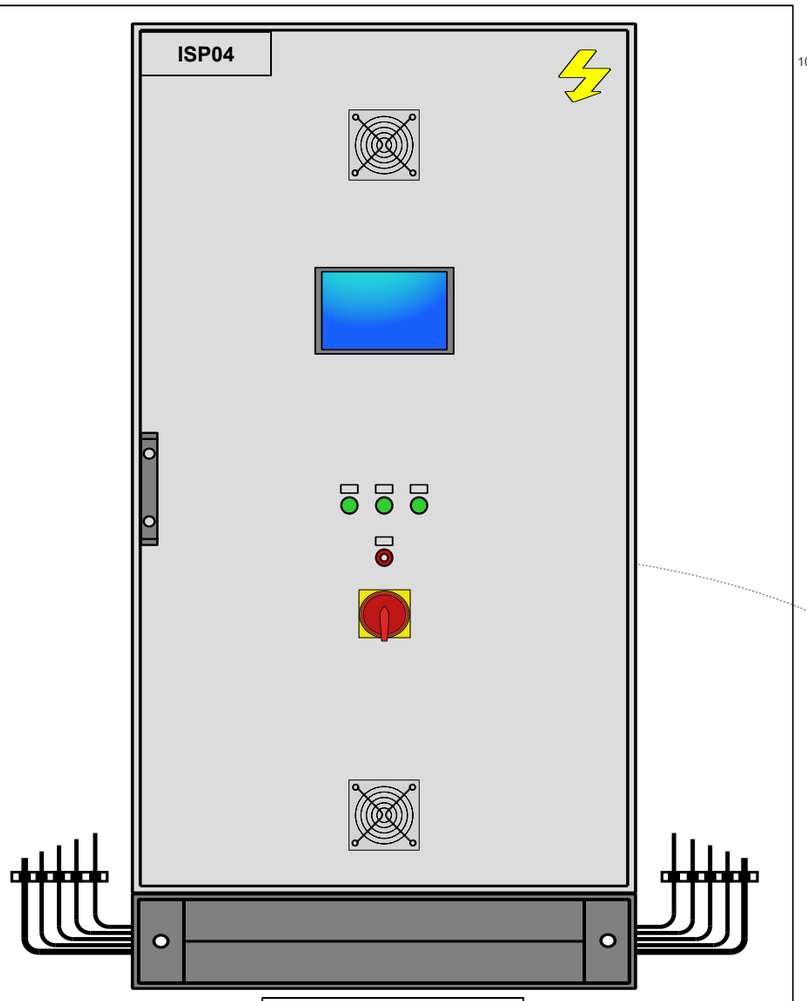

1000x2000x400

- Beleuchtung (FI)
- Überspannungsschutzeinrichtung
- Schaltschrankbelüftung aktiv (Lüfter)
- Phasenüberwachung
- 2x Steckdose (FI)
- Sammelstörung
- Entriegelung
- Xoro 15" Bediengerät

W001 | NYM-J 5x10
W002 | LWL
W003 | J-Y(ST)Y 2x2x0.8

BxHxT: 1000x2000x400mm
Sockel: 200mm

1			
2			
3			
	Revision	Datum	Name

Ersteller:	M.Wieland
Datum:	11.03.2022
Geprüft:	
Datum:	

Ersteller:
RR-SOFTWARE
Johann-Grienwald-Str.7
94137 Bayerbach

Kunde:
KUNDE
Kunde Straße
Kunde Ort

Projekt / Objekt:
PROJEKT
Projekt Straße
Projekt Ort

Kommission:

Zeichnungsnummer:
2022_X
Vorabzug

=ISP04
-SSK
Verwaltung
Schaltschrank

Seite: **40**
Von: **125**

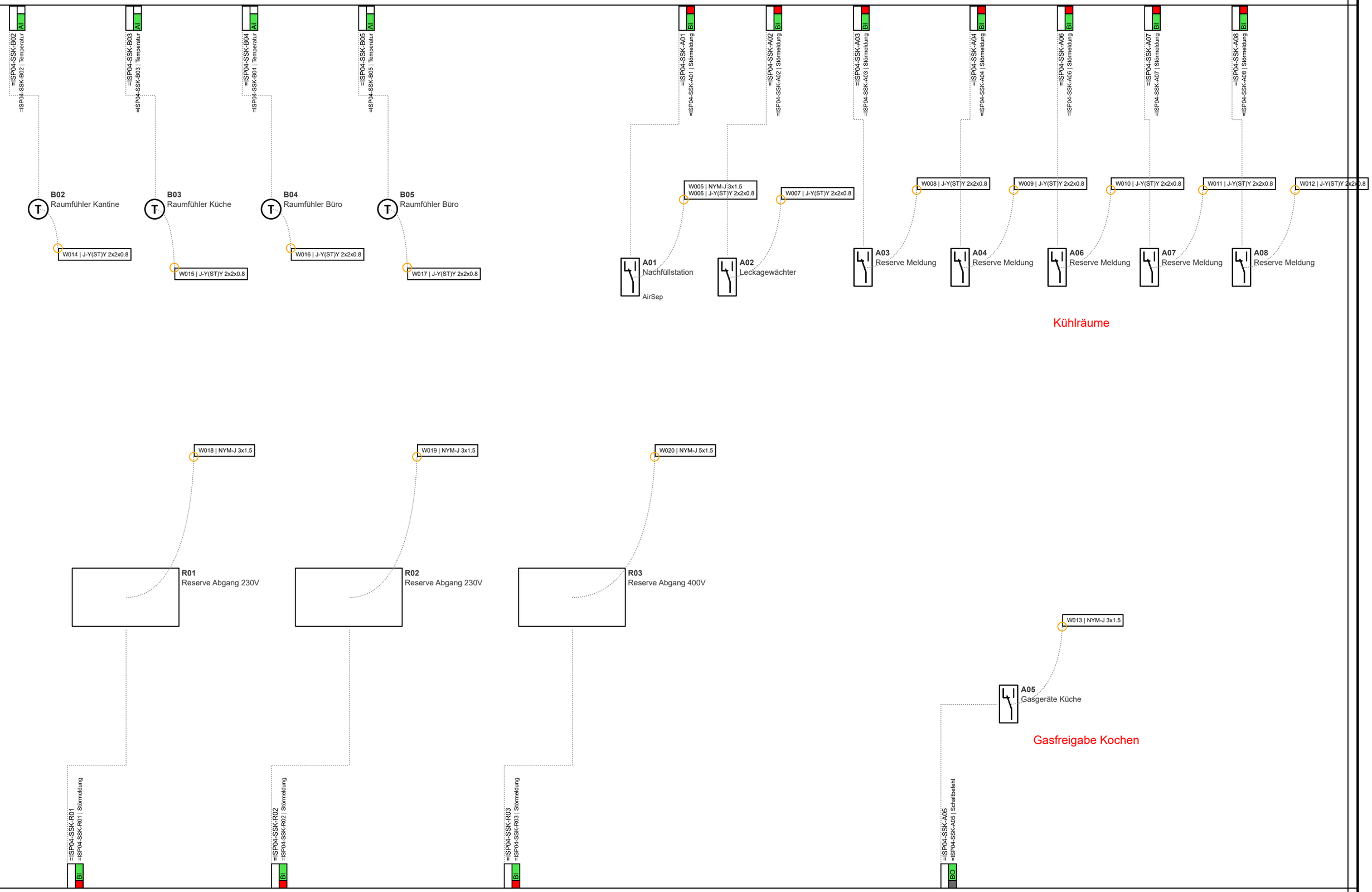

1			
2			
3			
	Revision	Datum	Name

Ersteller:	M.Wieland
Datum:	11.03.2022
Geprüft:	
Datum:	

Ersteller:
RR-SOFTWARE
Johann-Grienwald-Str.7
94137 Bayerbach

Kunde:
KUNDE
Kunde Straße
Kunde Ort

Projekt / Objekt:
PROJEKT
Projekt Straße
Projekt Ort

Kommission:

Zeichnungsnummer:
2022_X
Vorabzug

=ISP04
-SSK
Verwaltung
Schaltschrank

Seite: 41
Von: 125

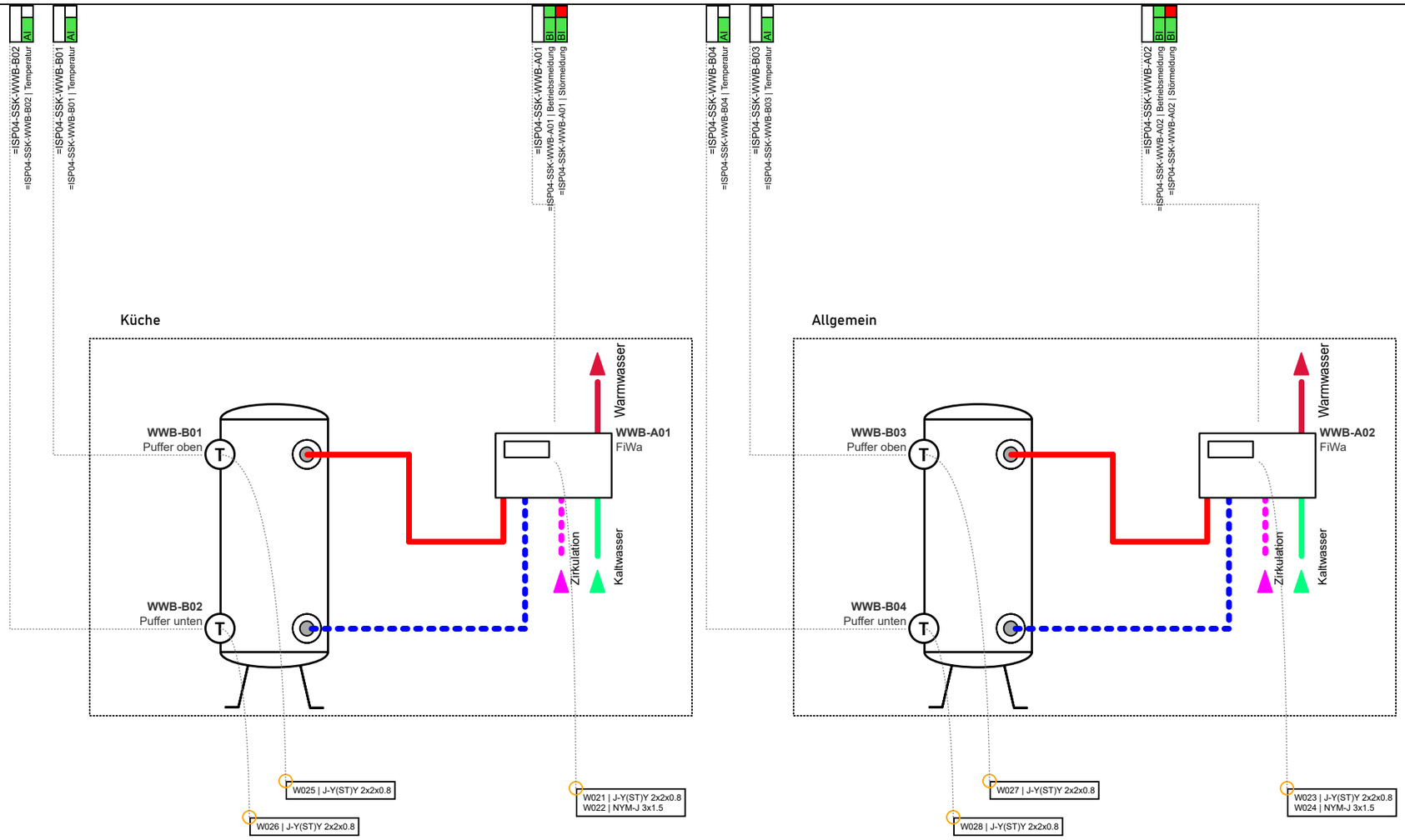

1			
2			
3			
	Revision	Datum	Name

Ersteller:	M.Wieland
Datum:	11.03.2022
Geprüft:	
Datum:	

Ersteller:
RR-SOFTWARE
Johann-Grienwald-Str.7
94137 Bayerbach

Kunde:
KUNDE
Kunde Straße
Kunde Ort

Projekt / Objekt:
PROJEKT
Projekt Straße
Projekt Ort

Kommission:

Zeichnungsnummer:
2022_X
Vorabzug

=ISP04
-SSK
Verwaltung
Schaltschrank

Seite: 42
Von: 125

Building Automation

DIN EN ISO 16484 -3: 2005 -12

GA -Funktionsliste

1) Dauerbefehl: z.B. 0;UI=2 BA
Impulsbefehl: z.B. 0,UI=3 BA
Stellbefehl: z.B. Zu.0 -Auf=2 BA
Pulsweitenmod. z.B. 1 BA

2) aktiv oder passiv

3) nur gemeinsame, kommunikative Datepunkte von Fremdsystem für interoperable Funktionen

4) pro Eingangs -Benutzeradresse zum a) Zusammenfassen.
b) Verzögern und c) Unterdrücken von Meldungen

5) pro Ausgangs -Benutzeradresse

6) Stellausgabe: z.B. 3 -Punkt = 2x2-Punkt

7) pro Eingangs Benutzeradresse

8) z.B. Gerätestatus, Zeitschalttab, Sicherheitspkt, Regler, Datei (DIN EN ISO 16484-5)

9) Falls erforderlich sind bei gemeinsamen (shared) Datenpunkten die Funktionen im Client mit "A" und die im Server mit "B" zu kennzeichnen (siehe BIBBs).

SSK

Schaltschrank

| | | Ein -/Ausgabefunktionen | | | | | | | | | | Verarbeitungsfunktionen | | | | | | | | | |

Building Automation

DIN EN ISO 16484 -3: 2005 -12

GA -Funktionsliste

1) Dauerbefehl: z.B. 0;UI=2 BA
Impulsbefehl: z.B. 0,UI=3 BA
Stellbefehl: z.B. Zu.0 -Auf=2 BA
Pulsweitenmod. z.B. 1 BA

2) aktiv oder passiv

3) nur gemeinsame, kommunikative Datepunkte von Fremdsystem für interoperable Funktionen

4) pro Eingangs -Benutzeradresse zum a) Zusammenfassen.
b) Verzögern und c) Unterdrücken von Meldungen

5) pro Ausgangs -Benutzeradresse

6) Stellausgabe: z.B. 3 -Punkt = 2x2-Punkt

7) pro Eingangs Benutzeradresse

8) z.B. Gerätestatus, Zeitschalttab, Sicherheitspkt, Regler, Datei (DIN EN ISO 16484-5)

9) Falls erforderlich sind bei gemeinsamen (shared) Datenpunkten die Funktionen im Client mit "A" und die im Server mit "B" zu kennzeichnen (siehe BIBBs).

SSK

Schaltschrank

		Ein -/Ausgabefunktionen										Verarbeitungsfunktionen																																								Management-funktionen				Bedien -funktionen				Bemerkung
		Physikalisch					Gemeinsam					Überwachen						Steuern					Regeln								Rechnen/Optimieren																														
		Binäre Ausgabe Schalten/Stellen 1)	Analoge Ausgabe Stellen	Binäre Eingabe Melden	Binäre Eingabe Zählen	Analoge Eingabe Messen 2)	Binärer Ausgabewert, Schalten	Analoger Ausgabewert, Stellen/Sollwert	Binärer Eingabewert, Zustand	Zählwerteingabe	Analoger Eingabewert, Messen	Grenzwert fest	Grenzwert gleitend	Betriebsstunden-Erfassung	Ereigniszählung	Befehlsausführkontrolle	Meldungsbearbeitung 4)	Anlagensteuerung	Motorsteuerung	Umschaltung 5)	Folgesteuerung 5)	Sicherheits-/Frostschutzsteuerung	P-Regelung	PI-/PID-Regelung	Sollwertführung/-kennlinie	Stellausgabe stetig	Stellausgabe 2-Punkt 6)	Stellausgabe Pulsweitenmodulation	Begrenzung Sollwert/Stellgösse	Parameterumschaltung	h.x geführte Strategie 7)	Arithmetische Berechnung 7)	Ereignisabhängiges Schalten	Zeitabhängiges Schalten	Gleitendes Ein-/Ausschalten	Zyklisches Schalten	Nachtkühlbetrieb	Raumtemperaturbegrenzung	Energierückgewinnung 7)	Netzersatzbetrieb	Netzwiederkehrprogramm	Höchstlastbegrenzung	Tarifabhängiges Schalten	Ein-/Ausgabe Objekttyp 9)	Komplexer Objekttyp 8) 9)	Ereignis-Langzeitspeicherung	Historisierung in Datenbank	Grafik/Anlagenbild	Dynamische Einblendung	Ereignis-Anweisungstext	Nachricht an externe Stelle	
Datenpunkte		1					2					3						4					5								6															7				8				
Funktionstexte		1	2	3	4	5	1	2	3	4	5	1	2	3	4	5	6	1	2	3	4	5	1	2	3	4	5	6	7	8	1	2	3	4	5	6	7	8	9	10	11	12	13	1	2	3	4	1	2	3	4	
	Übertrag	3		16		5											16				1	1																			1			7	20	16	13		23	15		
25	**=ISP04-SSK-R02 | Störmeldung Schaltschrank Reserve Abgang 230V Störmeldung**			1													1																													1	1			1	1		**7.2) Event Log**
26	**=ISP04-SSK-R03 | Störmeldung Schaltschrank Reserve Abgang 400V Störmeldung**			1													1																													1	1			1	1		**7.2) Event Log**
27	**=ISP04-SSK-WWB-A01 | Betriebsmeldung Schaltschrank FiWa Betriebsmeldung**			1																																								1					1			
28	**=ISP04-SSK-WWB-A01 | Störmeldung Schaltschrank FiWa Störmeldung**			1													1																													1	1			1	1		**7.2) Event Log**
29	**=ISP04-SSK-WWB-A02 | Betriebsmeldung Schaltschrank FiWa Betriebsmeldung**			1																																								1					1			
30	**=ISP04-SSK-WWB-A02 | Störmeldung Schaltschrank FiWa Störmeldung**			1													1																													1	1			1	1		**7.2) Event Log**
31	**=ISP04-SSK-WWB-B01 | Temperatur Schaltschrank Puffer oben Temperatur**					1																																						1	1		1		1			**7.2) Trendlog**
32	**=ISP04-SSK-WWB-B02 | Temperatur Schaltschrank Puffer unten Temperatur**					1																																						1	1		1		1			**7.2) Trendlog**
33	**=ISP04-SSK-WWB-B03 | Temperatur Schaltschrank Puffer oben Temperatur**					1																																						1	1		1		1			**7.2) Trendlog**
34	**=ISP04-SSK-WWB-B04 | Temperatur Schaltschrank Puffer unten Temperatur**					1																																						1	1		1		1			**7.2) Trendlog**
		3		22		9											20				1	1																			1			13	28	20	17		33	19		

ANMERKUNG
Definition der Funktionen gemäß
VDI 3814 Blatt 1 : 2005
(DIN EN ISO 16484 -3)
Kennzeichne projektspezifische Beschreibung nicht genormter Funktionen in der Bemerkungsspalte der Datenpunkt-Zeile z. B. mit
Zeile Nr., Abschnitt Nr., Spalte Nr.,
Beiblatt/Beschreibung Nr.

BIBBs =
BACnet Interoperability Building Blocks,

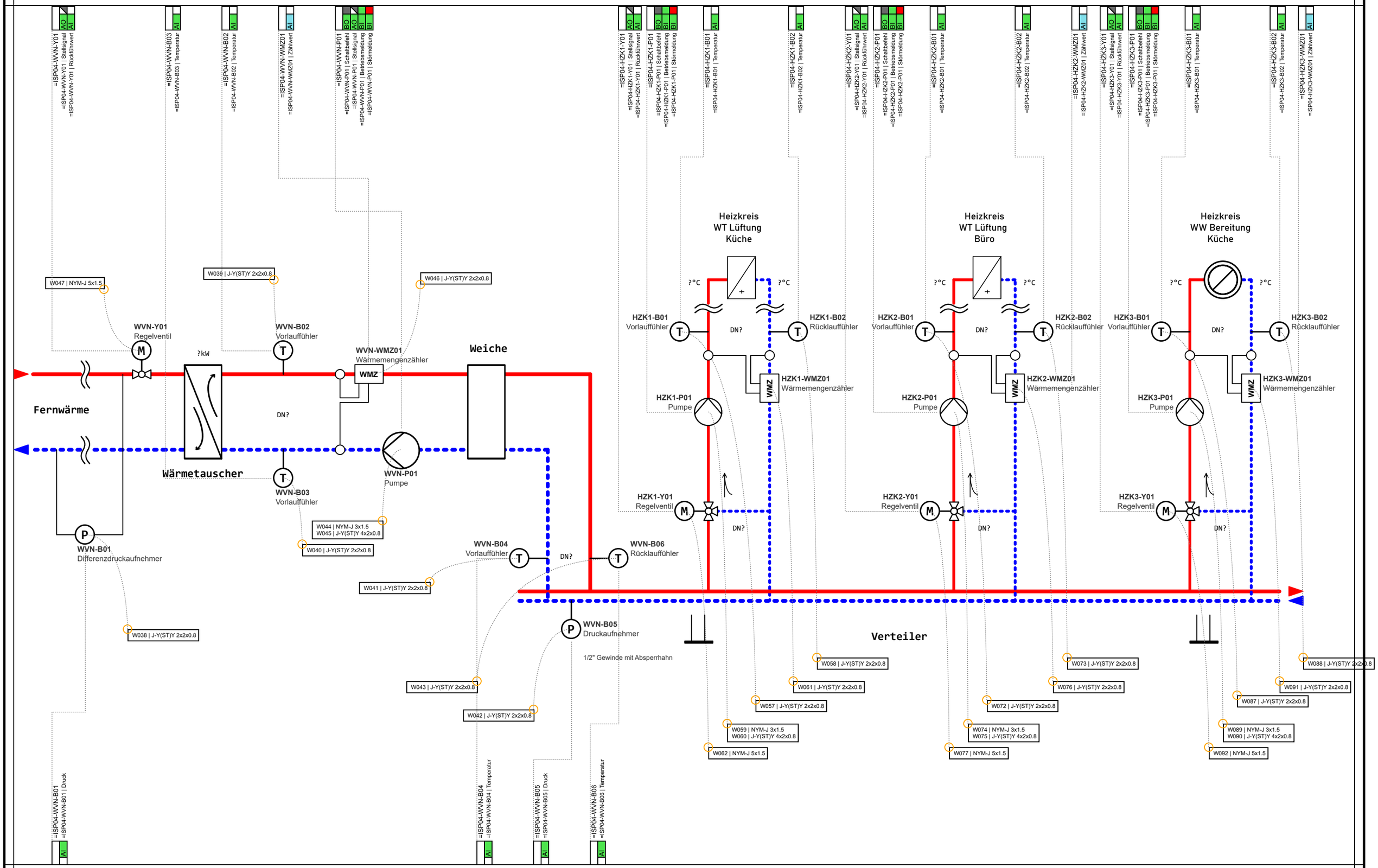

1				Ersteller:	M.Wieland	Ersteller: RR-SOFTWARE Johann-Grienwald-Str.7 94137 Bayerbach	Kunde: KUNDE Kunde Straße Kunde Ort	Projekt / Objekt: PROJEKT Projekt Straße Projekt Ort	Kommission: ---	=ISP04	Seite: 45
2				Datum:	11.03.2022				Zeichnungsnummer: 2022_X	-	
3				Geprüft:					Vorabzug	Verwaltung	Von: 125
	Revision	Datum	Name	Datum:						Heizkreisverteiler	

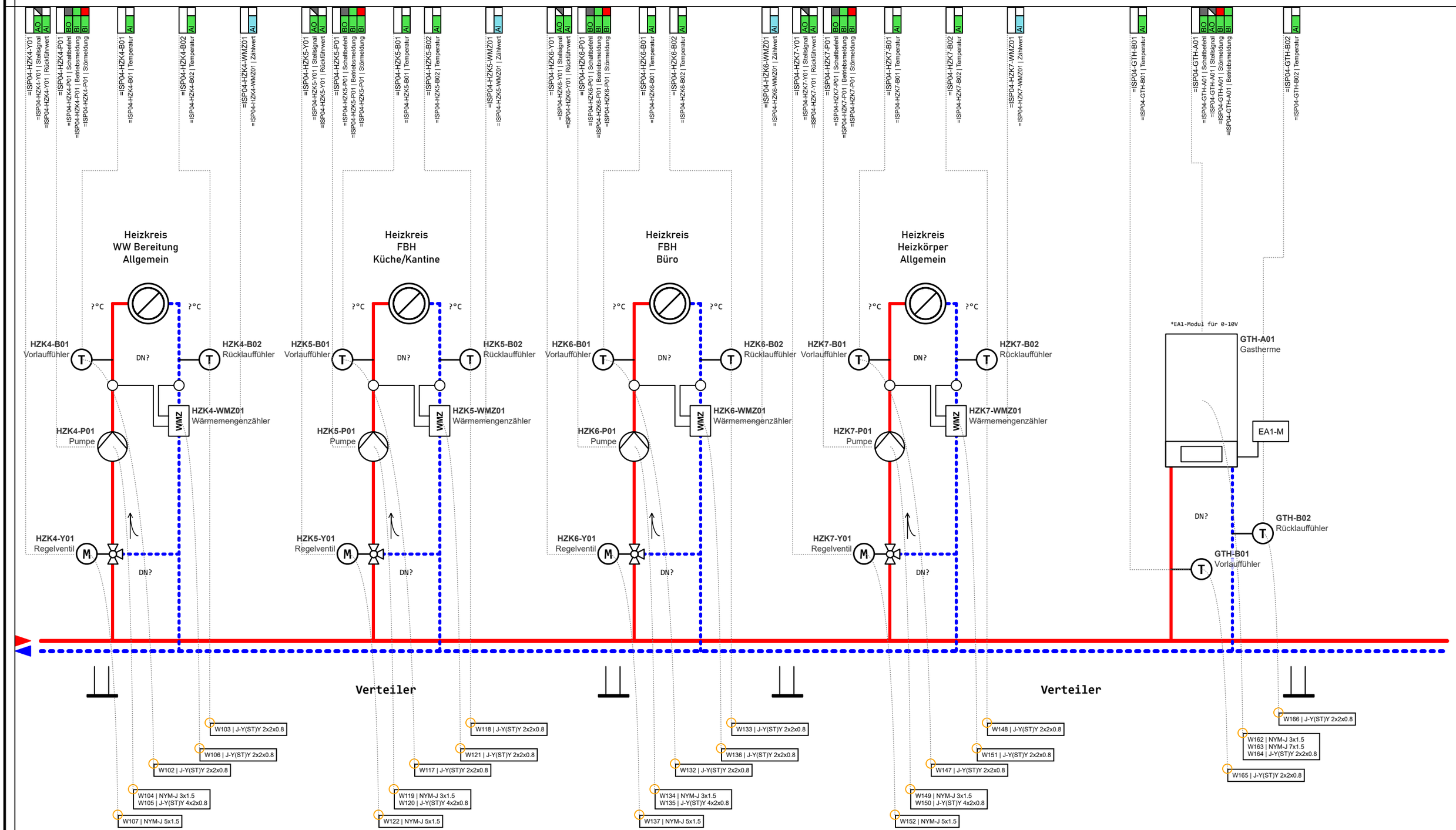

1			
2			
3			
	Revision	Datum	Name

Ersteller:	M.Wieland
Datum:	11.03.2022
Geprüft:	
Datum:	

Ersteller:
RR-SOFTWARE
Johann-Grienwald-Str.7
94137 Bayerbach

Kunde:
KUNDE
Kunde Straße
Kunde Ort

Projekt / Objekt:
PROJEKT
Projekt Straße
Projekt Ort

Kommission:

Zeichnungsnummer:
2022_X
Vorabzug

=ISP04
-
Verwaltung
Heizkreisverteiler

Seite: 46
Von: 125

Building Automation

DIN EN ISO 16484 -3: 2005 -12

GA -Funktionsliste

1) Dauerbefehl: z.B. 0;UI=2 BA
Impulsbefehl: z.B. 0,UI=3 BA
Stellbefehl: z.B. Zu.0 -Auf=2 BA
Pulsweitenmod. z.B. 1 BA

2) aktiv oder passiv

3) nur gemeinsame, kommunikative Datepunkte von Fremdsystem für interoperable Funktionen

4) pro Eingangs -Benutzeradresse zum a) Zusammenfassen.
b) Verzögern und c) Unterdrücken von Meldungen

5) pro Ausgangs -Benutzeradresse

6) Stellausgabe: z.B. 3 -Punkt = 2x2-Punkt

7) pro Eingangs Benutzeradresse

8) z.B. Gerätestatus, Zeitschalttab, Sicherheitspkt, Regler, Datei (DIN EN ISO 16484-5)

9) Falls erforderlich sind bei gemeinsamen (shared) Datenpunkten die Funktionen im Client mit "A" und die im Server mit "B" zu kennzeichnen (siehe BIBBs).

HZK1

Heizkreis Lüftung Küche

	Datenpunkte	Ein -/Ausgabefunktionen										Verarbeitungsfunktionen																																		Management-funktionen				Bedien -funktionen				Bemerkung
		Physikalisch					Gemeinsam					Überwachen						Steuern					Regeln								Rechnen/Optimieren																							
		Binäre Ausgabe Schalten/Stellen 1)	Analoge Ausgabe Stellen	Binäre Eingabe Melden	Binäre Eingabe Zählen	Analoge Eingabe Messen 2)	Binärer Ausgabewert, Schalten	Analoger Ausgabewert, Stellen/Sollwert	Binärer Eingabewert, Zustand	Zählwerteingabe	Analoger Eingabewert, Messen	Grenzwert fest	Grenzwert gleitend	Betriebsstunden-Erfassung	Ereigniszählung	Befehlsausführkontrolle	Meldungsbearbeitung 4)	Anlagensteuerung	Motorsteuerung	Umschaltung 5)	Folgesteuerung 5)	Sicherheits-/Frostschutzsteuerung	P-Regelung	PI-/PID-Regelung	Sollwertführung/-kennlinie	Stellausgabe stetig	Stellausgabe 2-Punkt 6)	Stellausgabe Pulsweitenmodulation	Begrenzung Sollwert/Stellgösse	Parameterumschaltung	h.x geführte Strategie 7)	Arithmetische Berechnung 7)	Ereignisabhängiges Schalten	Zeitabhängiges Schalten	Gleitendes Ein-/Ausschalten	Zyklisches Schalten	Nachtkühlbetrieb	Raumtemperaturbegrenzung	Energierückgewinnung 7)	Netzersatzbetrieb	Netzwiederkehrprogramm	Höchstlastbegrenzung	Tarifabhängiges Schalten	Ein-/Ausgabe Objekttyp 9)	Komplexer Objekttyp 8) 9)	Ereignis-Langzeitspeicherung	Historisierung in Datenbank	Grafik/Anlagenbild	Dynamische Einblendung	Ereignis-Anweisungstext	Nachricht an externe Stelle	ANMERKUNG Definition der Funktionen gemäß VDI 3814 Blatt 1 : 2005 (DIN EN ISO 16484 -3) Kennzeichne projektspezifische Beschreibung nicht genormter Funktionen in der Bemerkungsspalte der Datenpunkt-Zeile z. B. mit Zeile Nr., Abschnitt Nr., Spalte Nr., Beiblatt/Beschreibung Nr. BIBBs = BACnet Interoperability Building Blocks,
	Funktionstexte	1					2					3						4					5								6													7				8				
		1	2	3	4	5	1	2	3	4	5	1	2	3	4	5	6	1	2	3	4	5	1	2	3	4	5	6	7	8	1	2	3	4	5	6	7	8	9	10	11	12	13	1	2	3	4	1	2	3	4	
1	=ISP04-HZK1-B01 | Temperatur Heizkreis Lüftung Küche Vorlauffühler Temperatur					1																																						1	1		1		1			7.2) Trendlog
2	=ISP04-HZK1-B02 | Temperatur Heizkreis Lüftung Küche Rücklauffühler Temperatur					1																																						1	1		1		1			7.2) Trendlog
3	=ISP04-HZK1-P01 | Betriebsmeldung Heizkreis Lüftung Küche Pumpe Betriebsmeldung			1										1																														1					1			
4	=ISP04-HZK1-P01 | Schaltbefehl Heizkreis Lüftung Küche Pumpe Schaltbefehl	1																	1																	1									1	1				2			7.2) Status Aggregate
5	=ISP04-HZK1-P01 | Störmeldung Heizkreis Lüftung Küche Pumpe Störmeldung			1													1																											1		1			1	1		7.2) Event Log
6	=ISP04-HZK1-WMZ01 | Zählwert Heizkreis Lüftung Küche Wärmemengenzähler Zählwert										1							1																										1	1		1		1			7.2) Trendlog
7	=ISP04-HZK1-Y01 | Rückführwert Heizkreis Lüftung Küche Regelventil Rückführwert					1																																						1	1				1			7.2) Trendlog
8	=ISP04-HZK1-Y01 | Stellsignal Heizkreis Lüftung Küche Regelventil Stellsignal		1																																	1								1					1			
		1	1	2		3					1			1			1	1	1																	2								8	5	1	3		9	1		

	Revision	Datum	Name
1			
2			
3			

Ersteller:	M.Wieland
Datum:	11.03.2022
Geprüft:	
Datum:	

Ersteller:
RR-SOFTWARE
Johann-Grienwald-Str.7
94137 Bayerbach

Kunde:
KUNDE
Kunde Straße
Kunde Ort

Projekt / Objekt:
PROJEKT
Projekt Straße
Projekt Ort

Kommission: ---
Zeichnungsnummer: 2022_X
Vorabzug

=ISP04
-
Verwaltung
Heizkreisverteiler

Building Automation

DIN EN ISO 16484 -3: 2005 -12

GA -Funktionsliste

1) Dauerbefehl: z.B. 0;UI=2 BA
Impulsbefehl: z.B. 0,UI=3 BA
Stellbefehl: z.B. Zu.0 -Auf=2 BA
Pulsweitenmod. z.B. 1 BA

2) aktiv oder passiv

3) nur gemeinsame, kommunikative Datepunkte von Fremdsystem für interoperable Funktionen

4) pro Eingangs -Benutzeradresse zum a) Zusammenfassen.
b) Verzögern und c) Unterdrücken von Meldungen

5) pro Ausgangs -Benutzeradresse

6) Stellausgabe: z.B. 3 -Punkt = 2x2-Punkt

7) pro Eingangs Benutzeradresse

8) z.B. Gerätestatus, Zeitschalttab, Sicherheitspkt, Regler, Datei (DIN EN ISO 16484-5)

9) Falls erforderlich sind bei gemeinsamen (shared) Datenpunkten die Funktionen im Client mit "A" und die im Server mit "B" zu kennzeichnen (siehe BIBBs).

HZK2

Heizkreis Lüftung Büro

		Ein -/Ausgabefunktionen										Verarbeitungsfunktionen																																		Management-funktionen				Bedien -funktionen				Bemerkung
		Physikalisch					Gemeinsam					Überwachen						Steuern					Regeln								Rechnen/Optimieren																								
		Binäre Ausgabe Schalten/Stellen 1)	Analoge Ausgabe Stellen	Binäre Eingabe Melden	Binäre Eingabe Zählen	Analoge Eingabe Messen 2)	Binärer Ausgabewert, Schalten	Analoger Ausgabewert, Stellen/Sollwert	Binärer Eingabewert, Zustand	Zählwerteingabe	Analoger Eingabewert, Messen	Grenzwert fest	Grenzwert gleitend	Betriebsstunden-Erfassung	Ereigniszählung	Befehlsausführkontrolle	Meldungsbearbeitung 4)	Anlagensteuerung	Motorsteuerung	Umschaltung 5)	Folgesteuerung 5)	Sicherheits-/Frostschutzsteuerung	P-Regelung	PI-/PID-Regelung	Sollwertführung/-kennlinie	Stellausgabe stetig	Stellausgabe 2-Punkt 6)	Stellausgabe Pulswetenmodulation	Begrenzung Sollwert/Stellgösse	Parameterumschaltung	h,x geführte Strategie 7)	Arithmetische Berechnung 7)	Ereignisabhängiges Schalten	Zeitabhängiges Schalten	Gleitendes Ein-/Ausschalten	Zyklisches Schalten	Nachtkühlbetrieb	Raumtemperaturbegrenzung	Energierückgewinnung 7)	Netzersatzbetrieb	Netzwiederkehrprogramm	Höchstlastbegrenzung	Tarifabhängiges Schalten	Ein-/Ausgabe Objekttyp 9)	Komplexer Objekttyp 8) 9)	Ereignis-Langzeitspeicherung	Historisierung in Datenbank	Grafik/Anlagenbild	Dynamische Einblendung	Ereignis-Anweisungstext	Nachricht an externe Stelle	
Datenpunkte		1					2					3						4					5								6													7				8				
Funktionstexte		1	2	3	4	5	1	2	3	4	5	1	2	3	4	5	6	1	2	3	4	5	1	2	3	4	5	6	7	8	1	2	3	4	5	6	7	8	9	10	11	12	13	1	2	3	4	1	2	3	4	
1	**=ISP04-HZK2-B01 | Temperatur** **Heizkreis Lüftung Büro Vorlauffühler Temperatur**					1																																						1	1		1		1			**7.2) Trendlog**
2	**=ISP04-HZK2-B02 | Temperatur** **Heizkreis Lüftung Büro Rücklauffühler Temperatur**					1																																						1	1		1		1			**7.2) Trendlog**
3	**=ISP04-HZK2-P01 | Betriebsmeldung** **Heizkreis Lüftung Büro Pumpe Betriebsmeldung**			1										1																														1					1			
4	**=ISP04-HZK2-P01 | Schaltbefehl** **Heizkreis Lüftung Büro Pumpe Schaltbefehl**	1																	1																	1									1	1				2			**7.2) Status Aggregate**
5	**=ISP04-HZK2-P01 | Störmeldung** **Heizkreis Lüftung Büro Pumpe Störmeldung**			1													1																											1		1			1	1		
6	**=ISP04-HZK2-WMZ01 | Zählwert** **Heizkreis Lüftung Büro Wärmemengenzähler Zählwert**										1							1																										1	1		1		1			**7.2) Trendlog**
7	**=ISP04-HZK2-Y01 | Rückführwert** **Heizkreis Lüftung Büro Regelventil Rückführwert**					1																																						1	1				1			**7.2) Trendlog**
8	**=ISP04-HZK2-Y01 | Stellsignal** **Heizkreis Lüftung Büro Regelventil Stellsignal**		1																																	1								1					1			
		1	1	2		3					1			1			1	1	1																	2								8	5	1	3		9	1		

ANMERKUNG
Definition der Funktionen gemäß
VDI 3814 Blatt 1 : 2005
(DIN EN ISO 16484 -3)
Kennzeichne projektspezifische Beschreibung nicht genormter Funktionen in der Bemerkungsspalte der Datenpunkt-Zeile z. B. mit
Zeile Nr., Abschnitt Nr., Spalte Nr.,
Beiblatt/Beschreibung Nr.

BIBBs =
BACnet Interoperability Building Blocks,

1			
2			
3			
	Revision	Datum	Name

Ersteller:	M.Wieland
Datum:	11.03.2022
Geprüft:	
Datum:	

Ersteller:
RR-SOFTWARE
Johann-Grienwald-Str.7
94137 Bayerbach

Kunde:
KUNDE
Kunde Straße
Kunde Ort

Projekt / Objekt:
PROJEKT
Projekt Straße
Projekt Ort

Kommission: ---
Zeichnungsnummer: 2022_X
Vorabzug

=ISP04
-
Verwaltung
Heizkreisverteiler

Building Automation

DIN EN ISO 16484 -3: 2005 -12

GA -Funktionsliste

1) Dauerbefehl: z.B. 0;UI=2 BA
Impulsbefehl: z.B. 0,UI=3 BA
Stellbefehl: z.B. Zu.0 -Auf=2 BA
Pulsweitenmod. z.B. 1 BA

2) aktiv oder passiv

3) nur gemeinsame, kommunikative Datepunkte von Fremdsystem für interoperable Funktionen

4) pro Eingangs -Benutzeradresse zum a) Zusammenfassen.
b) Verzögern und c) Unterdrücken von Meldungen

5) pro Ausgangs -Benutzeradresse

6) Stellausgabe: z.B. 3 -Punkt = 2x2-Punkt

7) pro Eingangs Benutzeradresse

8) z.B. Gerätestatus, Zeitschalttab, Sicherheitspkt, Regler, Datei (DIN EN ISO 16484-5)

9) Falls erforderlich sind bei gemeinsamen (shared) Datenpunkten die Funktionen im Client mit "A" und die im Server mit "B" zu kennzeichnen (siehe BIBBs).

HZK3

Warmwasser Küche

| | | Ein -/Ausgabefunktionen | | | | | | | | | | Verarbeitungsfunktionen | | | | | | | | | |

Building Automation

DIN EN ISO 16484 -3: 2005 -12

GA -Funktionsliste

1) Dauerbefehl: z.B. 0;UI=2 BA
Impulsbefehl: z.B. 0,UI=3 BA
Stellbefehl: z.B. Zu.0 -Auf=2 BA
Pulsweitenmod. z.B. 1 BA

2) aktiv oder passiv

3) nur gemeinsame, kommunikative Datepunkte von Fremdsystem für interoperable Funktionen

4) pro Eingangs -Benutzeradresse zum a) Zusammenfassen.
b) Verzögern und c) Unterdrücken von Meldungen

5) pro Ausgangs -Benutzeradresse

6) Stellausgabe: z.B. 3 -Punkt = 2x2-Punkt

7) pro Eingangs Benutzeradresse

8) z.B. Gerätestatus, Zeitschalttab, Sicherheitspkt, Regler, Datei (DIN EN ISO 16484-5)

9) Falls erforderlich sind bei gemeinsamen (shared) Datenpunkten die Funktionen im Client mit "A" und die im Server mit "B" zu kennzeichnen (siehe BIBBs).

WVN

Wärmeversorungsnetz

| | Datenpunkte / Funktionstexte | Ein -/Ausgabefunktionen | | | | | | | | | | Verarbeitungsfunktionen | | | | | | | | | | | | | | | | | | | | | | | | | | | | | | | | | | | | | | | | | | | | Management-funktionen | | | | Bedien -funktionen | | | | Bemerkung |
|---|---|---

Building Automation

DIN EN ISO 16484 -3: 2005 -12

GA -Funktionsliste

1) Dauerbefehl: z.B. 0;UI=2 BA
Impulsbefehl: z.B. 0,UI=3 BA
Stellbefehl: z.B. Zu.0 -Auf=2 BA
Pulsweitenmod. z.B. 1 BA

2) aktiv oder passiv

3) nur gemeinsame, kommunikative Datepunkte von Fremdsystem für interoperable Funktionen

4) pro Eingangs -Benutzeradresse zum a) Zusammenfassen.
b) Verzögern und c) Unterdrücken von Meldungen

5) pro Ausgangs -Benutzeradresse

6) Stellausgabe: z.B. 3 -Punkt = 2x2-Punkt

7) pro Eingangs Benutzeradresse

8) z.B. Gerätestatus, Zeitschalttab, Sicherheitspkt, Regler, Datei (DIN EN ISO 16484-5)

9) Falls erforderlich sind bei gemeinsamen (shared) Datenpunkten die Funktionen im Client mit "A" und die im Server mit "B" zu kennzeichnen (siehe BIBBs).

GTH

Gastherme

| | Datenpunkte / Funktionstexte | Ein -/Ausgabefunktionen | | | | | | | | | | Verarbeitungsfunktionen | | | | | | | | | |

Building Automation

DIN EN ISO 16484 -3: 2005 -12

GA -Funktionsliste

1) Dauerbefehl: z.B. 0;UI=2 BA
Impulsbefehl: z.B. 0,UI=3 BA
Stellbefehl: z.B. Zu.0 -Auf=2 BA
Pulsweitenmod. z.B. 1 BA

2) aktiv oder passiv

3) nur gemeinsame, kommunikative Datepunkte von Fremdsystem für interoperable Funktionen

4) pro Eingangs -Benutzeradresse zum a) Zusammenfassen.
b) Verzögern und c) Unterdrücken von Meldungen

5) pro Ausgangs -Benutzeradresse

6) Stellausgabe: z.B. 3 -Punkt = 2x2-Punkt

7) pro Eingangs Benutzeradresse

8) z.B. Gerätestatus, Zeitschalttab, Sicherheitspkt, Regler, Datei (DIN EN ISO 16484-5)

9) Falls erforderlich sind bei gemeinsamen (shared) Datenpunkten die Funktionen im Client mit "A" und die im Server mit "B" zu kennzeichnen (siehe BIBBs).

HZK4

Warmwasser Allgemein

| | | Ein -/Ausgabefunktionen | | | | | | | | | | Verarbeitungsfunktionen | | | | | | | | | |

Building Automation

DIN EN ISO 16484 -3: 2005 -12

GA -Funktionsliste

1) Dauerbefehl: z.B. 0;UI=2 BA
Impulsbefehl: z.B. 0,UI=3 BA
Stellbefehl: z.B. Zu.0 -Auf=2 BA
Pulsweitenmod. z.B. 1 BA

2) aktiv oder passiv

3) nur gemeinsame, kommunikative Datepunkte von Fremdsystem für interoperable Funktionen

4) pro Eingangs -Benutzeradresse zum a) Zusammenfassen.
b) Verzögern und c) Unterdrücken von Meldungen

5) pro Ausgangs -Benutzeradresse

6) Stellausgabe: z.B. 3 -Punkt = 2x2-Punkt

7) pro Eingangs Benutzeradresse

8) z.B. Gerätestatus, Zeitschalttab, Sicherheitspkt, Regler, Datei (DIN EN ISO 16484-5)

9) Falls erforderlich sind bei gemeinsamen (shared) Datenpunkten die Funktionen im Client mit "A" und die im Server mit "B" zu kennzeichnen (siehe BIBBs).

HZK5

Heizkreis FBH Küche

| | | Ein -/Ausgabefunktionen | | | | | | | | | | Verarbeitungsfunktionen | | | | | | | | | |

Building Automation

DIN EN ISO 16484 -3: 2005 -12

GA -Funktionsliste

1) Dauerbefehl: z.B. 0;UI=2 BA
Impulsbefehl: z.B. 0,UI=3 BA
Stellbefehl: z.B. Zu.0 -Auf=2 BA
Pulsweitenmod. z.B. 1 BA

2) aktiv oder passiv

3) nur gemeinsame, kommunikative Datepunkte von Fremdsystem für interoperable Funktionen

4) pro Eingangs -Benutzeradresse zum a) Zusammenfassen.
b) Verzögern und c) Unterdrücken von Meldungen

5) pro Ausgangs -Benutzeradresse

6) Stellausgabe: z.B. 3 -Punkt = 2x2-Punkt

7) pro Eingangs Benutzeradresse

8) z.B. Gerätestatus, Zeitschalttab, Sicherheitspkt, Regler, Datei (DIN EN ISO 16484-5)

9) Falls erforderlich sind bei gemeinsamen (shared) Datenpunkten die Funktionen im Client mit "A" und die im Server mit "B" zu kennzeichnen (siehe BIBBs).

HZK6

Heizkreis FBH Büro

		Ein -/Ausgabefunktionen										Verarbeitungsfunktionen																																								Management funktionen				Bedien - funktionen				Bemerkung
		Physikalisch					Gemeinsam					Überwachen						Steuern					Regeln								Rechnen/Optimieren																													
		Binäre Ausgabe Schalten/Stellen 1)	Analoge Ausgabe Stellen	Binäre Eingabe Melden	Binäre Eingabe Zählen	Analoge Eingabe Messen 2)	Binärer Ausgabewert, Schalten	Analoger Ausgabewert, Stellen/Sollwert	Binärer Eingabewert, Zustand	Zählwerteingabe	Analoger Eingabewert, Messen	Grenzwert fest	Grenzwert gleitend	Betriebsstunden-Erfassung	Ereigniszählung	Befehlsausführkontrolle	Meldungsbearbeitung 4)	Anlagensteuerung	Motorsteuerung	Umschaltung 5)	Folgesteuerung 5)	Sicherheits-/Frostschutzsteuerung	P-Regelung	PI-/PID-Regelung	Sollwertführung/-kennlinie	Stellausgabe stetig	Stellausgabe 2-Punkt 6)	Stellausgabe Pulsweitenmodulation	Begrenzung Sollwert/Stellgösse	Parameterumschaltung	h,x geführte Strategie 7)	Arithmetische Berechnung 7)	Ereignisabhängiges Schalten	Zeitabhängiges Schalten	Gleitendes Ein-/Ausschalten	Zyklisches Schalten	Nachtkühlbetrieb	Raumtemperaturbegrenzung	Energierückgewinnung 7)	Netzersatzbetrieb	Netzwiederkehrprogramm	Höchstlastbegrenzung	Tarifabhängiges Schalten	Ein-/Ausgabe Objekttyp 9)	Komplexer Objekttyp 8) 9)	Ereignis-Langzeitspeicherung	Historisierung in Datenbank	Grafik/Anlagenbild	Dynamische Einblendung	Ereignis-Anweisungstext	Nachricht an externe Stelle	
Datenpunkte		1					2					3						4					5								6															7				8				
Funktionstexte		1	2	3	4	5	1	2	3	4	5	1	2	3	4	5	6	1	2	3	4	5	1	2	3	4	5	6	7	8	1	2	3	4	5	6	7	8	9	10	11	12	13	1	2	3	4	1	2	3	4	
1	**=ISP04-HZK6-B01 | Temperatur** **Heizkreis FBH Büro Vorlauffühler Temperatur**					1																																						1	1		1		1				7.2) Trendlog
2	**=ISP04-HZK6-B02 | Temperatur** **Heizkreis FBH Büro Rücklauffühler Temperatur**					1																																						1	1		1		1				7.2) Trendlog
3	**=ISP04-HZK6-P01 | Betriebsmeldung** **Heizkreis FBH Büro Pumpe Betriebsmeldung**			1										1																														1					1				
4	**=ISP04-HZK6-P01 | Schaltbefehl** **Heizkreis FBH Büro Pumpe Schaltbefehl**	1																	1																	1									1	1				2				7.2) Status Aggregate
5	**=ISP04-HZK6-P01 | Störmeldung** **Heizkreis FBH Büro Pumpe Störmeldung**			1													1																											1		1			1	1			7.2) Event Log
6	**=ISP04-HZK6-WMZ01 | Zählwert** **Heizkreis FBH Büro Wärmemengenzähler Zählwert**										1							1																										1	1		1		1				7.2) Trendlog
7	**=ISP04-HZK6-Y01 | Rückführwert** **Heizkreis FBH Büro Regelventil Rückführwert**					1																																						1	1				1				7.2) Trendlog
8	**=ISP04-HZK6-Y01 | Stellsignal** **Heizkreis FBH Büro Regelventil Stellsignal**		1																																	1								1					1				
		1	1	2		3					1			1			1	1	1																	2								8	5	1	3		9	1		

ANMERKUNG
Definition der Funktionen gemäß
VDI 3814 Blatt 1 : 2005
(DIN EN ISO 16484 -3)
Kennzeichne projektspezifische Beschreibung nicht genormter Funktionen in der Bemerkungsspalte der Datenpunkt-Zeile z. B. mit
Zeile Nr., Abschnitt Nr., Spalte Nr.,
Beiblatt/Beschreibung Nr.

BIBBs =
BACnet Interoperability Building Blocks,

1			
2			
3			
	Revision	Datum	Name

Ersteller:	M.Wieland
Datum:	11.03.2022
Geprüft:	
Datum:	

Ersteller:
RR-SOFTWARE
Johann-Grienwald-Str.7
94137 Bayerbach

Kunde:
KUNDE
Kunde Straße
Kunde Ort

Projekt / Objekt:
PROJEKT
Projekt Straße
Projekt Ort

Kommission: ---
Zeichnungsnummer: 2022_X
Vorabzug

=ISP04
-
Verwaltung
Heizkreisverteiler

Building Automation

DIN EN ISO 16484 -3: 2005 -12

GA -Funktionsliste

1) Dauerbefehl: z.B. 0;UI=2 BA
Impulsbefehl: z.B. 0,UI=3 BA
Stellbefehl: z.B. Zu.0 -Auf=2 BA
Pulsweitenmod. z.B. 1 BA

2) aktiv oder passiv

3) nur gemeinsame, kommunikative Datepunkte von Fremdsystem für interoperable Funktionen

4) pro Eingangs -Benutzeradresse zum a) Zusammenfassen.
b) Verzögern und c) Unterdrücken von Meldungen

5) pro Ausgangs -Benutzeradresse

6) Stellausgabe: z.B. 3 -Punkt = 2x2-Punkt

7) pro Eingangs Benutzeradresse

8) z.B. Gerätestatus, Zeitschalttab, Sicherheitspkt, Regler, Datei (DIN EN ISO 16484-5)

9) Falls erforderlich sind bei gemeinsamen (shared) Datenpunkten die Funktionen im Client mit "A" und die im Server mit "B" zu kennzeichnen (siehe BIBBs).

HZK7

Heizkreis Heizkörper Allgemein

	Datenpunkte	Ein -/Ausgabefunktionen										Verarbeitungsfunktionen																																		Management-funktionen				Bedien -funktionen				Bemerkung
		Physikalisch					Gemeinsam					Überwachen						Steuern					Regeln								Rechnen/Optimieren																						
		Binäre Ausgabe Schalten/Stellen 1)	Analoge Ausgabe Stellen	Binäre Eingabe Melden	Binäre Eingabe Zählen	Analoge Eingabe Messen 2)	Binärer Ausgabewert, Schalten	Analoger Ausgabewert, Stellen/Sollwert	Binärer Eingabewert, Zustand	Zählwerteingabe	Analoger Eingabewert, Messen	Grenzwert test	Grenzwert gleitend	Betriebsstunden-Erfassung	Ereigniszählung	Befehlsausführkontrolle	Meldungsbearbeitung 4)	Anlagensteuerung	Motorsteuerung	Umschaltung 5)	Folgesteuerung 5)	Sicherheits-/Frostschutzsteuerung	P-Regelung	PI-/PID-Regelung	Sollwertführung/-kennlinie	Stellausgabe stetig	Stellausgabe 2-Punkt 6)	Stellausgabe Pulsweitenmodulation	Begrenzung Sollwert/Stellgösse	Parameterumschaltung	h.x geführte Strategie 7)	Arithmetische Berechnung 7)	Ereignisabhängiges Schalten	Zeitabhängiges Schalten	Gleitendes Ein-/Ausschalten	Zyklisches Schalten	Nachtkühlbetrieb	Raumtemperaturbegrenzung	Energierückgewinnung 7)	Netzersatzbetrieb	Netzwiederkehrprogramm	Höchstlastbegrenzung	Tarifabhängiges Schalten	Ein-/Ausgabe Objekttyp 9)	Komplexer Objekttyp 8) 9)	Ereignis-Langzeitspeicherung	Historisierung in Datenbank	Grafik/Anlagenbild	Dynamische Einblendung	Ereignis-Anweisungstext	Nachricht an externe Stelle	
	Funktionstexte	1					2					3						4					5								6													7				8				
1	=ISP04-HZK7-B01 | Temperatur Heizkreis Heizkörper Allgemein Vorlauffühler Temperatur					1																																					1	1		1		1			7.2) Trendlog
2	=ISP04-HZK7-B02 | Temperatur Heizkreis Heizkörper Allgemein Rücklauffühler Temperatur					1																																					1	1		1		1			7.2) Trendlog
3	=ISP04-HZK7-P01 | Betriebsmeldung Heizkreis Heizkörper Allgemein Pumpe Betriebsmeldung			1										1																													1					1			
4	=ISP04-HZK7-P01 | Schaltbefehl Heizkreis Heizkörper Allgemein Pumpe Schaltbefehl	1																	1																	1							1	1				2			7.2) Status Aggregate
5	=ISP04-HZK7-P01 | Störmeldung Heizkreis Heizkörper Allgemein Pumpe Störmeldung			1													1																										1		1			1	1		7.2) Event Log
6	=ISP04-HZK7-WMZ01 | Zählwert Heizkreis Heizkörper Allgemein Wärmemengenzähler Zählwert										1							1																									1	1		1		1			7.2) Trendlog
7	=ISP04-HZK7-Y01 | Rückführwert Heizkreis Heizkörper Allgemein Regelventil Rückführwert					1																																					1	1				1			7.2) Trendlog
8	=ISP04-HZK7-Y01 | Stellsignal Heizkreis Heizkörper Allgemein Regelventil Stellsignal		1																																	1							1					1			
		1	1	2		3					1			1			1	1	1																	2							8	5	1	3		9	1		

ANMERKUNG
Definition der Funktionen gemäß
VDI 3814 Blatt 1 : 2005
(DIN EN ISO 16484 -3)
Kennzeichne projektspezifische Beschreibung nicht genormter Funktionen in der Bemerkungsspalte der Datenpunkt-Zeile z. B. mit
Zeile Nr., Abschnitt Nr., Spalte Nr.,
Beiblatt/Beschreibung Nr.

BIBBs =
BACnet Interoperability Building Blocks,

1			
2			
3			
	Revision	Datum	Name

Ersteller:	M.Wieland
Datum:	11.03.2022
Geprüft:	
Datum:	

Ersteller:
RR-SOFTWARE
Johann-Grienwald-Str.7
94137 Bayerbach

Kunde:
KUNDE
Kunde Straße
Kunde Ort

Projekt / Objekt:
PROJEKT
Projekt Straße
Projekt Ort

Kommission: ---
Zeichnungsnummer: 2022_X
Vorabzug

=ISP04
-
Verwaltung
Heizkreisverteiler

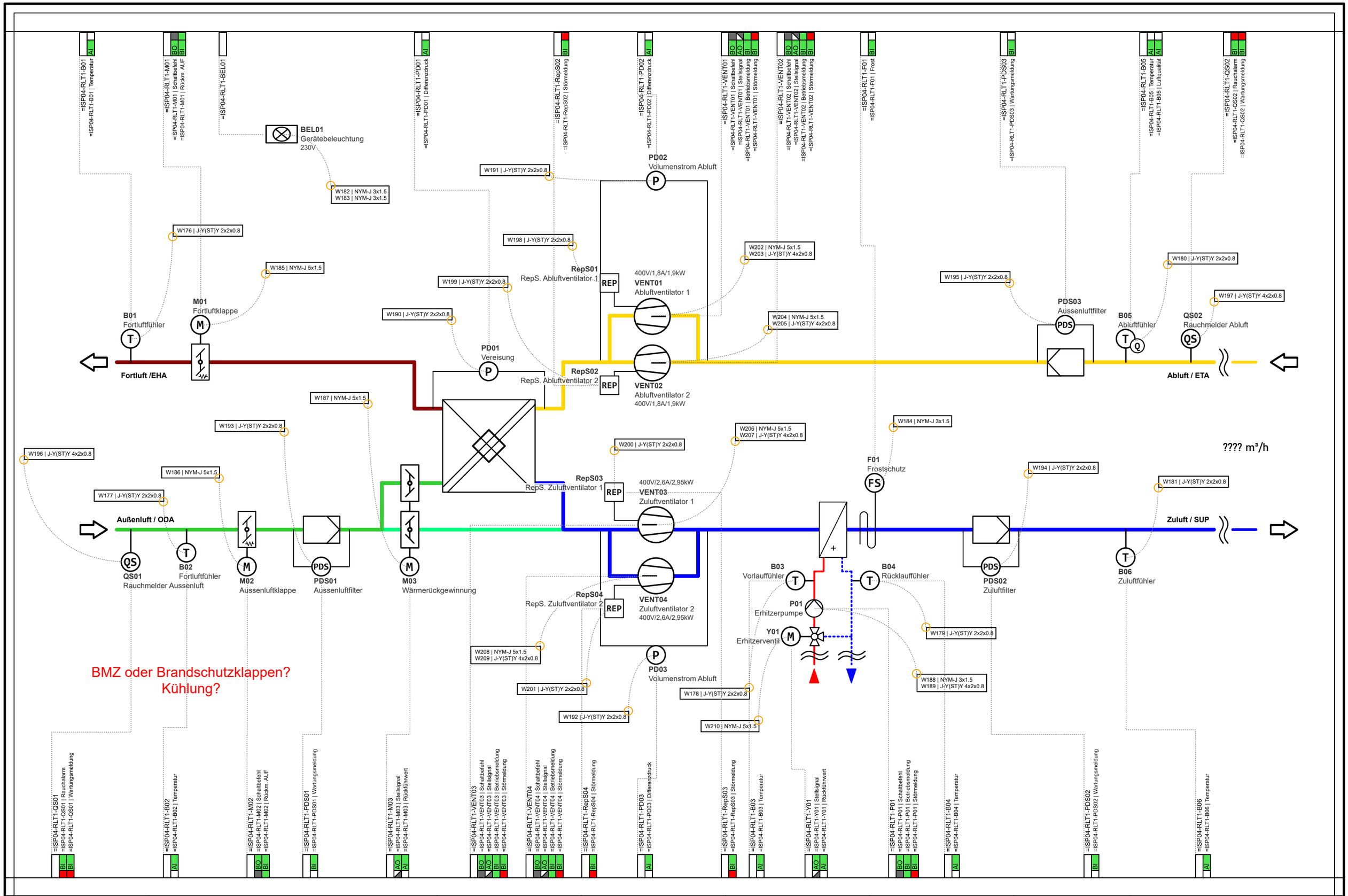

1			
2			
3			
	Revision	Datum	Name

Ersteller:	M.Wieland
Datum:	11.03.2022
Geprüft:	
Datum:	

Ersteller:
RR-SOFTWARE
Johann-Grienwald-Str.7
94137 Bayerbach

Kunde:
KUNDE
Kunde Straße
Kunde Ort

Projekt / Objekt:
PROJEKT
Projekt Straße
Projekt Ort

Kommission:

Zeichnungsnummer:
2022_X
Vorabzug

=ISP04
-RLT1
Verwaltung
Lüftung Büro

Seite: 56
Von: 125

Building Automation

DIN EN ISO 16484 -3: 2005 -12

GA -Funktionsliste

1) Dauerbefehl: z.B. 0;UI=2 BA
Impulsbefehl: z.B. 0,UI=3 BA
Stellbefehl: z.B. Zu.0 -Auf=2 BA
Pulsweitenmod. z.B. 1 BA

2) aktiv oder passiv

3) nur gemeinsame, kommunikative Datepunkte von Fremdsystem für interoperable Funktionen

4) pro Eingangs -Benutzeradresse zum a) Zusammenfassen.
b) Verzögern und c) Unterdrücken von Meldungen

5) pro Ausgangs -Benutzeradresse

6) Stellausgabe: z.B. 3 -Punkt = 2x2-Punkt

7) pro Eingangs Benutzeradresse

8) z.B. Gerätestatus, Zeitschalttab, Sicherheitspkt, Regler, Datei (DIN EN ISO 16484-5)

9) Falls erforderlich sind bei gemeinsamen (shared) Datenpunkten die Funktionen im Client mit "A" und die im Server mit "B" zu kennzeichnen (siehe BIBBs).

RLT1

Lüftung Büro

		Ein -/Ausgabefunktionen										Verarbeitungsfunktionen																																		Management-funktionen				Bedien -funktionen				Bemerkung
		Physikalisch					Gemeinsam					Überwachen						Steuern					Regeln								Rechnen/Optimieren																								
	Datenpunkte	Binäre Ausgabe Schalten/Stellen 1)	Analoge Ausgabe Stellen	Binäre Eingabe Melden	Binäre Eingabe Zählen	Analoge Eingabe Messen 2)	Binärer Ausgabewert, Schalten	Analoger Ausgabewert, Stellen/Sollwert	Binärer Eingabewert, Zustand	Zählwerteingabe	Analoger Eingabewert, Messen	Grenzwert fest	Grenzwert gleitend	Betriebsstunden-Erfassung	Ereigniszählung	Befehlsausführkontrolle	Meldungsbearbeitung 4)	Anlagensteuerung	Motorsteuerung	Umschaltung 5)	Folgesteuerung 5)	Sicherheits-/Frostschutzsteuerung	P-Regelung	PI-/PID-Regelung	Sollwertführung/-kennlinie	Stellausgabe stetig	Stellausgabe 2-Punkt 6)	Stellausgabe Pulsweitenmodulation	Begrenzung Sollwert/Stellgösse	Parameterumschaltung	h,x geführte Strategie 7)	Arithmetische Berechnung 7)	Ereignisabhängiges Schalten	Zeitabhängiges Schalten	Gleitendes Ein-/Ausschalten	Zyklisches Schalten	Nachtkühlbetrieb	Raumtemperaturbegrenzung	Energierückgewinnung 7)	Netzersatzbetrieb	Netzwiederkehrprogramm	Höchstlastbegrenzung	Tarifabhängiges Schalten	Ein-/Ausgabe Objekttyp 9)	Komplexer Objekttyp 8) 9)	Ereignis-Langzeitspeicherung	Historisierung in Datenbank	Grafik/Anlagenbild	Dynamische Einblendung	Ereignis-Anweisungstext	Nachricht an externe Stelle	
		1					2					3						4					5								6														7				8				
	Funktionstexte	1	2	3	4	5	1	2	3	4	5	1	2	3	4	5	6	1	2	3	4	5	1	2	3	4	5	6	7	8	1	2	3	4	5	6	7	8	9	10	11	12	13	1	2	3	4	1	2	3	4	
1	=ISP04-RLT1-B01 | Temperatur Lüftung Büro Fortluftfühler Temperatur					1																																						1	1		1		1			7.2) Trendlog
2	=ISP04-RLT1-B02 | Temperatur Lüftung Büro Fortluftfühler Temperatur					1																																						1	1		1		1			7.2) Trendlog
3	=ISP04-RLT1-B03 | Temperatur Lüftung Büro Vorlauffühler Temperatur					1																																						1	1		1		1			7.2) Trendlog
4	=ISP04-RLT1-B04 | Temperatur Lüftung Büro Rücklauffühler Temperatur					1																																						1	1		1		1			7.2) Trendlog
5	=ISP04-RLT1-B05 | Luftqualität Lüftung Büro Abluftfühler Luftqualität					1																																						1	1		1		1			7.2) Trendlog
6	=ISP04-RLT1-B05 | Temperatur Lüftung Büro Abluftfühler Temperatur					1																																						1	1		1		1			7.2) Trendlog
7	=ISP04-RLT1-B06 | Temperatur Lüftung Büro Zuluftfühler Temperatur					1																																						1	1		1		1			7.2) Trendlog
8	=ISP04-RLT1-F01 | Frost Lüftung Büro Frostschutz Frost			1													1		1			1					1																		1			1	1		7.2) Event Log
9	=ISP04-RLT1-M01 | Rückm. AUF Lüftung Büro Fortluftklappe Rückm. AUF			1													1																											1					1			
10	=ISP04-RLT1-M01 | Schaltbefehl Lüftung Büro Fortluftklappe Schaltbefehl	1																	1																									1					1	1		
11	=ISP04-RLT1-M02 | Rückm. AUF Lüftung Büro Aussenluftklappe Rückm. AUF			1													1																											1					1			
12	=ISP04-RLT1-M02 | Schaltbefehl Lüftung Büro Aussenluftklappe Schaltbefehl	1																	1																									1					1	1		
13	=ISP04-RLT1-M03 | Rückführwert Lüftung Büro Wärmerückgewinnung Rückführwert					1																																						1	1				1			7.2) Trendlog
14	=ISP04-RLT1-M03 | Stellsignal Lüftung Büro Wärmerückgewinnung Stellsignal		1																																	1								1					1			
15	=ISP04-RLT1-P01 | Betriebsmeldung Lüftung Büro Erhitzerpumpe Betriebsmeldung			1										1																														1					1			
16	=ISP04-RLT1-P01 | Schaltbefehl Lüftung Büro Erhitzerpumpe Schaltbefehl	1																	1																	1								1	1				2			7.2) Status Aggregate
17	=ISP04-RLT1-P01 | Störmeldung Lüftung Büro Erhitzerpumpe Störmeldung			1													1																											1		1			1	1		7.2) Event Log
18	=ISP04-RLT1-PD01 | Differenzdruck Lüftung Büro Vereisung Differenzdruck					1																																						1	1		1		1			7.2) Trendlog
19	=ISP04-RLT1-PD02 | Differenzdruck Lüftung Büro Volumenstrom Abluft Differenzdruck					1																																						1	1		1		1			7.2) Trendlog
20	=ISP04-RLT1-PD03 | Differenzdruck Lüftung Büro Volumenstrom Abluft Differenzdruck					1																																						1	1		1		1			7.2) Trendlog
21	=ISP04-RLT1-PDS01 | Wartungsmeldung Lüftung Büro Aussenluftfilter Wartungsmeldung			1													1																												1			1	1		7.2) Event Log
22	=ISP04-RLT1-PDS02 | Wartungsmeldung Lüftung Büro Zuluftfilter Wartungsmeldung			1													1																												1			1	1		7.2) Event Log
23	=ISP04-RLT1-PDS03 | Wartungsmeldung Lüftung Büro Aussenluftfilter Wartungsmeldung			1													1																												1			1	1		7.2) Event Log
24	=ISP04-RLT1-QS01 | Rauchalarm Lüftung Büro Rauchmelder Aussenluft Rauchalarm			1													1					1																							1			1	1		7.2) Event Log
		3	1	9		11								1			8		4			2				1									2									19	17	1	10		25	8		

ANMERKUNG
Definition der Funktionen gemäß
VDI 3814 Blatt 1 : 2005
(DIN EN ISO 16484 -3)
Kennzeichne projektspezifische Beschreibung nicht genormter Funktionen in der Bemerkungsspalte der Datenpunkt-Zeile z. B. mit
Zeile Nr., Abschnitt Nr., Spalte Nr.,
Beiblatt/Beschreibung Nr.

BIBBs =
BACnet Interoperability Building Blocks,

1			
2			
3			
	Revision	Datum	Name

Ersteller:	M.Wieland
Datum:	11.03.2022
Geprüft:	
Datum:	

Ersteller:
RR-SOFTWARE
Johann-Grienwald-Str.7
94137 Bayerbach

Kunde:
KUNDE
Kunde Straße
Kunde Ort

Projekt / Objekt:
PROJEKT
Projekt Straße
Projekt Ort

Kommission: ---
Zeichnungsnummer: 2022_X
Vorabzug

=ISP04
-RLT1
Verwaltung
Lüftung Büro

Seite: 57
Von: 125

Building Automation

DIN EN ISO 16484 -3: 2005 -12

GA -Funktionsliste

1) Dauerbefehl: z.B. 0;UI=2 BA
Impulsbefehl: z.B. 0,UI=3 BA
Stellbefehl: z.B. Zu.0 -Auf=2 BA
Pulsweitenmod. z.B. 1 BA

2) aktiv oder passiv

3) nur gemeinsame, kommunikative Datepunkte von Fremdsystem für interoperable Funktionen

4) pro Eingangs -Benutzeradresse zum a) Zusammenfassen.
b) Verzögern und c) Unterdrücken von Meldungen

5) pro Ausgangs -Benutzeradresse

6) Stellausgabe: z.B. 3 -Punkt = 2x2-Punkt

7) pro Eingangs Benutzeradresse

8) z.B. Gerätestatus, Zeitschalttab, Sicherheitspkt, Regler, Datei (DIN EN ISO 16484-5)

9) Falls erforderlich sind bei gemeinsamen (shared) Datenpunkten die Funktionen im Client mit "A" und die im Server mit "B" zu kennzeichnen (siehe BIBBs).

RLT1

Lüftung Büro

		Ein -/Ausgabefunktionen										Verarbeitungsfunktionen																																		Management-funktionen				Bedien -funktionen				Bemerkung
		Physikalisch					Gemeinsam					Überwachen						Steuern					Regeln								Rechnen/Optimieren																								
		Binäre Ausgabe Schalten/Stellen 1)	Analoge Ausgabe Stellen	Binäre Eingabe Melden	Binäre Eingabe Zählen	Analoge Eingabe Messen 2)	Binärer Ausgabewert, Schalten	Analoger Ausgabewert, Stellen/Sollwert	Binärer Eingabewert, Zustand	Zählwerteingabe	Analoger Eingabewert, Messen	Grenzwert fest	Grenzwert gleitend	Betriebsstunden-Erfassung	Ereigniszählung	Befehlsausführkontrolle	Meldungsbearbeitung 4)	Anlagensteuerung	Motorsteuerung	Umschaltung 5)	Folgesteuerung 5)	Sicherheits-/Frostschutzsteuerung	P-Regelung	PI-/PID-Regelung	Sollwertführung/-kennlinie	Stellausgabe stetig	Stellausgabe 2-Punkt 6)	Stellausgabe Pulsweitenmodulation	Begrenzung Sollwert/Stellgösse	Parameterumschaltung	h,x geführte Strategie 7)	Arithmetische Berechnung 7)	Ereignisabhängiges Schalten	Zeitabhängiges Schalten	Gleitendes Ein-/Ausschalten	Zyklisches Schalten	Nachtkühlbetrieb	Raumtemperaturbegrenzung	Energierückgewinnung 7)	Netzersatzbetrieb	Netzwiederkehrprogramm	Höchstlastbegrenzung	Tarifabhängiges Schalten	Ein-/Ausgabe Objekttyp 9)	Komplexer Objekttyp 8) 9)	Ereignis-Langzeitspeicherung	Historisierung in Datenbank	Grafik/Anlagenbild	Dynamische Einblendung	Ereignis-Anweisungstext	Nachricht an externe Stelle	
Datenpunkte		1					2					3						4					5								6														7				8				
Funktionstexte		1	2	3	4	5	1	2	3	4	5	1	2	3	4	5	6	1	2	3	4	5	1	2	3	4	5	6	7	8	1	2	3	4	5	6	7	8	9	10	11	12	13	1	2	3	4	1	2	3	4	
	Übertrag	3	1	9		11								1			8		4			2				1									2									19	17	1	10		25	8		
25	**=ISP04-RLT1-QS01 | Wartungsmeldung** **Lüftung Büro Rauchmelder Aussenluft Wartungsmeldung**			1													1																												1					1	1		**7.2) Event Log**
26	**=ISP04-RLT1-QS02 | Rauchalarm** **Lüftung Büro Rauchmelder Abluft Rauchalarm**			1													1					1																							1					1	1		**7.2) Event Log**
27	**=ISP04-RLT1-QS02 | Wartungsmeldung** **Lüftung Büro Rauchmelder Abluft Wartungsmeldung**			1													1																												1					1	1		**7.2) Event Log**
28	**=ISP04-RLT1-RepS01 | Störmeldung** **Lüftung Büro RepS. Abluftventilator 1 Störmeldung**			1													1					1																							1	1				1	1		**7.2) Event Log**
29	**=ISP04-RLT1-RepS02 | Störmeldung** **Lüftung Büro RepS. Abluftventilator 2 Störmeldung**			1													1					1																							1	1				1	1		**7.2) Event Log**
30	**=ISP04-RLT1-RepS03 | Störmeldung** **Lüftung Büro RepS. Zuluftventilator 1 Störmeldung**			1													1					1																							1	1				1	1		**7.2) Event Log**
31	**=ISP04-RLT1-RepS04 | Störmeldung** **Lüftung Büro RepS. Zuluftventilator 2 Störmeldung**			1													1					1																							1	1				1	1		**7.2) Event Log**
32	**=ISP04-RLT1-VENT01 | Betriebsmeldung** **Lüftung Büro Abluftventilator 1 Betriebsmeldung**			1																																								1		1			1			
33	**=ISP04-RLT1-VENT01 | Schaltbefehl** **Lüftung Büro Abluftventilator 1 Schaltbefehl**	1																	1																										1					1			
34	**=ISP04-RLT1-VENT01 | Stellsignal** **Lüftung Büro Abluftventilator 1 Stellsignal**		1																																									1					1			
35	**=ISP04-RLT1-VENT01 | Störmeldung** **Lüftung Büro Abluftventilator 1 Störmeldung**			1													1																													1				1	1		**7.2) Event Log**
36	**=ISP04-RLT1-VENT02 | Betriebsmeldung** **Lüftung Büro Abluftventilator 2 Betriebsmeldung**			1																																								1		1			1			
37	**=ISP04-RLT1-VENT02 | Schaltbefehl** **Lüftung Büro Abluftventilator 2 Schaltbefehl**	1																	1																										1					1			
38	**=ISP04-RLT1-VENT02 | Stellsignal** **Lüftung Büro Abluftventilator 2 Stellsignal**		1																																									1					1			
39	**=ISP04-RLT1-VENT02 | Störmeldung** **Lüftung Büro Abluftventilator 2 Störmeldung**			1													1																													1				1	1		**7.2) Event Log**
40	**=ISP04-RLT1-VENT03 | Betriebsmeldung** **Lüftung Büro Zuluftventilator 1 Betriebsmeldung**			1																																								1		1			1			
41	**=ISP04-RLT1-VENT03 | Schaltbefehl** **Lüftung Büro Zuluftventilator 1 Schaltbefehl**	1																	1																										1					1			
42	**=ISP04-RLT1-VENT03 | Stellsignal** **Lüftung Büro Zuluftventilator 1 Stellsignal**		1																																									1					1			
43	**=ISP04-RLT1-VENT03 | Störmeldung** **Lüftung Büro Zuluftventilator 1 Störmeldung**			1													1																													1				1	1		**7.2) Event Log**
44	**=ISP04-RLT1-VENT04 | Betriebsmeldung** **Lüftung Büro Zuluftventilator 2 Betriebsmeldung**			1																																								1		1			1			
45	**=ISP04-RLT1-VENT04 | Schaltbefehl** **Lüftung Büro Zuluftventilator 2 Schaltbefehl**	1																	1																										1					1			
46	**=ISP04-RLT1-VENT04 | Stellsignal** **Lüftung Büro Zuluftventilator 2 Stellsignal**		1																																									1					1			
47	**=ISP04-RLT1-VENT04 | Störmeldung** **Lüftung Büro Zuluftventilator 2 Störmeldung**			1													1																													1				1	1		**7.2) Event Log**
		7	5	24		11								1			19		8			7				1									2									31	28	9	10		48	19		

ANMERKUNG
Definition der Funktionen gemäß
VDI 3814 Blatt 1 : 2005
(DIN EN ISO 16484 -3)
Kennzeichne projektspezifische Beschreibung nicht genormter Funktionen in der Bemerkungsspalte der Datenpunkt-Zeile z. B. mit
Zeile Nr., Abschnitt Nr., Spalte Nr.,
Beiblatt/Beschreibung Nr.

BIBBs =
BACnet Interoperability Building Blocks,

1			
2			
3			
	Revision	Datum	Name

Ersteller:	M.Wieland
Datum:	11.03.2022
Geprüft:	
Datum:	

Ersteller:
RR-SOFTWARE
Johann-Grienwald-Str.7
94137 Bayerbach

Kunde:
KUNDE
Kunde Straße
Kunde Ort

Projekt / Objekt:
PROJEKT
Projekt Straße
Projekt Ort

Kommission: ---
Zeichnungsnummer: 2022_X
Vorabzug

=ISP04
-RLT1
Verwaltung
Lüftung Büro

Seite: 58
Von: 125

Building Automation

DIN EN ISO 16484 -3: 2005 -12

GA -Funktionsliste

1) Dauerbefehl: z.B. 0;UI=2 BA
Impulsbefehl: z.B. 0,UI=3 BA
Stellbefehl: z.B. Zu.0 -Auf=2 BA
Pulsweitenmod. z.B. 1 BA

2) aktiv oder passiv

3) nur gemeinsame, kommunikative Datepunkte von Fremdsystem für interoperable Funktionen

4) pro Eingangs -Benutzeradresse zum a) Zusammenfassen.
b) Verzögern und c) Unterdrücken von Meldungen

5) pro Ausgangs -Benutzeradresse

6) Stellausgabe: z.B. 3 -Punkt = 2x2-Punkt

7) pro Eingangs Benutzeradresse

8) z.B. Gerätestatus, Zeitschalttab, Sicherheitspkt, Regler, Datei (DIN EN ISO 16484-5)

9) Falls erforderlich sind bei gemeinsamen (shared) Datenpunkten die Funktionen im Client mit "A" und die im Server mit "B" zu kennzeichnen (siehe BIBBs).

RLT1

Lüftung Büro

		Ein -/Ausgabefunktionen										Verarbeitungsfunktionen																																		Management-funktionen				Bedien-funktionen				Bemerkung
		Physikalisch					Gemeinsam					Überwachen						Steuern					Regeln								Rechnen/Optimieren																						
		Binäre Ausgabe Schalten/Stellen 1)	Analoge Ausgabe Stellen	Binäre Eingabe Melden	Binäre Eingabe Zählen	Analoge Eingabe Messen 2)	Binärer Ausgabewert, Schalten	Analoger Ausgabewert, Stellen/Sollwert	Binärer Eingabewert, Zustand	Zählwerteingabe	Analoger Eingabewert, Messen	Grenzwert fest	Grenzwert gleitend	Betriebsstunden-Erfassung	Ereigniszählung	Befehlsausführkontrolle	Meldungsbearbeitung 4)	Anlagensteuerung	Motorsteuerung	Umschaltung 5)	Folgesteuerung 5)	Sicherheits-/Frostschutzsteuerung	P-Regelung	PI-/PID-Regelung	Sollwertführung/-kennlinie	Stellausgabe stetig	Stellausgabe 2-Punkt 6)	Stellausgabe Pulsweitenmodulation	Begrenzung Sollwert/Stellgösse	Parameterumschaltung	h,x geführte Strategie 7)	Arithmetische Berechnung 7)	Ereignisabhängiges Schalten	Zeitabhängiges Schalten	Gleitendes Ein-/Ausschalten	Zyklisches Schalten	Nachtkühlbetrieb	Raumtemperaturbegrenzung	Energierückgewinnung 7)	Netzersatzbetrieb	Netzwiederkehrprogramm	Höchstlastbegrenzung	Tarifabhängiges Schalten	Ein-/Ausgabe Objekttyp 9)	Komplexer Objekttyp 8) 9)	Ereignis-Langzeitspeicherung	Historisierung in Datenbank	Grafik/Anlagenbild	Dynamische Einblendung	Ereignis-Anweisungstext	Nachricht an externe Stelle	
Datenpunkte		1					2					3						4					5								6													7				8				
Funktionstexte		1	2	3	4	5	1	2	3	4	5	1	2	3	4	5	6	1	2	3	4	5	1	2	3	4	5	6	7	8	1	2	3	4	5	6	7	8	9	10	11	12	13	1	2	3	4	1	2	3	4	
	Übertrag	7	5	24		11								1			19		8			7				1										2								31	28	9	10		48	19		
48	**=ISP04-RLT1-Y01 | Rückführwert** **Lüftung Büro Erhitzerventil Rückführwert**					1																																						1	1				1			**7.2) Trendlog**
49	**=ISP04-RLT1-Y01 | Stellsignal** **Lüftung Büro Erhitzerventil Stellsignal**		1																																	1								1					1			
		7	6	24		12								1			19		8			7				1										3								33	29	9	10		50	19		

ANMERKUNG
Definition der Funktionen gemäß
VDI 3814 Blatt 1 : 2005
(DIN EN ISO 16484 -3)
Kennzeichne projektspezifische Beschreibung nicht genormter Funktionen in der Bemerkungsspalte der Datenpunkt-Zeile z. B. mit
Zeile Nr., Abschnitt Nr., Spalte Nr.,
Beiblatt/Beschreibung Nr.

BIBBs =
BACnet Interoperability Building Blocks,

1			
2			
3			
	Revision	Datum	Name

Ersteller:	M.Wieland
Datum:	11.03.2022
Geprüft:	
Datum:	

Ersteller:
RR-SOFTWARE
Johann-Grienwald-Str.7
94137 Bayerbach

Kunde:
KUNDE
Kunde Straße
Kunde Ort

Projekt / Objekt:
PROJEKT
Projekt Straße
Projekt Ort

Kommission: ---
Zeichnungsnummer: 2022_X
Vorabzug

=ISP04
-RLT1
Verwaltung
Lüftung Büro

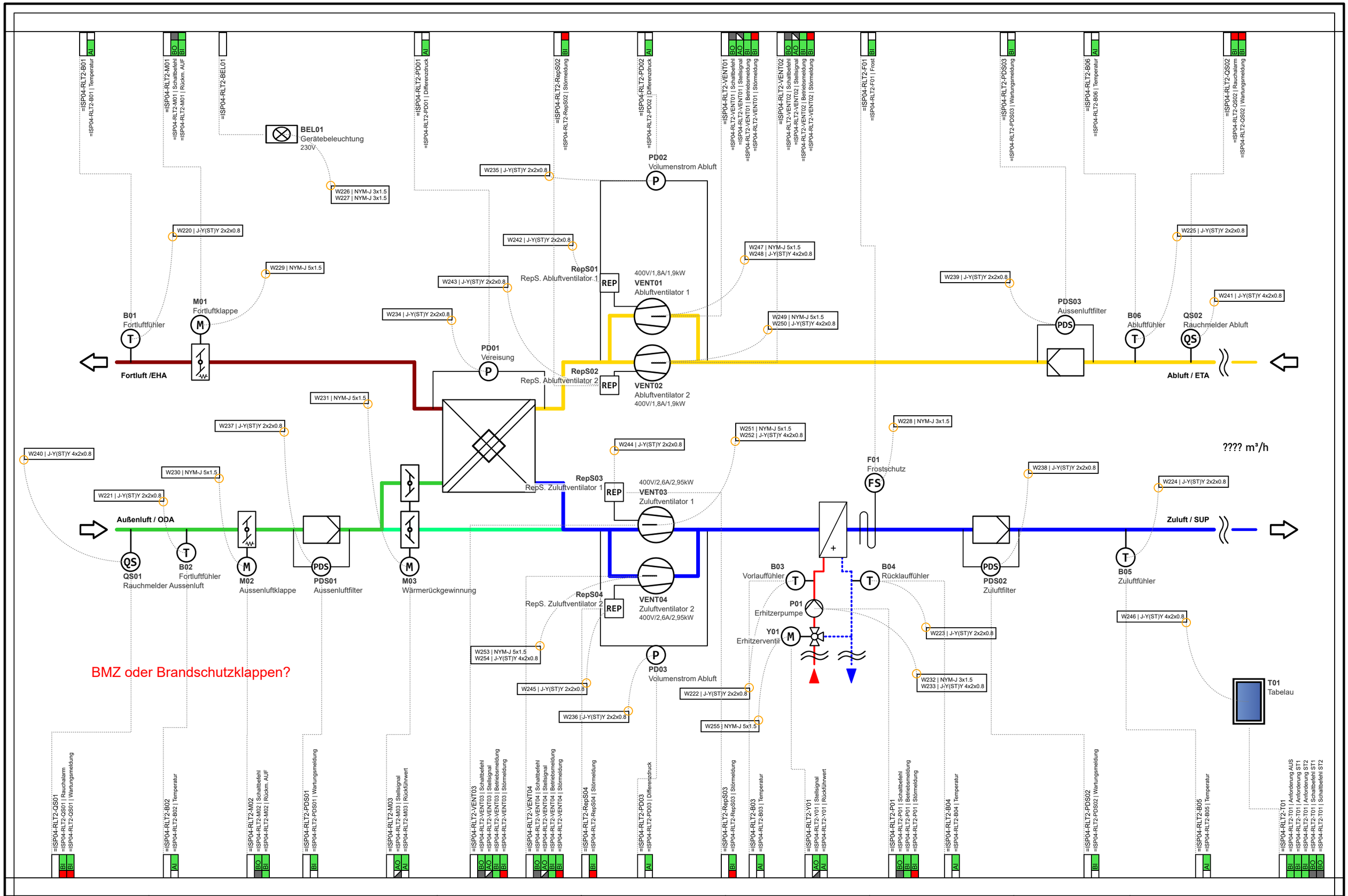

1			
2			
3			
	Revision	Datum	Name

Ersteller:	M.Wieland
Datum:	11.03.2022
Geprüft:	
Datum:	

Ersteller:
RR-SOFTWARE
Johann-Grienwald-Str.7
94137 Bayerbach

Kunde:
KUNDE
Kunde Straße
Kunde Ort

Projekt / Objekt:
PROJEKT
Projekt Straße
Projekt Ort

Kommission:

Zeichnungsnummer:
2022_X
Vorabzug

=ISP04
-RLT2
Verwaltung
Lüftung Küche

Seite: 60
Von: 125

Building Automation

DIN EN ISO 16484 -3: 2005 -12

GA -Funktionsliste

1) Dauerbefehl: z.B. 0;UI=2 BA
Impulsbefehl: z.B. 0,UI=3 BA
Stellbefehl: z.B. Zu.0 -Auf=2 BA
Pulsweitenmod. z.B. 1 BA

2) aktiv oder passiv

3) nur gemeinsame, kommunikative Datepunkte von Fremdsystem für interoperable Funktionen

4) pro Eingangs -Benutzeradresse zum a) Zusammenfassen.
b) Verzögern und c) Unterdrücken von Meldungen

5) pro Ausgangs -Benutzeradresse

6) Stellausgabe: z.B. 3 -Punkt = 2x2-Punkt

7) pro Eingangs Benutzeradresse

8) z.B. Gerätestatus, Zeitschalttab, Sicherheitspkt, Regler, Datei (DIN EN ISO 16484-5)

9) Falls erforderlich sind bei gemeinsamen (shared) Datenpunkten die Funktionen im Client mit "A" und die im Server mit "B" zu kennzeichnen (siehe BIBBs).

RLT2

Lüftung Küche

		Ein -/Ausgabefunktionen										Verarbeitungsfunktionen																																		Management-funktionen				Bedien -funktionen				Bemerkung
		Physikalisch					Gemeinsam					Überwachen						Steuern					Regeln								Rechnen/Optimieren																							
	Datenpunkte	Binäre Ausgabe Schalten/Stellen 1)	Analoge Ausgabe Stellen	Binäre Eingabe Melden	Binäre Eingabe Zählen	Analoge Eingabe Messen 2)	Binärer Ausgabewert, Schalten	Analoger Ausgabewert, Stellen/Sollwert	Binärer Eingabewert, Zustand	Zählwerteingabe	Analoger Eingabewert, Messen	Grenzwert fest	Grenzwert gleitend	Betriebsstunden-Erfassung	Ereigniszählung	Befehlsausführkontrolle	Meldungsbearbeitung 4)	Anlagensteuerung	Motorsteuerung	Umschaltung 5)	Folgesteuerung 5)	Sicherheits-/Frostschutzsteuerung	P-Regelung	PI-/PID-Regelung	Sollwertführung/-kennlinie	Stellausgabe stetig	Stellausgabe 2-Punkt 6)	Stellausgabe Pulsweitenmodulation	Begrenzung Sollwert/Stellgösse	Parameterumschaltung	h,x geführte Strategie 7)	Arithmetische Berechnung 7)	Ereignisabhängiges Schalten	Zeitabhängiges Schalten	Gleitendes Ein-/Ausschalten	Zyklisches Schalten	Nachtkühlbetrieb	Raumtemperaturbegrenzung	Energierückgewinnung 7)	Netzersatzbetrieb	Netzwiederkehrprogramm	Höchstlastbegrenzung	Tarifabhängiges Schalten	Ein-/Ausgabe Objekttyp 9)	Komplexer Objekttyp 8) 9)	Ereignis-Langzeitspeicherung	Historisierung in Datenbank	Grafik/Anlagenbild	Dynamische Einblendung	Ereignis-Anweisungstext	Nachricht an externe Stelle	ANMERKUNG Definition der Funktionen gemäß VDI 3814 Blatt 1 : 2005 (DIN EN ISO 16484 -3) Kennzeichne projektspezifische Beschreibung nicht genormter Funktionen in der Bemerkungsspalte der Datenpunkt-Zeile z. B. mit Zeile Nr., Abschnitt Nr., Spalte Nr., Beiblatt/Beschreibung Nr. BIBBs = BACnet Interoperability Building Blocks,
		1					2					3						4					5								6														7				8				
	Funktionstexte	1	2	3	4	5	1	2	3	4	5	1	2	3	4	5	6	1	2	3	4	5	1	2	3	4	5	6	7	8	1	2	3	4	5	6	7	8	9	10	11	12	13	1	2	3	4	1	2	3	4	
1	=ISP04-RLT2-B01 | Temperatur Lüftung Küche Fortluftfühler Temperatur					1																																						1	1		1		1			7.2) Trendlog
2	=ISP04-RLT2-B02 | Temperatur Lüftung Küche Fortluftfühler Temperatur					1																																						1	1		1		1			7.2) Trendlog
3	=ISP04-RLT2-B03 | Temperatur Lüftung Küche Vorlauffühler Temperatur					1																																						1	1		1		1			7.2) Trendlog
4	=ISP04-RLT2-B04 | Temperatur Lüftung Küche Rücklauffühler Temperatur					1																																						1	1		1		1			7.2) Trendlog
5	=ISP04-RLT2-B05 | Temperatur Lüftung Küche Zuluftfühler Temperatur					1																																						1	1		1		1			7.2) Trendlog
6	=ISP04-RLT2-B06 | Temperatur Lüftung Küche Abluftfühler Temperatur					1																																						1	1		1		1			7.2) Trendlog
7	=ISP04-RLT2-F01 | Frost Lüftung Küche Frostschutz Frost			1													1		1			1					1																		1			1	1		7.2) Event Log
8	=ISP04-RLT2-M01 | Rückm. AUF Lüftung Küche Fortluftklappe Rückm. AUF			1													1																												1				1				
9	=ISP04-RLT2-M01 | Schaltbefehl Lüftung Küche Fortluftklappe Schaltbefehl	1																	1																										1				1	1			
10	=ISP04-RLT2-M02 | Rückm. AUF Lüftung Küche Aussenluftklappe Rückm. AUF			1													1																												1				1				
11	=ISP04-RLT2-M02 | Schaltbefehl Lüftung Küche Aussenluftklappe Schaltbefehl	1																	1																										1				1	1			
12	=ISP04-RLT2-M03 | Rückführwert Lüftung Küche Wärmerückgewinnung Rückführwert					1																																						1	1				1			7.2) Trendlog
13	=ISP04-RLT2-M03 | Stellsignal Lüftung Küche Wärmerückgewinnung Stellsignal		1																																	1								1				1				
14	=ISP04-RLT2-P01 | Betriebsmeldung Lüftung Küche Erhitzerpumpe Betriebsmeldung			1										1																														1				1				
15	=ISP04-RLT2-P01 | Schaltbefehl Lüftung Küche Erhitzerpumpe Schaltbefehl	1																	1																	1								1	1				2			7.2) Status Aggregate
16	=ISP04-RLT2-P01 | Störmeldung Lüftung Küche Erhitzerpumpe Störmeldung			1													1																												1		1		1	1			7.2) Event Log
17	=ISP04-RLT2-PD01 | Differenzdruck Lüftung Küche Vereisung Differenzdruck					1																																						1	1		1		1			7.2) Trendlog
18	=ISP04-RLT2-PD02 | Differenzdruck Lüftung Küche Volumenstrom Abluft Differenzdruck					1																																						1	1		1		1			7.2) Trendlog
19	=ISP04-RLT2-PD03 | Differenzdruck Lüftung Küche Volumenstrom Abluft Differenzdruck					1																																						1	1		1		1			7.2) Trendlog
20	=ISP04-RLT2-PDS01 | Wartungsmeldung Lüftung Küche Aussenluftfilter Wartungsmeldung			1													1																													1			1	1			7.2) Event Log
21	=ISP04-RLT2-PDS02 | Wartungsmeldung Lüftung Küche Zuluftfilter Wartungsmeldung			1													1																													1			1	1			7.2) Event Log
22	=ISP04-RLT2-PDS03 | Wartungsmeldung Lüftung Küche Aussenluftfilter Wartungsmeldung			1													1																													1			1	1			7.2) Event Log
23	=ISP04-RLT2-QS01 | Rauchalarm Lüftung Küche Rauchmelder Aussenluft Rauchalarm			1													1					1																							1			1	1			7.2) Event Log
24	=ISP04-RLT2-QS01 | Wartungsmeldung Lüftung Küche Rauchmelder Aussenluft Wartungsmeldung			1													1																													1			1	1			7.2) Event Log
		3	1	10		10								1			9		4			2				1									2									18	17	1	9		25	9		

1			
2			
3			
	Revision	Datum	Name

Ersteller:	M.Wieland
Datum:	11.03.2022
Geprüft:	
Datum:	

Ersteller:
RR-SOFTWARE
Johann-Grienwald-Str.7
94137 Bayerbach

Kunde:
KUNDE
Kunde Straße
Kunde Ort

Projekt / Objekt:
PROJEKT
Projekt Straße
Projekt Ort

Kommission: ---
Zeichnungsnummer: 2022_X
Vorabzug

=ISP04
-RLT2
Verwaltung
Lüftung Küche

Building Automation

DIN EN ISO 16484 -3: 2005 -12

GA -Funktionsliste

1) Dauerbefehl: z.B. 0;UI=2 BA
Impulsbefehl: z.B. 0,UI=3 BA
Stellbefehl: z.B. Zu.0 -Auf=2 BA
Pulsweitenmod. z.B. 1 BA

2) aktiv oder passiv

3) nur gemeinsame, kommunikative Datepunkte von Fremdsystem für interoperable Funktionen

4) pro Eingangs -Benutzeradresse zum a) Zusammenfassen.
b) Verzögern und c) Unterdrücken von Meldungen

5) pro Ausgangs -Benutzeradresse

6) Stellausgabe: z.B. 3 -Punkt = 2x2-Punkt

7) pro Eingangs Benutzeradresse

8) z.B. Gerätestatus, Zeitschalttab, Sicherheitspkt, Regler, Datei (DIN EN ISO 16484-5)

9) Falls erforderlich sind bei gemeinsamen (shared) Datenpunkten die Funktionen im Client mit "A" und die im Server mit "B" zu kennzeichnen (siehe BIBBs).

RLT2

Lüftung Küche

		Ein -/Ausgabefunktionen										Verarbeitungsfunktionen																																		Management-funktionen				Bedien -funktionen				Bemerkung
		Physikalisch					Gemeinsam					Überwachen						Steuern					Regeln								Rechnen/Optimieren																							
	Datenpunkte	Binäre Ausgabe Schalten/Stellen 1)	Analoge Ausgabe Stellen	Binäre Eingabe Melden	Binäre Eingabe Zählen	Analoge Eingabe Messen 2)	Binärer Ausgabewert, Schalten	Analoger Ausgabewert, Stellen/Sollwert	Binärer Eingabewert, Zustand	Zählwerteingabe	Analoger Eingabewert, Messen	Grenzwert fest	Grenzwert gleitend	Betriebsstunden-Erfassung	Ereigniszählung	Befehlsausführkontrolle	Meldungsbearbeitung 4)	Anlagensteuerung	Motorsteuerung	Umschaltung 5)	Folgesteuerung 5)	Sicherheits-/Frostschutzsteuerung	P-Regelung	PI-/PID-Regelung	Sollwertführung/-kennlinie	Stellausgabe stetig	Stellausgabe 2-Punkt 6)	Stellausgabe Pulsweitenmodulation	Begrenzung Sollwert/Stellgösse	Parameterumschaltung	h,x geführte Strategie 7)	Arithmetische Berechnung 7)	Ereignisabhängiges Schalten	Zeitabhängiges Schalten	Gleitendes Ein-/Ausschalten	Zyklisches Schalten	Nachtkühlbetrieb	Raumtemperaturbegrenzung	Energierückgewinnung 7)	Netzersatzbetrieb	Netzwiederkehrprogramm	Höchstlastbegrenzung	Tarifabhängiges Schalten	Ein-/Ausgabe Objekttyp 9)	Komplexer Objekttyp 8) 9)	Ereignis-Langzeitspeicherung	Historisierung in Datenbank	Grafik/Anlagenbild	Dynamische Einblendung	Ereignis-Anweisungstext	Nachricht an externe Stelle	
		1					2					3						4					5								6														7				8				
	Funktionstexte	1	2	3	4	5	1	2	3	4	5	1	2	3	4	5	6	1	2	3	4	5	1	2	3	4	5	6	7	8	1	2	3	4	5	6	7	8	9	10	11	12	13	1	2	3	4	1	2	3	4	
	Übertrag	3	1	10		10								1			9		4			2				1										2								18	17	1	9		25	9		
25	**=ISP04-RLT2-QS02 | Rauchalarm** **Lüftung Küche Rauchmelder Abluft Rauchalarm**			1													1					1																								1					1	1		7.2) Event Log
26	**=ISP04-RLT2-QS02 | Wartungsmeldung** **Lüftung Küche Rauchmelder Abluft Wartungsmeldung**			1													1																												1					1	1		7.2) Event Log
27	**=ISP04-RLT2-RepS01 | Störmeldung** **Lüftung Küche RepS. Abluftventilator 1 Störmeldung**			1													1					1																								1	1				1	1		7.2) Event Log
28	**=ISP04-RLT2-RepS02 | Störmeldung** **Lüftung Küche RepS. Abluftventilator 2 Störmeldung**			1													1					1																								1	1				1	1		7.2) Event Log
29	**=ISP04-RLT2-RepS03 | Störmeldung** **Lüftung Küche RepS. Zuluftventilator 1 Störmeldung**			1													1					1																								1	1				1	1		7.2) Event Log
30	**=ISP04-RLT2-RepS04 | Störmeldung** **Lüftung Küche RepS. Zuluftventilator 2 Störmeldung**			1													1					1																								1	1				1	1		7.2) Event Log
31	**=ISP04-RLT2-T01 | Anforderung AUS** **Lüftung Küche Tabelau Anforderung AUS**			1																																								1					1			
32	**=ISP04-RLT2-T01 | Anforderung ST1** **Lüftung Küche Tabelau Anforderung ST1**			1																																								1					1			
33	**=ISP04-RLT2-T01 | Anforderung ST2** **Lüftung Küche Tabelau Anforderung ST2**			1																																								1					1			
34	**=ISP04-RLT2-T01 | Schaltbefehl ST1** **Lüftung Küche Tabelau Schaltbefehl ST1**	1																																										1					1			
35	**=ISP04-RLT2-T01 | Schaltbefehl ST2** **Lüftung Küche Tabelau Schaltbefehl ST2**	1																																										1					1			
36	**=ISP04-RLT2-VENT01 | Betriebsmeldung** **Lüftung Küche Abluftventilator 1 Betriebsmeldung**			1																																								1		1			1			
37	**=ISP04-RLT2-VENT01 | Schaltbefehl** **Lüftung Küche Abluftventilator 1 Schaltbefehl**	1																	1																									1					1			
38	**=ISP04-RLT2-VENT01 | Stellsignal** **Lüftung Küche Abluftventilator 1 Stellsignal**		1																																									1					1			
39	**=ISP04-RLT2-VENT01 | Störmeldung** **Lüftung Küche Abluftventilator 1 Störmeldung**			1													1																													1				1	1		7.2) Event Log
40	**=ISP04-RLT2-VENT02 | Betriebsmeldung** **Lüftung Küche Abluftventilator 2 Betriebsmeldung**			1																																								1		1			1			
41	**=ISP04-RLT2-VENT02 | Schaltbefehl** **Lüftung Küche Abluftventilator 2 Schaltbefehl**	1																	1																									1					1			
42	**=ISP04-RLT2-VENT02 | Stellsignal** **Lüftung Küche Abluftventilator 2 Stellsignal**		1																																									1					1			
43	**=ISP04-RLT2-VENT02 | Störmeldung** **Lüftung Küche Abluftventilator 2 Störmeldung**			1													1																													1				1	1		7.2) Event Log
44	**=ISP04-RLT2-VENT03 | Betriebsmeldung** **Lüftung Küche Zuluftventilator 1 Betriebsmeldung**			1																																								1		1			1			
45	**=ISP04-RLT2-VENT03 | Schaltbefehl** **Lüftung Küche Zuluftventilator 1 Schaltbefehl**	1																	1																									1					1			
46	**=ISP04-RLT2-VENT03 | Stellsignal** **Lüftung Küche Zuluftventilator 1 Stellsignal**		1																																									1					1			
47	**=ISP04-RLT2-VENT03 | Störmeldung** **Lüftung Küche Zuluftventilator 1 Störmeldung**			1													1																													1				1	1		7.2) Event Log
		8	4	25		10								1			18		7			7				1										2								32	26	8	9		48	18		

ANMERKUNG
Definition der Funktionen gemäß
VDI 3814 Blatt 1 : 2005
(DIN EN ISO 16484 -3)
Kennzeichne projektspezifische Beschreibung nicht genormter Funktionen in der Bemerkungsspalte der Datenpunkt-Zeile z. B. mit
Zeile Nr., Abschnitt Nr., Spalte Nr.,
Beiblatt/Beschreibung Nr.

BIBBs =
BACnet Interoperability Building Blocks,

1			
2			
3			
	Revision	Datum	Name

Ersteller:	M.Wieland
Datum:	11.03.2022
Geprüft:	
Datum:	

Ersteller:
RR-SOFTWARE
Johann-Grienwald-Str.7
94137 Bayerbach

Kunde:
KUNDE
Kunde Straße
Kunde Ort

Projekt / Objekt:
PROJEKT
Projekt Straße
Projekt Ort

Kommission: ---
Zeichnungsnummer: 2022_X
Vorabzug

=ISP04
-RLT2
Verwaltung
Lüftung Küche

Building Automation

DIN EN ISO 16484 -3: 2005 -12

GA -Funktionsliste

1) Dauerbefehl: z.B. 0;UI=2 BA
Impulsbefehl: z.B. 0,UI=3 BA
Stellbefehl: z.B. Zu.0 -Auf=2 BA
Pulsweitenmod. z.B. 1 BA

2) aktiv oder passiv

3) nur gemeinsame, kommunikative Datepunkte von Fremdsystem für interoperable Funktionen

4) pro Eingangs -Benutzeradresse zum a) Zusammenfassen.
b) Verzögern und c) Unterdrücken von Meldungen

5) pro Ausgangs -Benutzeradresse

6) Stellausgabe: z.B. 3 -Punkt = 2x2-Punkt

7) pro Eingangs Benutzeradresse

8) z.B. Gerätestatus, Zeitschalttab, Sicherheitspkt, Regler, Datei (DIN EN ISO 16484-5)

9) Falls erforderlich sind bei gemeinsamen (shared) Datenpunkten die Funktionen im Client mit "A" und die im Server mit "B" zu kennzeichnen (siehe BIBBs).

RLT2

Lüftung Küche

		Ein -/Ausgabefunktionen										Verarbeitungsfunktionen																																		Management-funktionen				Bedien-funktionen				Bemerkung
		Physikalisch					Gemeinsam					Überwachen						Steuern					Regeln								Rechnen/Optimieren																						
		Binäre Ausgabe Schalten/Stellen 1)	Analoge Ausgabe Stellen	Binäre Eingabe Melden	Binäre Eingabe Zählen	Analoge Eingabe Messen 2)	Binärer Ausgabewert, Schalten	Analoger Ausgabewert, Stellen/Sollwert	Binärer Eingabewert, Zustand	Zählwerteingabe	Analoger Eingabewert, Messen	Grenzwert test	Grenzwert gleitend	Betriebsstunden-Erfassung	Ereigniszählung	Befehlsausführkontrolle	Meldungsbearbeitung 4)	Anlagensteuerung	Motorsteuerung	Umschaltung 5)	Folgesteuerung 5)	Sicherheits-/Frostschutzsteuerung	P-Regelung	PI-/PID-Regelung	Sollwertführung/-kennlinie	Stellausgabe stetig	Stellausgabe 2-Punkt 6)	Stellausgabe Pulsweitenmodulation	Begrenzung Sollwert/Stellgösse	Parameterumschaltung	h,x geführte Strategie 7)	Arithmetische Berechnung 7)	Ereignisabhängiges Schalten	Zeitabhängiges Schalten	Gleitendes Ein-/Ausschalten	Zyklisches Schalten	Nachtkühlbetrieb	Raumtemperaturbegrenzung	Energierückgewinnung 7)	Netzersatzbetrieb	Netzwiederkehrprogramm	Höchstlastbegrenzung	Tarifabhängiges Schalten	Ein-/Ausgabe Objekttyp 9)	Komplexer Objekttyp 8) 9)	Ereignis-Langzeitspeicherung	Historisierung in Datenbank	Grafik/Anlagenbild	Dynamische Einblendung	Ereignis-Anweisungstext	Nachricht an externe Stelle	
Datenpunkte		1					2					3						4					5								6														7				8				
Funktionstexte		1	2	3	4	5	1	2	3	4	5	1	2	3	4	5	6	1	2	3	4	5	1	2	3	4	5	6	7	8	1	2	3	4	5	6	7	8	9	10	11	12	13	1	2	3	4	1	2	3	4	
	Übertrag	8	4	25		10								1			18		7			7				1									2									32	26	8	9		48	18		
48	**=ISP04-RLT2-VENT04 | Betriebsmeldung** **Lüftung Küche Zuluftventilator 2 Betriebsmeldung**			1																																								1		1			1			
49	**=ISP04-RLT2-VENT04 | Schaltbefehl** **Lüftung Küche Zuluftventilator 2 Schaltbefehl**	1																	1																									1					1			
50	**=ISP04-RLT2-VENT04 | Stellsignal** **Lüftung Küche Zuluftventilator 2 Stellsignal**		1																																									1					1			
51	**=ISP04-RLT2-VENT04 | Störmeldung** **Lüftung Küche Zuluftventilator 2 Störmeldung**			1													1																													1		1	1			**7.2) Event Log**
52	**=ISP04-RLT2-Y01 | Rückführwert** **Lüftung Küche Erhitzerventil Rückführwert**					1																																						1		1			1			**7.2) Trendlog**
53	**=ISP04-RLT2-Y01 | Stellsignal** **Lüftung Küche Erhitzerventil Stellsignal**		1																																	1								1					1			
		9	6	27		11								1			19		8			7				1									3									37	28	9	9		54	19		

ANMERKUNG
Definition der Funktionen gemäß
VDI 3814 Blatt 1 : 2005
(DIN EN ISO 16484 -3)
Kennzeichne projektspezifische Beschreibung nicht genormter Funktionen in der Bemerkungsspalte der Datenpunkt-Zeile z. B. mit
Zeile Nr., Abschnitt Nr., Spalte Nr.,
Beiblatt/Beschreibung Nr.

BIBBs =
BACnet Interoperability Building Blocks,

	Revision	Datum	Name
1			
2			
3			

Ersteller:	M.Wieland
Datum:	11.03.2022
Geprüft:	
Datum:	

Ersteller:
RR-SOFTWARE
Johann-Grienwald-Str.7
94137 Bayerbach

Kunde:
KUNDE
Kunde Straße
Kunde Ort

Projekt / Objekt:
PROJEKT
Projekt Straße
Projekt Ort

Kommission: ---
Zeichnungsnummer: 2022_X
Vorabzug

=ISP04
-RLT2
Verwaltung
Lüftung Küche

Vorabzug

Projekt:

PROJEKT
Projekt Straße
Projekt Ort

Kunde:

KUNDE
Kunde Straße
Kunde Ort

Ersteller:

RR-SOFTWARE
Johann-Grienwald-Str.7
94137 Bayerbach

Versionen:

Ver. 1.0

Ver. 1.1

Kommission:

Zeichnungsnummer:

2022_X

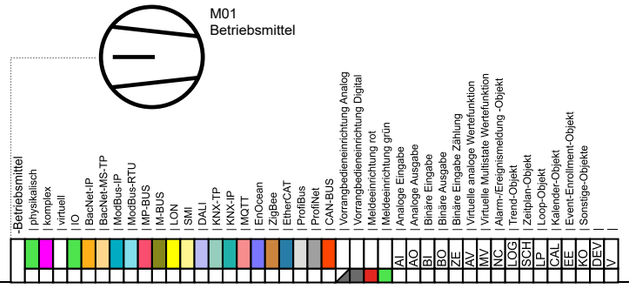

1			
2			
3			
	Revision	Datum	Name

Ersteller:	M.Wieland
Datum:	11.03.2022
Geprüft:	
Datum:	

Ersteller:
RR-SOFTWARE
Johann-Grienwald-Str.7
94137 Bayerbach

Kunde:
KUNDE
Kunde Straße
Kunde Ort

Projekt / Objekt:
PROJEKT
Projekt Straße
Projekt Ort

Kommission: ---
Zeichnungsnummer: 2022_X
Vorabzug

=ISP05
-
Werkhalle

Inhaltsverzeichnis

Deckblatt			=ISP05-	**62**
Inhaltsverzeichnis			=ISP05-	**63**
SSK	Schaltschrank		=ISP05-SSK	**64**
SSK	Schaltschrank		=ISP05-SSK	**65**
SSK	Schaltschrank	*Funktionsliste*	=ISP05-SSK	**66**
SSK	Schaltschrank	*Funktionsliste*	=ISP05-SSK	**67**
HKV	Heizkreisverteiler		=ISP05-	**68**
HKV	Heizkreisverteiler		=ISP05-	**69**
HKV	Heizkreisverteiler	*Funktionsliste*	=ISP05-	**70**
HKV	Heizkreisverteiler	*Funktionsliste*	=ISP05-	**71**
HKV	Heizkreisverteiler	*Funktionsliste*	=ISP05-	**72**
HKV	Heizkreisverteiler	*Funktionsliste*	=ISP05-	**73**
HKV	Heizkreisverteiler	*Funktionsliste*	=ISP05-	**74**
HKV	Heizkreisverteiler	*Funktionsliste*	=ISP05-	**75**
HKV	Heizkreisverteiler	*Funktionsliste*	=ISP05-	**76**
HKV	Heizkreisverteiler	*Funktionsliste*	=ISP05-	**77**
HKV	Heizkreisverteiler	*Funktionsliste*	=ISP05-	**78**
HKV	Heizkreisverteiler	*Funktionsliste*	=ISP05-	**79**
RLT1	Lüftung Büro		=ISP05-RLT1	**80**
RLT1	Lüftung Büro	*Funktionsliste*	=ISP05-RLT1	**81**
RLT1	Lüftung Büro	*Funktionsliste*	=ISP05-RLT1	**82**
RLT1	Lüftung Büro	*Funktionsliste*	=ISP05-RLT1	**83**

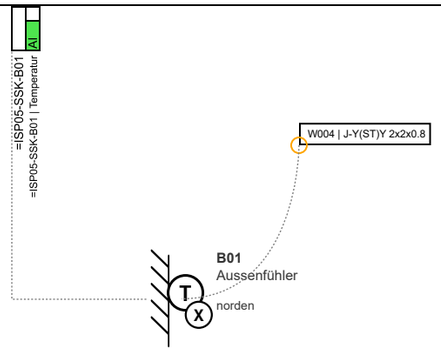

Türanschlag???

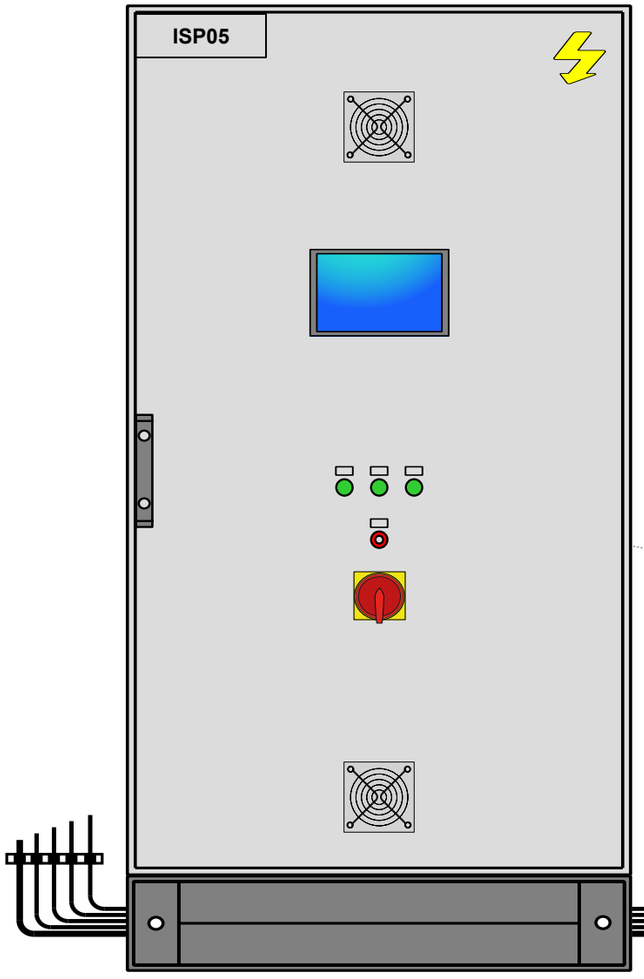

1000x2000x400

BxHxT: 1000x2000x400mm
Sockel: 200mm

- Beleuchtung (FI)
- Überspannungsschutzeinrichtung
- Schaltschrankbelüftung aktiv (Lüfter)
- Phasenüberwachung
- 2x Steckdose (FI)
- Sammelstörung
- Entriegelung
- Xoro 15" Bediengerät

W001 | NYM-J 5x10
W002 | LWL
W003 | J-Y(ST)Y 2x2x0.8

1			
2			
3			
	Revision	Datum	Name

Ersteller:	M.Wieland
Datum:	11.03.2022
Geprüft:	
Datum:	

Ersteller:
RR-SOFTWARE
Johann-Grienwald-Str.7
94137 Bayerbach

Kunde:
KUNDE
Kunde Straße
Kunde Ort

Projekt / Objekt:
PROJEKT
Projekt Straße
Projekt Ort

Kommission:

Zeichnungsnummer:
2022_X
Vorabzug

=ISP05
-SSK
Werkhalle
Schaltschrank

Seite: **66**
Von: **125**

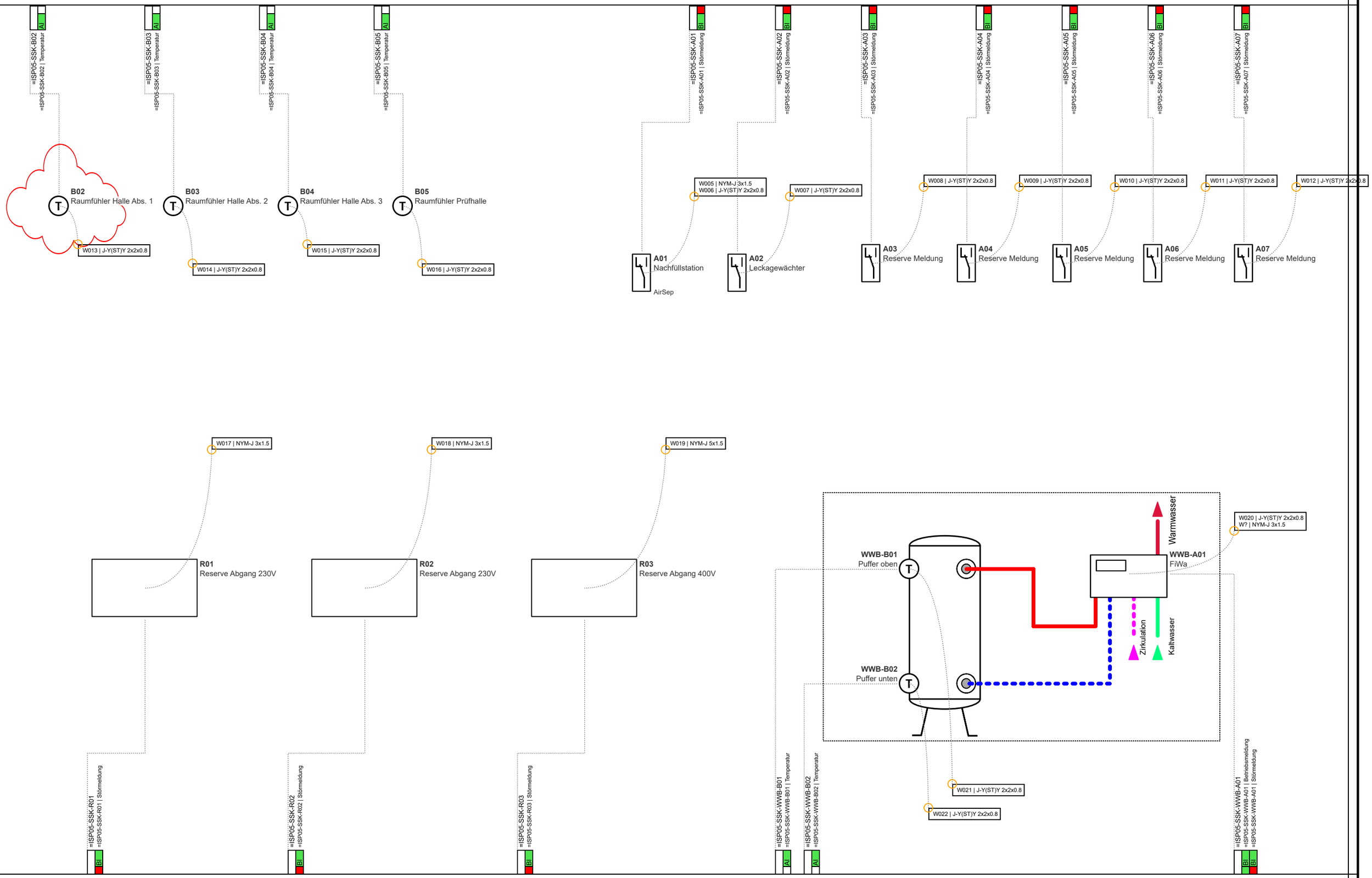

1			
2			
3			
	Revision	Datum	Name

Ersteller:	M.Wieland
Datum:	11.03.2022
Geprüft:	
Datum:	

Ersteller:
RR-SOFTWARE
Johann-Grienwald-Str.7
94137 Bayerbach

Kunde:
KUNDE
Kunde Straße
Kunde Ort

Projekt / Objekt:
PROJEKT
Projekt Straße
Projekt Ort

Kommission:

Zeichnungsnummer:
2022_X
Vorabzug

=ISP05
-SSK
Werkhalle
Schaltschrank

Seite: 67
Von: 125

Building Automation

DIN EN ISO 16484 -3: 2005 -12

GA -Funktionsliste

1) Dauerbefehl: z.B. 0;UI=2 BA
Impulsbefehl: z.B. 0,UI=3 BA
Stellbefehl: z.B. Zu.0 -Auf=2 BA
Pulsweitenmod. z.B. 1 BA

2) aktiv oder passiv

3) nur gemeinsame, kommunikative Datepunkte von Fremdsystem für interoperable Funktionen

4) pro Eingangs -Benutzeradresse zum a) Zusammenfassen.
b) Verzögern und c) Unterdrücken von Meldungen

5) pro Ausgangs -Benutzeradresse

6) Stellausgabe: z.B. 3 -Punkt = 2x2-Punkt

7) pro Eingangs Benutzeradresse

8) z.B. Gerätestatus, Zeitschalttab, Sicherheitspkt, Regler, Datei (DIN EN ISO 16484-5)

9) Falls erforderlich sind bei gemeinsamen (shared) Datenpunkten die Funktionen im Client mit "A" und die im Server mit "B" zu kennzeichnen (siehe BIBBs).

SSK

Schaltschrank

| | | Ein -/Ausgabefunktionen | | | | | | | | | | Verarbeitungsfunktionen | | | | | | | | | |

Building Automation

DIN EN ISO 16484 -3: 2005 -12

GA -Funktionsliste

1) Dauerbefehl: z.B. 0;UI=2 BA
Impulsbefehl: z.B. 0,UI=3 BA
Stellbefehl: z.B. Zu.0 -Auf=2 BA
Pulsweitenmod. z.B. 1 BA

2) aktiv oder passiv

3) nur gemeinsame, kommunikative Datepunkte von Fremdsystem für interoperable Funktionen

4) pro Eingangs -Benutzeradresse zum a) Zusammenfassen.
b) Verzögern und c) Unterdrücken von Meldungen

5) pro Ausgangs -Benutzeradresse

6) Stellausgabe: z.B. 3 -Punkt = 2x2-Punkt

7) pro Eingangs Benutzeradresse

8) z.B. Gerätestatus, Zeitschalttab, Sicherheitspkt, Regler, Datei (DIN EN ISO 16484-5)

9) Falls erforderlich sind bei gemeinsamen (shared) Datenpunkten die Funktionen im Client mit "A" und die im Server mit "B" zu kennzeichnen (siehe BIBBs).

SSK

Schaltschrank

| | | Ein -/Ausgabefunktionen | | | | | | | | | | Verarbeitungsfunktionen | | | | | | | | | |

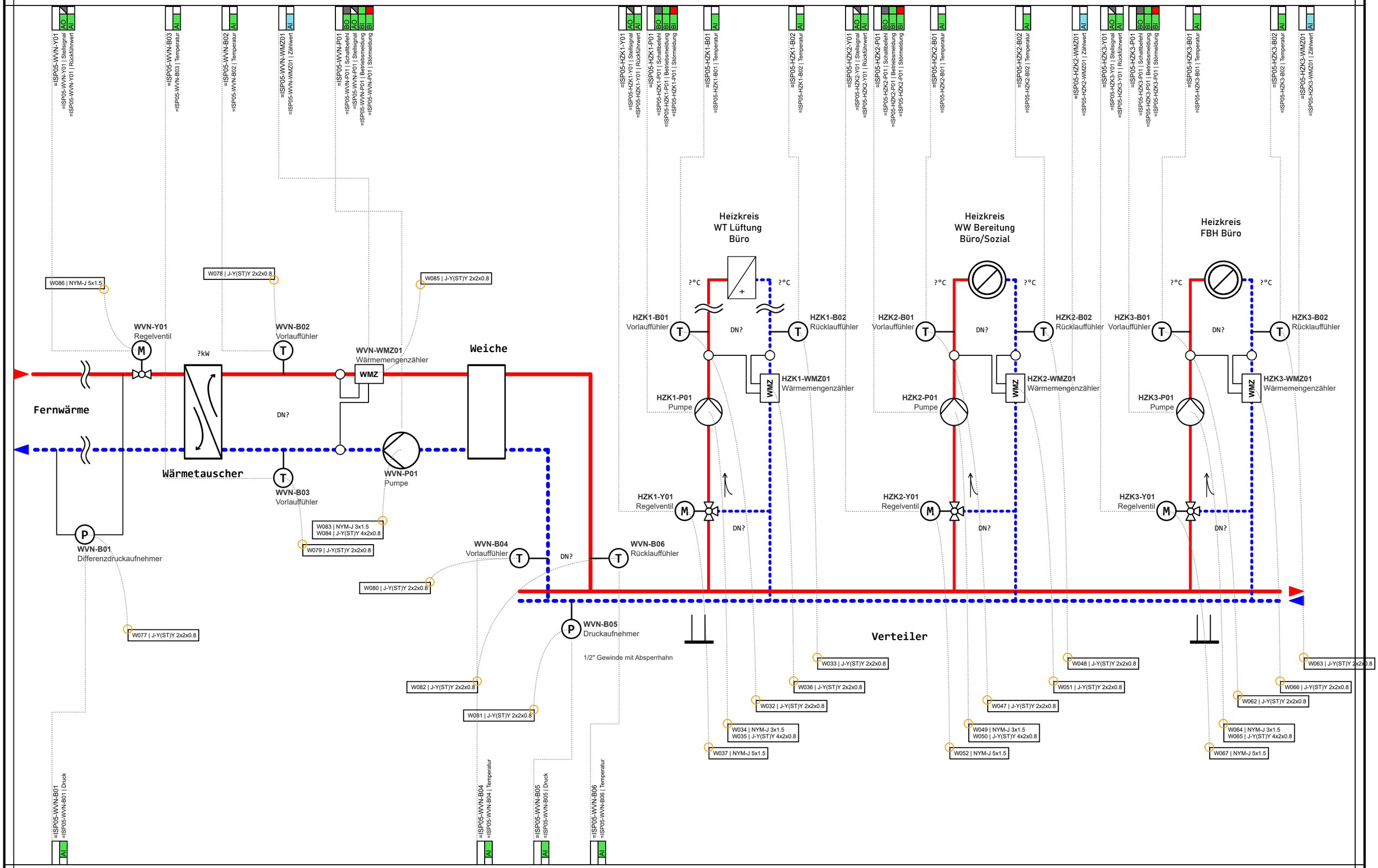

1			
2			
3			
	Revision	Datum	Name

Ersteller:	M.Wieland
Datum:	11.03.2022
Geprüft:	
Datum:	

Ersteller:
RR-SOFTWARE
Johann-Grienwald-Str.7
94137 Bayerbach

Kunde:
KUNDE
Kunde Straße
Kunde Ort

Projekt / Objekt:
PROJEKT
Projekt Straße
Projekt Ort

Kommission:

Zeichnungsnummer:
2022_X
Vorabzug

=ISP05
-
Werkhalle
Heizkreisverteiler

Seite: 70
Von: 125

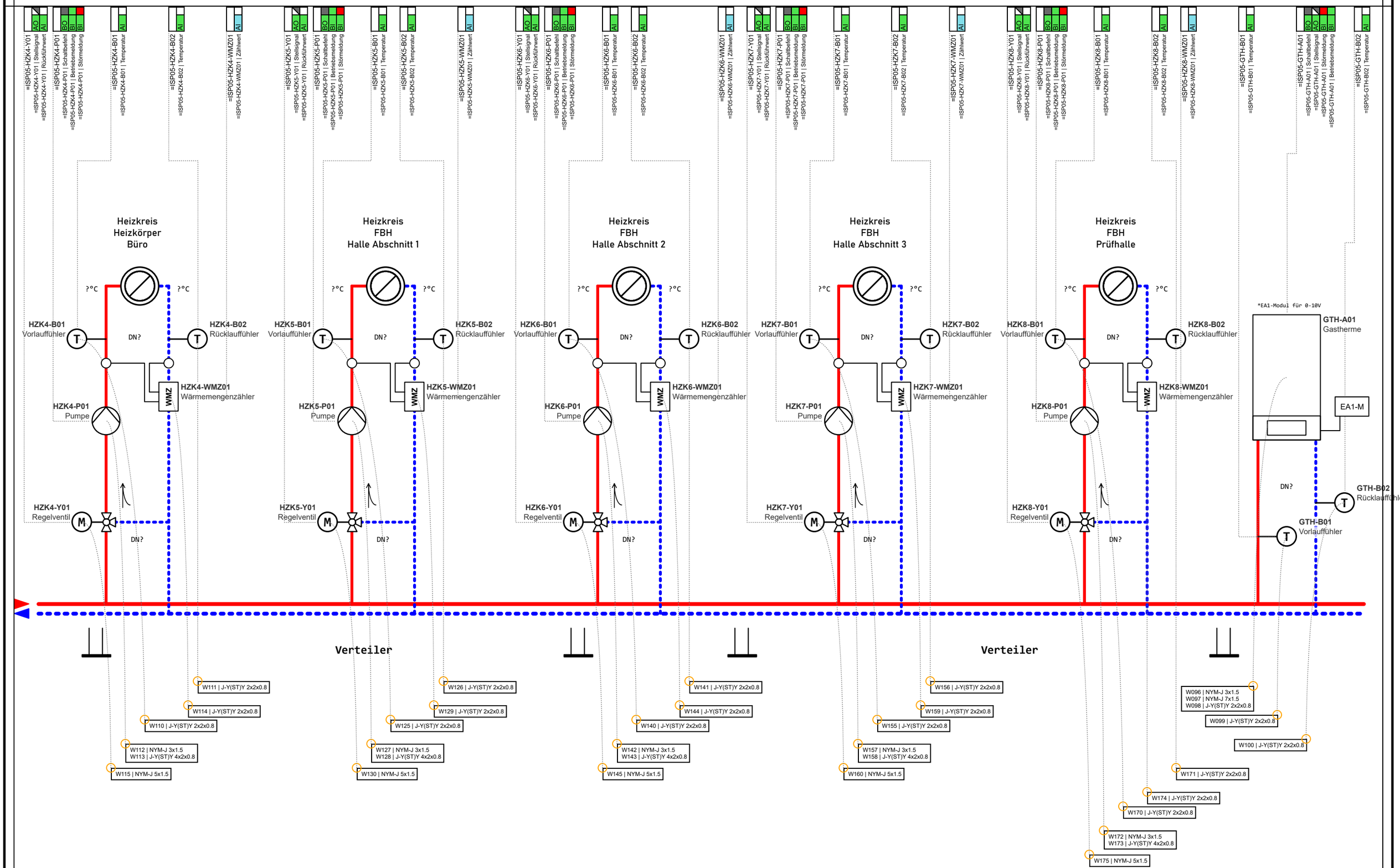

1			
2			
3			
	Revision	Datum	Name

Ersteller:	M.Wieland
Datum:	11.03.2022
Geprüft:	
Datum:	

Ersteller:
RR-SOFTWARE
Johann-Grienwald-Str.7
94137 Bayerbach

Kunde:
KUNDE
Kunde Straße
Kunde Ort

Projekt / Objekt:
PROJEKT
Projekt Straße
Projekt Ort

Kommission:

Zeichnungsnummer:
2022_X
Vorabzug

=ISP05
-
Werkhalle
Heizkreisverteiler

Seite: 71
Von: 125

Building Automation

DIN EN ISO 16484 -3: 2005 -12

GA -Funktionsliste

1) Dauerbefehl: z.B. 0;UI=2 BA
Impulsbefehl: z.B. 0,UI=3 BA
Stellbefehl: z.B. Zu.0 -Auf=2 BA
Pulsweitenmod. z.B. 1 BA

2) aktiv oder passiv

3) nur gemeinsame, kommunikative Datepunkte von Fremdsystem für interoperable Funktionen

4) pro Eingangs -Benutzeradresse zum a) Zusammenfassen.
b) Verzögern und c) Unterdrücken von Meldungen

5) pro Ausgangs -Benutzeradresse

6) Stellausgabe: z.B. 3 -Punkt = 2x2-Punkt

7) pro Eingangs Benutzeradresse

8) z.B. Gerätestatus, Zeitschalttab, Sicherheitspkt, Regler, Datei (DIN EN ISO 16484-5)

9) Falls erforderlich sind bei gemeinsamen (shared) Datenpunkten die Funktionen im Client mit "A" und die im Server mit "B" zu kennzeichnen (siehe BIBBs).

HZK1

Heizkreis Lüftung Büro

		Ein -/Ausgabefunktionen										Verarbeitungsfunktionen																																		Management-funktionen				Bedien-funktionen				Bemerkung
		Physikalisch					Gemeinsam					Überwachen						Steuern					Regeln								Rechnen/Optimieren																							
	Datenpunkte	Binäre Ausgabe Schalten/Stellen 1)	Analoge Ausgabe Stellen	Binäre Eingabe Melden	Binäre Eingabe Zählen	Analoge Eingabe Messen 2)	Binärer Ausgabewert, Schalten	Analoger Ausgabewert, Stellen/Sollwert	Binärer Eingabewert, Zustand	Zählwerteingabe	Analoger Eingabewert, Messen	Grenzwert fest	Grenzwert gleitend	Betriebsstunden-Erfassung	Ereigniszählung	Befehlsausführkontrolle	Meldungsbearbeitung 4)	Anlagensteuerung	Motorsteuerung	Umschaltung 5)	Folgesteuerung 5)	Sicherheits-/Frostschutzsteuerung	P-Regelung	PI-/PID-Regelung	Sollwertführung/-kennlinie	Stellausgabe stetig	Stellausgabe 2-Punkt 6)	Stellausgabe Pulswetenmodulation	Begrenzung Sollwert/Stellgösse	Parameterumschaltung	h,x geführte Strategie 7)	Arithmetische Berechnung 7)	Ereignisabhängiges Schalten	Zeitabhängiges Schalten	Gleitendes Ein-/Ausschalten	Zyklisches Schalten	Nachtkühlbetrieb	Raumtemperaturbegrenzung	Energierückgewinnung 7)	Netzersatzbetrieb	Netzwiederkehrprogramm	Höchstlastbegrenzung	Tarifabhängiges Schalten	Ein-/Ausgabe Objekttyp 9)	Komplexer Objekttyp 8) 9)	Ereignis-Langzeitspeicherung	Historisierung in Datenbank	Grafik/Anlagenbild	Dynamische Einblendung	Ereignis-Anweisungstext	Nachricht an externe Stelle	
	Funktionstexte	1					2					3						4					5								6														7				8				
1	=ISP05-HZK1-B01 | Temperatur Heizkreis Lüftung Büro Vorlauffühler Temperatur					1																																						1	1		1		1			7.2) Trendlog
2	=ISP05-HZK1-B02 | Temperatur Heizkreis Lüftung Büro Rücklauffühler Temperatur					1																																						1	1		1		1			7.2) Trendlog
3	=ISP05-HZK1-P01 | Betriebsmeldung Heizkreis Lüftung Büro Pumpe Betriebsmeldung			1										1																														1					1			
4	=ISP05-HZK1-P01 | Schaltbefehl Heizkreis Lüftung Büro Pumpe Schaltbefehl	1																	1																		1							1	1				2			7.2) Status Aggregate
5	=ISP05-HZK1-P01 | Störmeldung Heizkreis Lüftung Büro Pumpe Störmeldung			1													1																											1		1			1	1		7.2) Event Log
6	=ISP05-HZK1-WMZ01 | Zählwert Heizkreis Lüftung Büro Wärmemengenzähler Zählwert										1							1																										1	1		1		1			7.2) Trendlog
7	=ISP05-HZK1-Y01 | Rückführwert Heizkreis Lüftung Büro Regelventil Rückführwert					1																																						1	1				1			7.2) Trendlog
8	=ISP05-HZK1-Y01 | Stellsignal Heizkreis Lüftung Büro Regelventil Stellsignal		1																																		1							1					1			
		1	1	2		3					1			1			1	1	1																		2							8	5	1	3		9	1		

	Revision	Datum	Name
1			
2			
3			

Ersteller:	M.Wieland
Datum:	11.03.2022
Geprüft:	
Datum:	

Ersteller:
RR-SOFTWARE
Johann-Grienwald-Str.7
94137 Bayerbach

Kunde:
KUNDE
Kunde Straße
Kunde Ort

Projekt / Objekt:
PROJEKT
Projekt Straße
Projekt Ort

Kommission: ---
Zeichnungsnummer: 2022_X
Vorabzug

=ISP05
-
Werkhalle
Heizkreisverteiler

Building Automation

DIN EN ISO 16484 -3: 2005 -12

GA -Funktionsliste

1) Dauerbefehl: z.B. 0;UI=2 BA
Impulsbefehl: z.B. 0,UI=3 BA
Stellbefehl: z.B. Zu.0 -Auf=2 BA
Pulsweitenmod. z.B. 1 BA

2) aktiv oder passiv

3) nur gemeinsame, kommunikative Datepunkte von Fremdsystem für interoperable Funktionen

4) pro Eingangs -Benutzeradresse zum a) Zusammenfassen.
b) Verzögern und c) Unterdrücken von Meldungen

5) pro Ausgangs -Benutzeradresse

6) Stellausgabe: z.B. 3 -Punkt = 2x2-Punkt

7) pro Eingangs Benutzeradresse

8) z.B. Gerätestatus, Zeitschalttab, Sicherheitspkt, Regler, Datei (DIN EN ISO 16484-5)

9) Falls erforderlich sind bei gemeinsamen (shared) Datenpunkten die Funktionen im Client mit "A" und die im Server mit "B" zu kennzeichnen (siehe BIBBs).

HZK2

Heizkreis Warmwasser

| | | Ein -/Ausgabefunktionen | | | | | | | | | | Verarbeitungsfunktionen | | | | | | | | | |

Building Automation

DIN EN ISO 16484 -3: 2005 -12

GA -Funktionsliste

1) Dauerbefehl: z.B. 0;UI=2 BA
Impulsbefehl: z.B. 0,UI=3 BA
Stellbefehl: z.B. Zu.0 -Auf=2 BA
Pulsweitenmod. z.B. 1 BA

2) aktiv oder passiv

3) nur gemeinsame, kommunikative Datepunkte von Fremdsystem für interoperable Funktionen

4) pro Eingangs -Benutzeradresse zum a) Zusammenfassen.
b) Verzögern und c) Unterdrücken von Meldungen

5) pro Ausgangs -Benutzeradresse

6) Stellausgabe: z.B. 3 -Punkt = 2x2-Punkt

7) pro Eingangs Benutzeradresse

8) z.B. Gerätestatus, Zeitschalttab, Sicherheitspkt, Regler, Datei (DIN EN ISO 16484-5)

9) Falls erforderlich sind bei gemeinsamen (shared) Datenpunkten die Funktionen im Client mit "A" und die im Server mit "B" zu kennzeichnen (siehe BIBBs).

HZK3

Heizkreis FBH Büro

		Ein -/Ausgabefunktionen										Verarbeitungsfunktionen																																		Management funktionen				Bedien - funktionen				Bemerkung
		Physikalisch					Gemeinsam					Überwachen						Steuern					Regeln								Rechnen/Optimieren																								
		Binäre Ausgabe Schalten/Stellen 1)	Analoge Ausgabe Stellen	Binäre Eingabe Melden	Binäre Eingabe Zählen	Analoge Eingabe Messen 2)	Binärer Ausgabewert, Schalten	Analoger Ausgabewert, Stellen/Sollwert	Binärer Eingabewert, Zustand	Zählwerteingabe	Analoger Eingabewert, Messen	Grenzwert fest	Grenzwert gleitend	Betriebsstunden-Erfassung	Ereigniszählung	Befehlsausführkontrolle	Meldungsbearbeitung 4)	Anlagensteuerung	Motorsteuerung	Umschaltung 5)	Folgesteuerung 5)	Sicherheits-/Frostschutzsteuerung	P-Regelung	PI-/PID-Regelung	Sollwertführung/-kennlinie	Stellausgabe stetig	Stellausgabe 2-Punkt 6)	Stellausgabe Pulsweitenmodulation	Begrenzung Sollwert/Stellgösse	Parameterumschaltung	h,x geführte Strategie 7)	Arithmetische Berechnung 7)	Ereignisabhängiges Schalten	Zeitabhängiges Schalten	Gleitendes Ein-/Ausschalten	Zyklisches Schalten	Nachtkühlbetrieb	Raumtemperaturbegrenzung	Energierückgewinnung 7)	Netzersatzbetrieb	Netzwiederkehrprogramm	Höchstlastbegrenzung	Tarifabhängiges Schalten	Ein-/Ausgabe Objekttyp 9)	Komplexer Objekttyp 8) 9)	Ereignis-Langzeitspeicherung	Historisierung in Datenbank	Grafik/Anlagenbild	Dynamische Einblendung	Ereignis-Anweisungstext	Nachricht an externe Stelle	ANMERKUNG Definition der Funktionen gemäß VDI 3814 Blatt 1 : 2005 (DIN EN ISO 16484 -3) Kennzeichne projektspezifische Beschreibung nicht genormter Funktionen in der Bemerkungsspalte der Datenpunkt-Zeile z. B. mit Zeile Nr., Abschnitt Nr., Spalte Nr., Beiblatt/Beschreibung Nr. BIBBs = BACnet Interoperability Building Blocks,
	Datenpunkte	1					2					3						4					5								6													7				8				
	Funktionstexte	1	2	3	4	5	1	2	3	4	5	1	2	3	4	5	6	1	2	3	4	5	1	2	3	4	5	6	7	8	1	2	3	4	5	6	7	8	9	10	11	12	13	1	2	3	4	1	2	3	4	
1	**=ISP05-HZK3-B01 | Temperatur** **Heizkreis FBH Büro Vorlauffühler Temperatur**					1																																						1	1		1		1			**7.2) Trendlog**
2	**=ISP05-HZK3-B02 | Temperatur** **Heizkreis FBH Büro Rücklauffühler Temperatur**					1																																						1	1		1		1			**7.2) Trendlog**
3	**=ISP05-HZK3-P01 | Betriebsmeldung** **Heizkreis FBH Büro Pumpe Betriebsmeldung**			1										1																														1					1			
4	**=ISP05-HZK3-P01 | Schaltbefehl** **Heizkreis FBH Büro Pumpe Schaltbefehl**	1																	1																	1									1	1				2			**7.2) Status Aggregate**
5	**=ISP05-HZK3-P01 | Störmeldung** **Heizkreis FBH Büro Pumpe Störmeldung**			1													1																											1		1			1	1		**7.2) Event Log**
6	**=ISP05-HZK3-WMZ01 | Zählwert** **Heizkreis FBH Büro Wärmemengenzähler Zählwert**										1							1																										1	1		1		1			**7.2) Trendlog**
7	**=ISP05-HZK3-Y01 | Rückführwert** **Heizkreis FBH Büro Regelventil Rückführwert**					1																																						1	1				1			**7.2) Trendlog**
8	**=ISP05-HZK3-Y01 | Stellsignal** **Heizkreis FBH Büro Regelventil Stellsignal**		1																																	1								1					1			
		1	1	2		3					1			1			1	1	1																	2								8	5	1	3		9	1		

1			
2			
3			
	Revision	Datum	Name

Ersteller:	M.Wieland
Datum:	11.03.2022
Geprüft:	
Datum:	

Ersteller:
RR-SOFTWARE
Johann-Grienwald-Str.7
94137 Bayerbach

Kunde:
KUNDE
Kunde Straße
Kunde Ort

Projekt / Objekt:
PROJEKT
Projekt Straße
Projekt Ort

Kommission: ---
Zeichnungsnummer: 2022_X
Vorabzug

=ISP05
-
Werkhalle
Heizkreisverteiler

Building Automation

DIN EN ISO 16484 -3: 2005 -12

GA -Funktionsliste

1) Dauerbefehl: z.B. 0;UI=2 BA
Impulsbefehl: z.B. 0,UI=3 BA
Stellbefehl: z.B. Zu.0 -Auf=2 BA
Pulsweitenmod. z.B. 1 BA

2) aktiv oder passiv

3) nur gemeinsame, kommunikative Datepunkte von Fremdsystem für interoperable Funktionen

4) pro Eingangs -Benutzeradresse zum a) Zusammenfassen.
b) Verzögern und c) Unterdrücken von Meldungen

5) pro Ausgangs -Benutzeradresse

6) Stellausgabe: z.B. 3 -Punkt = 2x2-Punkt

7) pro Eingangs Benutzeradresse

8) z.B. Gerätestatus, Zeitschalttab, Sicherheitspkt, Regler, Datei (DIN E N ISO 16484-5)

9) Falls erforderlich sind bei gemeinsamen (shared) Datenpunkten die Funktionen im Client mit "A" und die im Server mit "B" zu kennzeichnen (siehe BIBBs).

WVN

Wärmeversorungsnetz

| | | Ein -/Ausgabefunktionen | | | | | | | | | | Verarbeitungsfunktionen | | | | | | | | | |

Building Automation

DIN EN ISO 16484 -3: 2005 -12

GA -Funktionsliste

1) Dauerbefehl: z.B. 0;UI=2 BA
Impulsbefehl: z.B. 0,UI=3 BA
Stellbefehl: z.B. Zu.0 -Auf=2 BA
Pulsweitenmod. z.B. 1 BA

2) aktiv oder passiv

3) nur gemeinsame, kommunikative Datepunkte von Fremdsystem für interoperable Funktionen

4) pro Eingangs -Benutzeradresse zum a) Zusammenfassen.
b) Verzögern und c) Unterdrücken von Meldungen

5) pro Ausgangs -Benutzeradresse

6) Stellausgabe: z.B. 3 -Punkt = 2x2-Punkt

7) pro Eingangs Benutzeradresse

8) z.B. Gerätestatus, Zeitschalttab, Sicherheitspkt, Regler, Datei (DIN EN ISO 16484-5)

9) Falls erforderlich sind bei gemeinsamen (shared) Datenpunkten die Funktionen im Client mit "A" und die im Server mit "B" zu kennzeichnen (siehe BIBBs).

GTH

Gastherme

| | Datenpunkte / Funktionstexte | Ein -/Ausgabefunktionen | | | | | | | | | | Verarbeitungsfunktionen | | | | | | | | | |

Building Automation

DIN EN ISO 16484 -3: 2005 -12

GA -Funktionsliste

1) Dauerbefehl: z.B. 0;UI=2 BA
Impulsbefehl: z.B. 0,UI=3 BA
Stellbefehl: z.B. Zu.0 -Auf=2 BA
Pulsweitenmod. z.B. 1 BA

2) aktiv oder passiv

3) nur gemeinsame, kommunikative Datepunkte von Fremdsystem für interoperable Funktionen

4) pro Eingangs -Benutzeradresse zum a) Zusammenfassen.
b) Verzögern und c) Unterdrücken von Meldungen

5) pro Ausgangs -Benutzeradresse

6) Stellausgabe: z.B. 3 -Punkt = 2x2-Punkt

7) pro Eingangs Benutzeradresse

8) z.B. Gerätestatus, Zeitschalttab, Sicherheitspkt, Regler, Datei (DIN EN ISO 16484-5)

9) Falls erforderlich sind bei gemeinsamen (shared) Datenpunkten die Funktionen im Client mit "A" und die im Server mit "B" zu kennzeichnen (siehe BIBBs).

HZK4

Heizkreis Heizkörper Büro

		Ein -/Ausgabefunktionen										Verarbeitungsfunktionen																																								Management-funktionen				Bedien -funktionen				Bemerkung
		Physikalisch					Gemeinsam					Überwachen						Steuern					Regeln								Rechnen/Optimieren																													
Datenpunkte		Binäre Ausgabe Schalten/Stellen 1)	Analoge Ausgabe Stellen	Binäre Eingabe Melden	Binäre Eingabe Zählen	Analoge Eingabe Messen 2)	Binärer Ausgabewert, Schalten	Analoger Ausgabewert, Stellen/Sollwert	Binärer Eingabewert, Zustand	Zählwerteingabe	Analoger Eingabewert, Messen	Grenzwert fest	Grenzwert gleitend	Betriebsstunden-Erfassung	Ereigniszählung	Befehlsausführkontrolle	Meldungsbearbeitung 4)	Anlagensteuerung	Motorsteuerung	Umschaltung 5)	Folgesteuerung 5)	Sicherheits-/Frostschutzsteuerung	P-Regelung	PI-/PID-Regelung	Sollwertführung/-kennlinie	Stellausgabe stetig	Stellausgabe 2-Punkt 6)	Stellausgabe Pulswetenmodulation	Begrenzung Sollwert/Stellgösse	Parameterumschaltung	h.x geführte Strategie 7)	Arithmetische Berechnung 7)	Ereignisabhängiges Schalten	Zeitabhängiges Schalten	Gleitendes Ein-/Ausschalten	Zyklisches Schalten	Nachtkühlbetrieb	Raumtemperaturbegrenzung	Energierückgewinnung 7)	Netzersatzbetrieb	Netzwiederkehrprogramm	Höchstlastbegrenzung	Tarifabhängiges Schalten	Ein-/Ausgabe Objekttyp 9)	Komplexer Objekttyp 8) 9)	Ereignis-Langzeitspeicherung	Historisierung in Datenbank	Grafik/Anlagenbild	Dynamische Einblendung	Ereignis-Anweisungstext	Nachricht an externe Stelle	
Funktionstexte		1					2					3						4					5								6														7				8				
		1	2	3	4	5	1	2	3	4	5	1	2	3	4	5	6	1	2	3	4	5	1	2	3	4	5	6	7	8	1	2	3	4	5	6	7	8	9	10	11	12	13	1	2	3	4	1	2	3	4	
1	**=ISP05-HZK4-B01 | Temperatur** **Heizkreis Heizkörper Büro Vorlauffühler Temperatur**					1																																						1	1		1		1				**7.2) Trendlog**
2	**=ISP05-HZK4-B02 | Temperatur** **Heizkreis Heizkörper Büro Rücklauffühler Temperatur**					1																																						1	1		1		1				**7.2) Trendlog**
3	**=ISP05-HZK4-P01 | Betriebsmeldung** **Heizkreis Heizkörper Büro Pumpe Betriebsmeldung**			1										1																														1					1				
4	**=ISP05-HZK4-P01 | Schaltbefehl** **Heizkreis Heizkörper Büro Pumpe Schaltbefehl**	1																	1																	1									1	1				2				**7.2) Status Aggregate**
5	**=ISP05-HZK4-P01 | Störmeldung** **Heizkreis Heizkörper Büro Pumpe Störmeldung**			1													1																											1		1			1	1			**7.2) Event Log**
6	**=ISP05-HZK4-WMZ01 | Zählwert** **Heizkreis Heizkörper Büro Wärmemengenzähler Zählwert**										1							1																										1	1		1		1				**7.2) Trendlog**
7	**=ISP05-HZK4-Y01 | Rückführwert** **Heizkreis Heizkörper Büro Regelventil Rückführwert**					1																																						1	1				1				**7.2) Trendlog**
8	**=ISP05-HZK4-Y01 | Stellsignal** **Heizkreis Heizkörper Büro Regelventil Stellsignal**		1																																	1									1					1				
		1	1	2		3					1			1			1	1	1																	2								8	5	1	3		9	1		

ANMERKUNG
Definition der Funktionen gemäß
VDI 3814 Blatt 1 : 2005
(DIN EN ISO 16484 -3)
Kennzeichne projektspezifische Beschreibung nicht genormter Funktionen in der Bemerkungsspalte der Datenpunkt-Zeile z. B. mit
Zeile Nr., Abschnitt Nr., Spalte Nr.,
Beiblatt/Beschreibung Nr.

BIBBs =
BACnet Interoperability Building Blocks,

1			
2			
3			
	Revision	Datum	Name

Ersteller:	M.Wieland
Datum:	11.03.2022
Geprüft:	
Datum:	

Ersteller:
RR-SOFTWARE
Johann-Grienwald-Str.7
94137 Bayerbach

Kunde:
KUNDE
Kunde Straße
Kunde Ort

Projekt / Objekt:
PROJEKT
Projekt Straße
Projekt Ort

Kommission: ---
Zeichnungsnummer: 2022_X
Vorabzug

=ISP05
-
Werkhalle
Heizkreisverteiler

Building Automation

DIN EN ISO 16484 -3: 2005 -12

GA -Funktionsliste

1) Dauerbefehl: z.B. 0;UI=2 BA
Impulsbefehl: z.B. 0,UI=3 BA
Stellbefehl: z.B. Zu.0 -Auf=2 BA
Pulsweitenmod. z.B. 1 BA

2) aktiv oder passiv

3) nur gemeinsame, kommunikative Datepunkte von Fremdsystem für interoperable Funktionen

4) pro Eingangs -Benutzeradresse zum a) Zusammenfassen.
b) Verzögern und c) Unterdrücken von Meldungen

5) pro Ausgangs -Benutzeradresse

6) Stellausgabe: z.B. 3 -Punkt = 2x2-Punkt

7) pro Eingangs Benutzeradresse

8) z.B. Gerätestatus, Zeitschalttab, Sicherheitspkt, Regler, Datei (DIN EN ISO 16484-5)

9) Falls erforderlich sind bei gemeinsamen (shared) Datenpunkten die Funktionen im Client mit "A" und die im Server mit "B" zu kennzeichnen (siehe BIBBs).

HZK5

Heizkreis FBH Halle Abs.1

| | | Ein -/Ausgabefunktionen | | | | | | | | | | Verarbeitungsfunktionen | | | | | | | | | |

Building Automation

DIN EN ISO 16484 -3: 2005 -12

GA -Funktionsliste

1) Dauerbefehl: z.B. 0;UI=2 BA
Impulsbefehl: z.B. 0,UI=3 BA
Stellbefehl: z.B. Zu.0 -Auf=2 BA
Pulsweitenmod. z.B. 1 BA

2) aktiv oder passiv

3) nur gemeinsame, kommunikative Datepunkte von Fremdsystem für interoperable Funktionen

4) pro Eingangs -Benutzeradresse zum a) Zusammenfassen.
b) Verzögern und c) Unterdrücken von Meldungen

5) pro Ausgangs -Benutzeradresse

6) Stellausgabe: z.B. 3 -Punkt = 2x2-Punkt

7) pro Eingangs Benutzeradresse

8) z.B. Gerätestatus, Zeitschalttab, Sicherheitspkt, Regler, Datei (DIN EN ISO 16484-5)

9) Falls erforderlich sind bei gemeinsamen (shared) Datenpunkten die Funktionen im Client mit "A" und die im Server mit "B" zu kennzeichnen (siehe BIBBs).

HZK6

Heizkreis FBH Halle Abs.2

| | | Ein -/Ausgabefunktionen | | | | | | | | | | Verarbeitungsfunktionen | | | | | | | | | |

Building Automation

DIN EN ISO 16484 -3: 2005 -12

GA -Funktionsliste

1) Dauerbefehl: z.B. 0;UI=2 BA
Impulsbefehl: z.B. 0,UI=3 BA
Stellbefehl: z.B. Zu.0 -Auf=2 BA
Pulsweitenmod. z.B. 1 BA

2) aktiv oder passiv

3) nur gemeinsame, kommunikative Datepunkte von Fremdsystem für interoperable Funktionen

4) pro Eingangs -Benutzeradresse zum a) Zusammenfassen.
b) Verzögern und c) Unterdrücken von Meldungen

5) pro Ausgangs -Benutzeradresse

6) Stellausgabe: z.B. 3 -Punkt = 2x2-Punkt

7) pro Eingangs Benutzeradresse

8) z.B. Gerätestatus, Zeitschalttab, Sicherheitspkt, Regler, Datei (DIN EN ISO 16484-5)

9) Falls erforderlich sind bei gemeinsamen (shared) Datenpunkten die Funktionen im Client mit "A" und die im Server mit "B" zu kennzeichnen (siehe BIBBs).

HZK7

Heizkreis FBH Halle Abs.3

	Datenpunkte / Funktionstexte	Ein -/Ausgabefunktionen										Verarbeitungsfunktionen																																		Management-funktionen				Bedien -funktionen				Bemerkung
		Physikalisch					Gemeinsam					Überwachen						Steuern					Regeln								Rechnen/Optimieren																							
		Binäre Ausgabe Schalten/Stellen 1)	Analoge Ausgabe Stellen	Binäre Eingabe Melden	Binäre Eingabe Zählen	Analoge Eingabe Messen 2)	Binärer Ausgabewert, Schalten	Analoger Ausgabewert, Stellen/Sollwert	Binärer Eingabewert, Zustand	Zählwerteingabe	Analoger Eingabewert, Messen	Grenzwert fest	Grenzwert gleitend	Betriebsstunden-Erfassung	Ereigniszählung	Befehlsausführkontrolle	Meldungsbearbeitung 4)	Anlagensteuerung	Motorsteuerung	Umschaltung 5)	Folgesteuerung 5)	Sicherheits-/Frostschutzsteuerung	P-Regelung	PI-/PID-Regelung	Sollwertführung/-kennlinie	Stellausgabe stetig	Stellausgabe 2-Punkt 6)	Stellausgabe Pulswitenmodulation	Begrenzung Sollwert/Stellgösse	Parameterumschaltung	h.x geführte Strategie 7)	Arithmetische Berechnung 7)	Ereignisabhängiges Schalten	Zeitabhängiges Schalten	Gleitendes Ein-/Ausschalten	Zyklisches Schalten	Nachtkühlbetrieb	Raumtemperaturbegrenzung	Energierückgewinnung 7)	Netzersatzbetrieb	Netzwiederkehrprogramm	Höchstlastbegrenzung	Tarifabhängiges Schalten	Ein-/Ausgabe Objekttyp 9)	Komplexer Objekttyp 8) 9)	Ereignis-Langzeitspeicherung	Historisierung in Datenbank	Grafik/Anlagenbild	Dynamische Einblendung	Ereignis-Anweisungstext	Nachricht an externe Stelle	
		1					2					3						4					5								6													7				8				
		1	2	3	4	5	1	2	3	4	5	1	2	3	4	5	6	1	2	3	4	5	1	2	3	4	5	6	7	8	1	2	3	4	5	6	7	8	9	10	11	12	13	1	2	3	4	1	2	3	4	
1	**=ISP05-HZK7-B01 | Temperatur** **Heizkreis FBH Halle Abs.3 Vorlauffühler Temperatur**					1																																						1	1		1		1			**7.2) Trendlog**
2	**=ISP05-HZK7-B02 | Temperatur** **Heizkreis FBH Halle Abs.3 Rücklauffühler Temperatur**					1																																						1	1		1		1			**7.2) Trendlog**
3	**=ISP05-HZK7-P01 | Betriebsmeldung** **Heizkreis FBH Halle Abs.3 Pumpe Betriebsmeldung**			1										1																														1					1			
4	**=ISP05-HZK7-P01 | Schaltbefehl** **Heizkreis FBH Halle Abs.3 Pumpe Schaltbefehl**	1																	1																	1									1	1				2			**7.2) Status Aggregate**
5	**=ISP05-HZK7-P01 | Störmeldung** **Heizkreis FBH Halle Abs.3 Pumpe Störmeldung**			1													1																											1		1			1	1		**7.2) Event Log**
6	**=ISP05-HZK7-WMZ01 | Zählwert** **Heizkreis FBH Halle Abs.3 Wärmemengenzähler Zählwert**										1							1																										1	1		1		1			**7.2) Trendlog**
7	**=ISP05-HZK7-Y01 | Rückführwert** **Heizkreis FBH Halle Abs.3 Regelventil Rückführwert**					1																																						1	1				1			**7.2) Trendlog**
8	**=ISP05-HZK7-Y01 | Stellsignal** **Heizkreis FBH Halle Abs.3 Regelventil Stellsignal**		1																																	1									1					1			
		1	1	2		3					1			1			1	1	1																	2								8	5	1	3		9	1		

1			
2			
3			
	Revision	Datum	Name

Ersteller:	M.Wieland
Datum:	11.03.2022
Geprüft:	
Datum:	

Ersteller:
RR-SOFTWARE
Johann-Grienwald-Str.7
94137 Bayerbach

Kunde:
KUNDE
Kunde Straße
Kunde Ort

Projekt / Objekt:
PROJEKT
Projekt Straße
Projekt Ort

Kommission: ---
Zeichnungsnummer: 2022_X
Vorabzug

=ISP05
-
Werkhalle
Heizkreisverteiler

Building Automation

DIN EN ISO 16484 -3: 2005 -12

GA -Funktionsliste

1) Dauerbefehl: z.B. 0;UI=2 BA
Impulsbefehl: z.B. 0,UI=3 BA
Stellbefehl: z.B. Zu.0 -Auf=2 BA
Pulsweitenmod. z.B. 1 BA

2) aktiv oder passiv

3) nur gemeinsame, kommunikative Datepunkte von Fremdsystem für interoperable Funktionen

4) pro Eingangs -Benutzeradresse zum a) Zusammenfassen.
b) Verzögern und c) Unterdrücken von Meldungen

5) pro Ausgangs -Benutzeradresse

6) Stellausgabe: z.B. 3 -Punkt = 2x2-Punkt

7) pro Eingangs Benutzeradresse

8) z.B. Gerätestatus, Zeitschalttab, Sicherheitspkt, Regler, Datei (DIN EN ISO 16484-5)

9) Falls erforderlich sind bei gemeinsamen (shared) Datenpunkten die Funktionen im Client mit "A" und die im Server mit "B" zu kennzeichnen (siehe BIBBs).

HZK8

Heizkreis FBH Prüfhalle

	Datenpunkte / Funktionstexte	Ein -/Ausgabefunktionen										Verarbeitungsfunktionen																																		Management funktionen				Bedien - funktionen				Bemerkung
		Physikalisch					Gemeinsam					Überwachen						Steuern					Regeln								Rechnen/Optimieren																								
		Binäre Ausgabe Schalten/Stellen 1)	Analoge Ausgabe Stellen	Binäre Eingabe Melden	Binäre Eingabe Zählen	Analoge Eingabe Messen 2)	Binärer Ausgabewert, Schalten	Analoger Ausgabewert, Stellen/Sollwert	Binärer Eingabewert, Zustand	Zählwerteingabe	Analoger Eingabewert, Messen	Grenzwert fest	Grenzwert gleitend	Betriebsstunden-Erfassung	Ereigniszählung	Befehlsausführkontrolle	Meldungsbearbeitung 4)	Anlagensteuerung	Motorsteuerung	Umschaltung 5)	Folgesteuerung 5)	Sicherheits-/Frostschutzsteuerung	P-Regelung	PI-/PID-Regelung	Sollwertführung/-kennlinie	Stellausgabe stetig	Stellausgabe 2-Punkt 6)	Stellausgabe Pulswetenmodulation	Begrenzung Sollwert/Stellgösse	Parameterumschaltung	h,x geführte Strategie 7)	Arithmetische Berechnung 7)	Ereignisabhängiges Schalten	Zeitabhängiges Schalten	Gleitendes Ein-/Ausschalten	Zyklisches Schalten	Nachtkühlbetrieb	Raumtemperaturbegrenzung	Energierückgewinnung 7)	Netzersatzbetrieb	Netzwiederkehrprogramm	Höchstlastbegrenzung	Tarifabhängiges Schalten	Ein-/Ausgabe Objekttyp 9)	Komplexer Objekttyp 8) 9)	Ereignis-Langzeitspeicherung	Historisierung in Datenbank	Grafik/Anlagenbild	Dynamische Einblendung	Ereignis-Anweisungstext	Nachricht an externe Stelle	
		1					2					3						4					5								6													7				8				
		1	2	3	4	5	1	2	3	4	5	1	2	3	4	5	6	1	2	3	4	5	1	2	3	4	5	6	7	8	1	2	3	4	5	6	7	8	9	10	11	12	13	1	2	3	4	1	2	3	4	
1	**=ISP05-HZK8-B01 | Temperatur** **Heizkreis FBH Prüfhalle Vorlauffühler Temperatur**					1																																						1	1		1		1			**7.2) Trendlog**
2	**=ISP05-HZK8-B02 | Temperatur** **Heizkreis FBH Prüfhalle Rücklauffühler Temperatur**					1																																						1	1		1		1			**7.2) Trendlog**
3	**=ISP05-HZK8-P01 | Betriebsmeldung** **Heizkreis FBH Prüfhalle Pumpe Betriebsmeldung**			1										1																														1					1			
4	**=ISP05-HZK8-P01 | Schaltbefehl** **Heizkreis FBH Prüfhalle Pumpe Schaltbefehl**	1																	1																	1									1	1				2			**7.2) Status Aggregate**
5	**=ISP05-HZK8-P01 | Störmeldung** **Heizkreis FBH Prüfhalle Pumpe Störmeldung**			1													1																											1		1			1	1		**7.2) Event Log**
6	**=ISP05-HZK8-WMZ01 | Zählwert** **Heizkreis FBH Prüfhalle Wärmemengenzähler Zählwert**										1							1																										1	1		1		1			**7.2) Trendlog**
7	**=ISP05-HZK8-Y01 | Rückführwert** **Heizkreis FBH Prüfhalle Regelventil Rückführwert**					1																																						1	1				1			**7.2) Trendlog**
8	**=ISP05-HZK8-Y01 | Stellsignal** **Heizkreis FBH Prüfhalle Regelventil Stellsignal**		1																																	1									1					1			
		1	1	2		3					1			1			1	1	1																	2								8	5	1	3		9	1		

ANMERKUNG
Definition der Funktionen gemäß
VDI 3814 Blatt 1 : 2005
(DIN EN ISO 16484 -3)
Kennzeichne projektspezifische Beschreibung nicht genormter Funktionen in der Bemerkungsspalte der Datenpunkt-Zeile z. B. mit
Zeile Nr., Abschnitt Nr., Spalte Nr.,
Beiblatt/Beschreibung Nr.

BIBBs =
BACnet Interoperability Building Blocks,

1			
2			
3			
	Revision	Datum	Name

Ersteller:	M.Wieland
Datum:	11.03.2022
Geprüft:	
Datum:	

Ersteller:
RR-SOFTWARE
Johann-Grienwald-Str.7
94137 Bayerbach

Kunde:
KUNDE
Kunde Straße
Kunde Ort

Projekt / Objekt:
PROJEKT
Projekt Straße
Projekt Ort

Kommission: ---
Zeichnungsnummer: 2022_X
Vorabzug

=ISP05
-
Werkhalle
Heizkreisverteiler

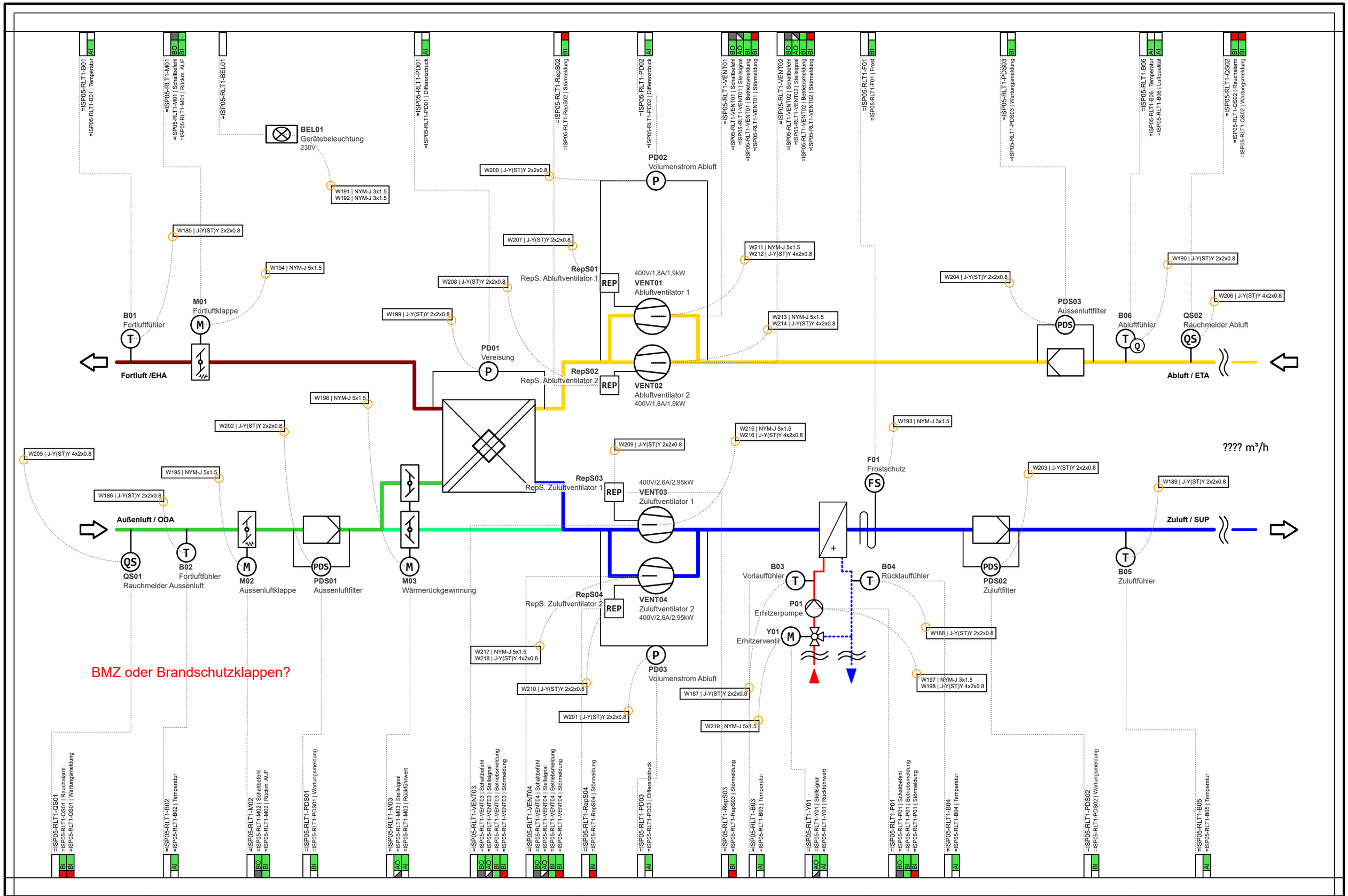

1			
2			
3			
	Revision	Datum	Name

Ersteller:	M.Wieland
Datum:	11.03.2022
Geprüft:	
Datum:	

Ersteller:
RR-SOFTWARE
Johann-Grienwald-Str.7
94137 Bayerbach

Kunde:
KUNDE
Kunde Straße
Kunde Ort

Projekt / Objekt:
PROJEKT
Projekt Straße
Projekt Ort

Kommission:

Zeichnungsnummer:
2022_X
Vorabzug

=ISP05
-RLT1
Werkhalle
Lüftung Büro

Seite: 82
Von: 125

Building Automation

DIN EN ISO 16484 -3: 2005 -12

GA -Funktionsliste

1) Dauerbefehl: z.B. 0;UI=2 BA
Impulsbefehl: z.B. 0,UI=3 BA
Stellbefehl: z.B. Zu.0 -Auf=2 BA
Pulsweitenmod. z.B. 1 BA

2) aktiv oder passiv

3) nur gemeinsame, kommunikative Datepunkte von Fremdsystem für interoperable Funktionen

4) pro Eingangs -Benutzeradresse zum a) Zusammenfassen.
b) Verzögern und c) Unterdrücken von Meldungen

5) pro Ausgangs -Benutzeradresse

6) Stellausgabe: z.B. 3 -Punkt = 2x2-Punkt

7) pro Eingangs Benutzeradresse

8) z.B. Gerätestatus, Zeitschalttab, Sicherheitspkt, Regler, Datei (DIN EN ISO 16484-5)

9) Falls erforderlich sind bei gemeinsamen (shared) Datenpunkten die Funktionen im Client mit "A" und die im Server mit "B" zu kennzeichnen (siehe BIBBs).

RLT1

Lüftung Büro

		Ein -/Ausgabefunktionen										Verarbeitungsfunktionen																																				Management-funktionen				Bedien -funktionen				Bemerkung
		Physikalisch					Gemeinsam					Überwachen						Steuern					Regeln								Rechnen/Optimieren																									
	Datenpunkte	Binäre Ausgabe Schalten/Stellen 1)	Analoge Ausgabe Stellen	Binäre Eingabe Melden	Binäre Eingabe Zählen	Analoge Eingabe Messen 2)	Binärer Ausgabewert, Schalten	Analoger Ausgabewert, Stellen/Sollwert	Binärer Eingabewert, Zustand	Zählwerteingabe	Analoger Eingabewert, Messen	Grenzwert test	Grenzwert gleitend	Betriebsstunden-Erfassung	Ereigniszählung	Befehlsausführkontrolle	Meldungsbearbeitung 4)	Anlagensteuerung	Motorsteuerung	Umschaltung 5)	Folgesteuerung 5)	Sicherheits-/Frostschutzsteuerung	P-Regelung	PI-/PID-Regelung	Sollwertführung/-kennlinie	Stellausgabe stetig	Stellausgabe 2-Punkt 6)	Stellausgabe Pulsweitenmodulation	Begrenzung Sollwert/Stellgösse	Parameterumschaltung	h,x geführte Strategie 7)	Arithmetische Berechnung 7)	Ereignisabhängiges Schalten	Zeitabhängiges Schalten	Gleitendes Ein-/Ausschalten	Zyklisches Schalten	Nachtkühlbetrieb	Raumtemperaturbegrenzung	Energierückgewinnung 7)	Netzersatzbetrieb	Netzwiederkehrprogramm	Höchstlastbegrenzung	Tarifabhängiges Schalten	Ein-/Ausgabe Objekttyp 9)	Komplexer Objekttyp 8) 9)	Ereignis-Langzeitspeicherung	Historisierung in Datenbank	Grafik/Anlagenbild	Dynamische Einblendung	Ereignis-Anweisungstext	Nachricht an externe Stelle	
		1					2					3						4					5								6														7				8				
	Funktionstexte	1	2	3	4	5	1	2	3	4	5	1	2	3	4	5	6	1	2	3	4	5	1	2	3	4	5	6	7	8	1	2	3	4	5	6	7	8	9	10	11	12	13	1	2	3	4	1	2	3	4	
1	=ISP05-RLT1-B01 | Temperatur Lüftung Büro Fortluftfühler Temperatur					1																																						1	1		1		1			7.2) Trendlog
2	=ISP05-RLT1-B02 | Temperatur Lüftung Büro Fortluftfühler Temperatur					1																																						1	1		1		1			7.2) Trendlog
3	=ISP05-RLT1-B03 | Temperatur Lüftung Büro Vorlauffühler Temperatur					1																																						1	1		1		1			7.2) Trendlog
4	=ISP05-RLT1-B04 | Temperatur Lüftung Büro Rücklauffühler Temperatur					1																																						1	1		1		1			7.2) Trendlog
5	=ISP05-RLT1-B05 | Temperatur Lüftung Büro Zuluftfühler Temperatur					1																																						1	1		1		1			7.2) Trendlog
6	=ISP05-RLT1-B06 | Luftqualität Lüftung Büro Abluftfühler Luftqualität					1																																						1	1		1		1			7.2) Trendlog
7	=ISP05-RLT1-B06 | Temperatur Lüftung Büro Abluftfühler Temperatur					1																																						1	1		1		1			7.2) Trendlog
8	=ISP05-RLT1-F01 | Frost Lüftung Büro Frostschutz Frost			1													1		1			1					1																		1			1	1		7.2) Event Log
9	=ISP05-RLT1-M01 | Rückm. AUF Lüftung Büro Fortluftklappe Rückm. AUF			1													1																											1					1			
10	=ISP05-RLT1-M01 | Schaltbefehl Lüftung Büro Fortluftklappe Schaltbefehl	1																	1																									1					1	1		
11	=ISP05-RLT1-M02 | Rückm. AUF Lüftung Büro Aussenluftklappe Rückm. AUF			1													1																											1					1			
12	=ISP05-RLT1-M02 | Schaltbefehl Lüftung Büro Aussenluftklappe Schaltbefehl	1																	1																									1					1	1		
13	=ISP05-RLT1-M03 | Rückführwert Lüftung Büro Wärmerückgewinnung Rückführwert					1																																						1	1				1			7.2) Trendlog
14	=ISP05-RLT1-M03 | Stellsignal Lüftung Büro Wärmerückgewinnung Stellsignal		1																																	1								1					1			
15	=ISP05-RLT1-P01 | Betriebsmeldung Lüftung Büro Erhitzerpumpe Betriebsmeldung			1										1																														1					1			
16	=ISP05-RLT1-P01 | Schaltbefehl Lüftung Büro Erhitzerpumpe Schaltbefehl	1																	1																	1								1	1				2			7.2) Status Aggregate
17	=ISP05-RLT1-P01 | Störmeldung Lüftung Büro Erhitzerpumpe Störmeldung			1													1																											1		1			1	1		7.2) Event Log
18	=ISP05-RLT1-PD01 | Differenzdruck Lüftung Büro Vereisung Differenzdruck					1																																						1	1		1		1			7.2) Trendlog
19	=ISP05-RLT1-PD02 | Differenzdruck Lüftung Büro Volumenstrom Abluft Differenzdruck					1																																						1	1		1		1			7.2) Trendlog
20	=ISP05-RLT1-PD03 | Differenzdruck Lüftung Büro Volumenstrom Abluft Differenzdruck					1																																						1	1		1		1			7.2) Trendlog
21	=ISP05-RLT1-PDS01 | Wartungsmeldung Lüftung Büro Aussenluftfilter Wartungsmeldung			1													1																												1			1	1		7.2) Event Log
22	=ISP05-RLT1-PDS02 | Wartungsmeldung Lüftung Büro Zuluftfilter Wartungsmeldung			1													1																												1			1	1		7.2) Event Log
23	=ISP05-RLT1-PDS03 | Wartungsmeldung Lüftung Büro Aussenluftfilter Wartungsmeldung			1													1																												1			1	1		7.2) Event Log
24	=ISP05-RLT1-QS01 | Rauchalarm Lüftung Büro Rauchmelder Aussenluft Rauchalarm			1													1					1																							1			1	1		7.2) Event Log
		3	1	9		11								1			8		4			2				1									2									19	17	1	10		25	8		

ANMERKUNG
Definition der Funktionen gemäß
VDI 3814 Blatt 1 : 2005
(DIN EN ISO 16484 -3)
Kennzeichne projektspezifische Beschreibung nicht genormter Funktionen in der Bemerkungsspalte der Datenpunkt-Zeile z. B. mit
Zeile Nr., Abschnitt Nr., Spalte Nr.,
Beiblatt/Beschreibung Nr.

BIBBs =
BACnet Interoperability Building Blocks,

1			
2			
3			
	Revision	Datum	Name

Ersteller:	M.Wieland
Datum:	11.03.2022
Geprüft:	
Datum:	

Ersteller:
RR-SOFTWARE
Johann-Grienwald-Str.7
94137 Bayerbach

Kunde:
KUNDE
Kunde Straße
Kunde Ort

Projekt / Objekt:
PROJEKT
Projekt Straße
Projekt Ort

Kommission: ---
Zeichnungsnummer: 2022_X
Vorabzug

=ISP05
-RLT1
Werkhalle
Lüftung Büro

Building Automation

DIN EN ISO 16484 -3: 2005 -12

GA -Funktionsliste

1) Dauerbefehl: z.B. 0;UI=2 BA
Impulsbefehl: z.B. 0,UI=3 BA
Stellbefehl: z.B. Zu.0 -Auf=2 BA
Pulsweitenmod. z.B. 1 BA

2) aktiv oder passiv

3) nur gemeinsame, kommunikative Datepunkte von Fremdsystem für interoperable Funktionen

4) pro Eingangs -Benutzeradresse zum a) Zusammenfassen.
b) Verzögern und c) Unterdrücken von Meldungen

5) pro Ausgangs -Benutzeradresse

6) Stellausgabe: z.B. 3 -Punkt = 2x2-Punkt

7) pro Eingangs Benutzeradresse

8) z.B. Gerätestatus, Zeitschalttab, Sicherheitspkt, Regler, Datei (DIN EN ISO 16484-5)

9) Falls erforderlich sind bei gemeinsamen (shared) Datenpunkten die Funktionen im Client mit "A" und die im Server mit "B" zu kennzeichnen (siehe BIBBs).

RLT1

Lüftung Büro

		Ein -/Ausgabefunktionen										Verarbeitungsfunktionen																																		Management-funktionen				Bedien -funktionen				Bemerkung
		Physikalisch					Gemeinsam					Überwachen						Steuern					Regeln								Rechnen/Optimieren																								
		Binäre Ausgabe Schalten/Stellen 1)	Analoge Ausgabe Stellen	Binäre Eingabe Melden	Binäre Eingabe Zählen	Analoge Eingabe Messen 2)	Binärer Ausgabewert, Schalten	Analoger Ausgabewert, Stellen/Sollwert	Binärer Eingabewert, Zustand	Zählwerteingabe	Analoger Eingabewert, Messen	Grenzwert fest	Grenzwert gleitend	Betriebsstunden-Erfassung	Ereigniszählung	Befehlsausführkontrolle	Meldungsbearbeitung 4)	Anlagensteuerung	Motorsteuerung	Umschaltung 5)	Folgesteuerung 5)	Sicherheits-/Frostschutzsteuerung	P-Regelung	PI-/PID-Regelung	Sollwertführung/-kennlinie	Stellausgabe stetig	Stellausgabe 2-Punkt 6)	Stellausgabe Pulsweitenmodulation	Begrenzung Sollwert/Stellgösse	Parameterumschaltung	h,x geführte Strategie 7)	Arithmetische Berechnung 7)	Ereignisabhängiges Schalten	Zeitabhängiges Schalten	Gleitendes Ein-/Ausschalten	Zyklisches Schalten	Nachtkühlbetrieb	Raumtemperaturbegrenzung	Energierückgewinnung 7)	Netzersatzbetrieb	Netzwiederkehrprogramm	Höchstlastbegrenzung	Tarifabhängiges Schalten	Ein-/Ausgabe Objekttyp 9)	Komplexer Objekttyp 8) 9)	Ereignis-Langzeitspeicherung	Historisierung in Datenbank	Grafik/Anlagenbild	Dynamische Einblendung	Ereignis-Anweisungstext	Nachricht an externe Stelle	
Datenpunkte		1					2					3						4					5								6														7				8				
Funktionstexte		1	2	3	4	5	1	2	3	4	5	1	2	3	4	5	6	1	2	3	4	5	1	2	3	4	5	6	7	8	1	2	3	4	5	6	7	8	9	10	11	12	13	1	2	3	4	1	2	3	4	
	Übertrag	3	1	9		11								1			8		4			2				1									2									19	17	1	10		25	8		
25	**=ISP05-RLT1-QS01 | Wartungsmeldung** **Lüftung Büro Rauchmelder Aussenluft Wartungsmeldung**			1													1																												1					1	1		7.2) Event Log
26	**=ISP05-RLT1-QS02 | Rauchalarm** **Lüftung Büro Rauchmelder Abluft Rauchalarm**			1													1					1																							1					1	1		7.2) Event Log
27	**=ISP05-RLT1-QS02 | Wartungsmeldung** **Lüftung Büro Rauchmelder Abluft Wartungsmeldung**			1													1																												1					1	1		7.2) Event Log
28	**=ISP05-RLT1-RepS01 | Störmeldung** **Lüftung Büro RepS. Abluftventilator 1 Störmeldung**			1													1					1																							1	1				1	1		7.2) Event Log
29	**=ISP05-RLT1-RepS02 | Störmeldung** **Lüftung Büro RepS. Abluftventilator 2 Störmeldung**			1													1					1																							1	1				1	1		7.2) Event Log
30	**=ISP05-RLT1-RepS03 | Störmeldung** **Lüftung Büro RepS. Zuluftventilator 1 Störmeldung**			1													1					1																							1	1				1	1		7.2) Event Log
31	**=ISP05-RLT1-RepS04 | Störmeldung** **Lüftung Büro RepS. Zuluftventilator 2 Störmeldung**			1													1					1																							1	1				1	1		7.2) Event Log
32	**=ISP05-RLT1-VENT01 | Betriebsmeldung** **Lüftung Büro Abluftventilator 1 Betriebsmeldung**			1																																								1		1			1			
33	**=ISP05-RLT1-VENT01 | Schaltbefehl** **Lüftung Büro Abluftventilator 1 Schaltbefehl**	1																	1																									1					1			
34	**=ISP05-RLT1-VENT01 | Stellsignal** **Lüftung Büro Abluftventilator 1 Stellsignal**		1																																									1					1			
35	**=ISP05-RLT1-VENT01 | Störmeldung** **Lüftung Büro Abluftventilator 1 Störmeldung**			1													1																												1					1	1		7.2) Event Log
36	**=ISP05-RLT1-VENT02 | Betriebsmeldung** **Lüftung Büro Abluftventilator 2 Betriebsmeldung**			1																																								1		1			1			
37	**=ISP05-RLT1-VENT02 | Schaltbefehl** **Lüftung Büro Abluftventilator 2 Schaltbefehl**	1																	1																									1					1			
38	**=ISP05-RLT1-VENT02 | Stellsignal** **Lüftung Büro Abluftventilator 2 Stellsignal**		1																																									1					1			
39	**=ISP05-RLT1-VENT02 | Störmeldung** **Lüftung Büro Abluftventilator 2 Störmeldung**			1													1																												1					1	1		7.2) Event Log
40	**=ISP05-RLT1-VENT03 | Betriebsmeldung** **Lüftung Büro Zuluftventilator 1 Betriebsmeldung**			1																																								1		1			1			
41	**=ISP05-RLT1-VENT03 | Schaltbefehl** **Lüftung Büro Zuluftventilator 1 Schaltbefehl**	1																	1																									1					1			
42	**=ISP05-RLT1-VENT03 | Stellsignal** **Lüftung Büro Zuluftventilator 1 Stellsignal**		1																																									1					1			
43	**=ISP05-RLT1-VENT03 | Störmeldung** **Lüftung Büro Zuluftventilator 1 Störmeldung**			1													1																												1					1	1		7.2) Event Log
44	**=ISP05-RLT1-VENT04 | Betriebsmeldung** **Lüftung Büro Zuluftventilator 2 Betriebsmeldung**			1																																								1		1			1			
45	**=ISP05-RLT1-VENT04 | Schaltbefehl** **Lüftung Büro Zuluftventilator 2 Schaltbefehl**	1																	1																									1					1			
46	**=ISP05-RLT1-VENT04 | Stellsignal** **Lüftung Büro Zuluftventilator 2 Stellsignal**		1																																									1					1			
47	**=ISP05-RLT1-VENT04 | Störmeldung** **Lüftung Büro Zuluftventilator 2 Störmeldung**			1													1																												1					1	1		7.2) Event Log
		7	5	24		11								1			19		8			7				1									2									31	28	9	10		48	19		

ANMERKUNG
Definition der Funktionen gemäß
VDI 3814 Blatt 1 : 2005
(DIN EN ISO 16484 -3)
Kennzeichne projektspezifische Beschreibung nicht genormter Funktionen in der Bemerkungsspalte der Datenpunkt-Zeile z. B. mit
Zeile Nr., Abschnitt Nr., Spalte Nr.,
Beiblatt/Beschreibung Nr.

BIBBs =
BACnet Interoperability Building Blocks,

1			
2			
3			
	Revision	Datum	Name

Ersteller:	M.Wieland
Datum:	11.03.2022
Geprüft:	
Datum:	

Ersteller:
RR-SOFTWARE
Johann-Grienwald-Str.7
94137 Bayerbach

Kunde:
KUNDE
Kunde Straße
Kunde Ort

Projekt / Objekt:
PROJEKT
Projekt Straße
Projekt Ort

Kommission: ---
Zeichnungsnummer: 2022_X
Vorabzug

=ISP05
-RLT1
Werkhalle
Lüftung Büro

Seite: 84
Von: 125

Building Automation

DIN EN ISO 16484 -3: 2005 -12

GA -Funktionsliste

1) Dauerbefehl: z.B. 0;UI=2 BA
Impulsbefehl: z.B. 0,UI=3 BA
Stellbefehl: z.B. Zu.0 -Auf=2 BA
Pulsweitenmod. z.B. 1 BA

2) aktiv oder passiv

3) nur gemeinsame, kommunikative Datepunkte von Fremdsystem für interoperable Funktionen

4) pro Eingangs -Benutzeradresse zum a) Zusammenfassen.
b) Verzögern und c) Unterdrücken von Meldungen

5) pro Ausgangs -Benutzeradresse

6) Stellausgabe: z.B. 3 -Punkt = 2x2-Punkt

7) pro Eingangs Benutzeradresse

8) z.B. Gerätestatus, Zeitschalttab, Sicherheitspkt, Regler, Datei (DIN EN ISO 16484-5)

9) Falls erforderlich sind bei gemeinsamen (shared) Datenpunkten die Funktionen im Client mit "A" und die im Server mit "B" zu kennzeichnen (siehe BIBBs).

RLT1

Lüftung Büro

		Ein -/Ausgabefunktionen										Verarbeitungsfunktionen																																		Management-funktionen				Bedien-funktionen				Bemerkung
		Physikalisch					Gemeinsam					Überwachen						Steuern					Regeln								Rechnen/Optimieren																							
		Binäre Ausgabe Schalten/Stellen 1)	Analoge Ausgabe Stellen	Binäre Eingabe Melden	Binäre Eingabe Zählen	Analoge Eingabe Messen 2)	Binärer Ausgabewert, Schalten	Analoger Ausgabewert, Stellen/Sollwert	Binärer Eingabewert, Zustand	Zählwerteingabe	Analoger Eingabewert, Messen	Grenzwert fest	Grenzwert gleitend	Betriebsstunden-Erfassung	Ereigniszählung	Befehlsausführkontrolle	Meldungsbearbeitung 4)	Anlagensteuerung	Motorsteuerung	Umschaltung 5)	Folgesteuerung 5)	Sicherheits-/Frostschutzsteuerung	P-Regelung	PI-/PID-Regelung	Sollwertführung/-kennlinie	Stellausgabe stetig	Stellausgabe 2-Punkt 6)	Stellausgabe Pulsweitenmodulation	Begrenzung Sollwert/Stellgösse	Parameterumschaltung	h.x geführte Strategie 7)	Arithmetische Berechnung 7)	Ereignisabhängiges Schalten	Zeitabhängiges Schalten	Gleitendes Ein-/Ausschalten	Zyklisches Schalten	Nachtkühlbetrieb	Raumtemperaturbegrenzung	Energierückgewinnung 7)	Netzersatzbetrieb	Netzwiederkehrprogramm	Höchstlastbegrenzung	Tarifabhängiges Schalten	Ein-/Ausgabe Objekttyp 9)	Komplexer Objekttyp 8) 9)	Ereignis-Langzeitspeicherung	Historisierung in Datenbank	Grafik/Anlagenbild	Dynamische Einblendung	Ereignis-Anweisungstext	Nachricht an externe Stelle	
Datenpunkte		1					2					3						4					5								6													7				8				
Funktionstexte		1	2	3	4	5	1	2	3	4	5	1	2	3	4	5	6	1	2	3	4	5	1	2	3	4	5	6	7	8	1	2	3	4	5	6	7	8	9	10	11	12	13	1	2	3	4	1	2	3	4	
	Übertrag	7	5	24		11								1			19		8			7				1										2								31	28	9	10		48	19		
48	**=ISP05-RLT1-Y01 | Rückführwert** **Lüftung Büro Erhitzerventil Rückführwert**					1																																						1	1				1			**7.2) Trendlog**
49	**=ISP05-RLT1-Y01 | Stellsignal** **Lüftung Büro Erhitzerventil Stellsignal**		1																																	1								1					1			
		7	6	24		12								1			19		8			7				1										3								33	29	9	10		50	19		

ANMERKUNG
Definition der Funktionen gemäß
VDI 3814 Blatt 1 : 2005
(DIN EN ISO 16484 -3)
Kennzeichne projektspezifische Beschreibung nicht genormter Funktionen in der Bemerkungsspalte der Datenpunkt-Zeile z. B. mit
Zeile Nr., Abschnitt Nr., Spalte Nr.,
Beiblatt/Beschreibung Nr.

BIBBs =
BACnet Interoperability Building Blocks,

1			
2			
3			
	Revision	Datum	Name

Ersteller:	M.Wieland
Datum:	11.03.2022
Geprüft:	
Datum:	

Ersteller:
RR-SOFTWARE
Johann-Grienwald-Str.7
94137 Bayerbach

Kunde:
KUNDE
Kunde Straße
Kunde Ort

Projekt / Objekt:
PROJEKT
Projekt Straße
Projekt Ort

Kommission: ---
Zeichnungsnummer: 2022_X
Vorabzug

=ISP05
-RLT1
Werkhalle
Lüftung Büro

Vorabzug

Projekt:

PROJEKT
Projekt Straße
Projekt Ort

Kunde:

KUNDE
Kunde Straße
Kunde Ort

Ersteller:

RR-SOFTWARE
Johann-Grienwald-Str.7
94137 Bayerbach

Versionen:

Ver. 1.0

Ver. 1.1

Kommission:

Zeichnungsnummer:

2022_X

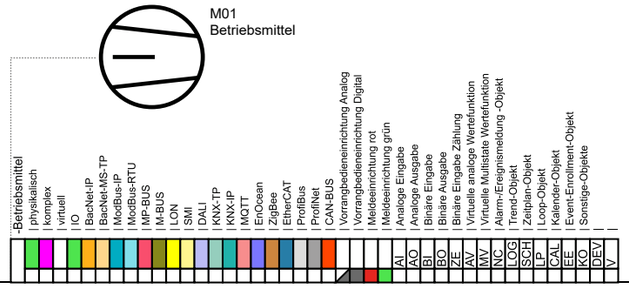

	Revision	Datum	Name
1			
2			
3			

Ersteller:	M.Wieland
Datum:	11.03.2022
Geprüft:	
Datum:	

Ersteller:
RR-SOFTWARE
Johann-Grienwald-Str.7
94137 Bayerbach

Kunde:
KUNDE
Kunde Straße
Kunde Ort

Projekt / Objekt:
PROJEKT
Projekt Straße
Projekt Ort

Kommission: ---
Zeichnungsnummer: 2022_X
Vorabzug

=ISPXX
-

Inhaltsverzeichnis

Deckblatt			=ISPXX-	**84**
Inhaltsverzeichnis			=ISPXX-	**85**
ISPX.1	Trafostation 1		=ISPXX-ISPX.1	**86**
ISPX.1	Trafostation 1	*Funktionsliste*	=ISPXX-ISPX.1	**87**
ISPX.1	Trafostation 1	*Funktionsliste*	=ISPXX-ISPX.1	**88**
ISPX.1	Trafostation 1	*Funktionsliste*	=ISPXX-ISPX.1	**89**
ISPX.1	Trafostation 1	*Funktionsliste*	=ISPXX-ISPX.1	**90**
ISPX.1	Trafostation 1	*Funktionsliste*	=ISPXX-ISPX.1	**91**
ISPX.2	Trafostation 2		=ISPXX-ISPX.2	**92**
ISPX.2	Trafostation 2	*Funktionsliste*	=ISPXX-ISPX.2	**93**
ISPX.2	Trafostation 2	*Funktionsliste*	=ISPXX-ISPX.2	**94**
ISPX.2	Trafostation 2	*Funktionsliste*	=ISPXX-ISPX.2	**95**
ISPX.2	Trafostation 2	*Funktionsliste*	=ISPXX-ISPX.2	**96**
ISPX.2	Trafostation 2	*Funktionsliste*	=ISPXX-ISPX.2	**97**
ISPX.3	Trafostation 3		=ISPXX-ISPX.3	**98**
ISPX.3	Trafostation 3	*Funktionsliste*	=ISPXX-ISPX.3	**99**
ISPX.3	Trafostation 3	*Funktionsliste*	=ISPXX-ISPX.3	**100**
ISPX.3	Trafostation 3	*Funktionsliste*	=ISPXX-ISPX.3	**101**
ISPX.4	Bremsenprüfstand		=ISPXX-ISPX.4	**102**
ISPX.4	Bremsenprüfstand	*Funktionsliste*	=ISPXX-ISPX.4	**103**
ISPX.4	Bremsenprüfstand	*Funktionsliste*	=ISPXX-ISPX.4	**104**
ISPX.5	Werkhalle		=ISPXX-ISPX.5	**105**
ISPX.5	Werkhalle	*Funktionsliste*	=ISPXX-ISPX.5	**106**
ISPX.5	Werkhalle	*Funktionsliste*	=ISPXX-ISPX.5	**107**
ISPX.5	Werkhalle	*Funktionsliste*	=ISPXX-ISPX.5	**108**
ISPX.5	Werkhalle	*Funktionsliste*	=ISPXX-ISPX.5	**109**
ISPX.5	Werkhalle	*Funktionsliste*	=ISPXX-ISPX.5	**110**
ISPX.5	Werkhalle	*Funktionsliste*	=ISPXX-ISPX.5	**111**
ISPX.6	Verwaltungsgebäude		=ISPXX-ISPX.6	**112**
ISPX.6	Verwaltungsgebäude	*Funktionsliste*	=ISPXX-ISPX.6	**113**
ISPX.6	Verwaltungsgebäude	*Funktionsliste*	=ISPXX-ISPX.6	**114**
ISPX.6	Verwaltungsgebäude	*Funktionsliste*	=ISPXX-ISPX.6	**115**
ISPX.6	Verwaltungsgebäude	*Funktionsliste*	=ISPXX-ISPX.6	**116**
ISPX.6	Verwaltungsgebäude	*Funktionsliste*	=ISPXX-ISPX.6	**117**
ISPX.6	Verwaltungsgebäude	*Funktionsliste*	=ISPXX-ISPX.6	**118**
ISPX.7	Freilager		=ISPXX-ISPX.7	**119**
ISPX.7	Freilager	*Funktionsliste*	=ISPXX-ISPX.7	**120**
ISPX.7	Freilager	*Funktionsliste*	=ISPXX-ISPX.7	**121**
ISPX.8	Energiezentrale		=ISPXX-ISPX.8	**122**
ISPX.8	Energiezentrale	*Funktionsliste*	=ISPXX-ISPX.8	**123**

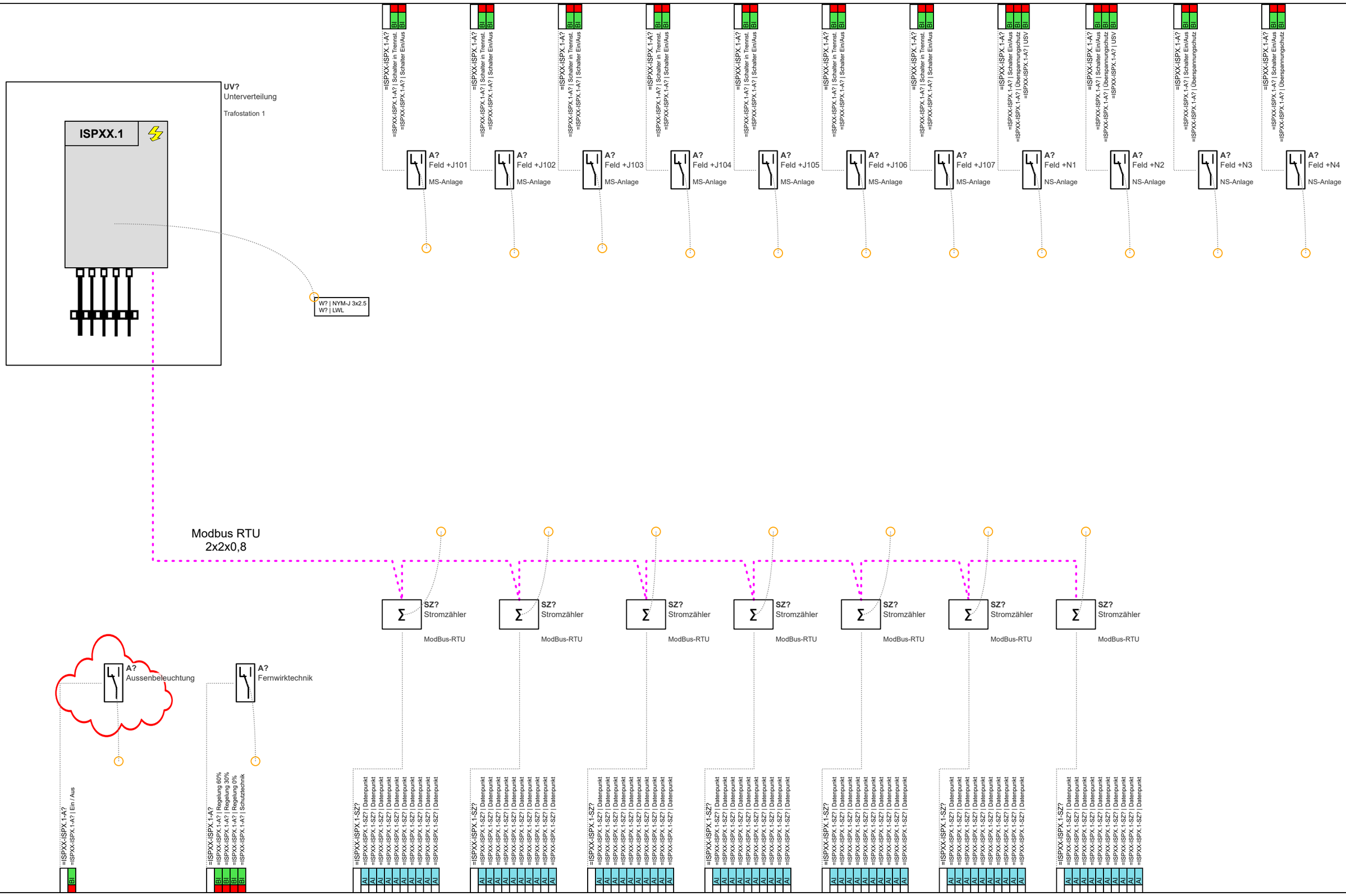

1			
2			
3			
	Revision	Datum	Name

Ersteller:	M.Wieland
Datum:	11.03.2022
Geprüft:	
Datum:	

Ersteller:
RR-SOFTWARE
Johann-Grienwald-Str.7
94137 Bayerbach

Kunde:
KUNDE
Kunde Straße
Kunde Ort

Projekt / Objekt:
PROJEKT
Projekt Straße
Projekt Ort

Kommission:

Zeichnungsnummer:
2022_X
Vorabzug

=ISPXX
-ISPX.1
Trafostation 1

Seite: 88
Von: 125

Building Automation

DIN EN ISO 16484 -3: 2005 -12

GA -Funktionsliste

1) Dauerbefehl: z.B. 0;UI=2 BA
Impulsbefehl: z.B. 0,UI=3 BA
Stellbefehl: z.B. Zu.0 -Auf=2 BA
Pulsweitenmod. z.B. 1 BA

2) aktiv oder passiv

3) nur gemeinsame, kommunikative Datepunkte von Fremdsystem für interoperable Funktionen

4) pro Eingangs -Benutzeradresse zum a) Zusammenfassen.
b) Verzögern und c) Unterdrücken von Meldungen

5) pro Ausgangs -Benutzeradresse

6) Stellausgabe: z.B. 3 -Punkt = 2x2-Punkt

7) pro Eingangs Benutzeradresse

8) z.B. Gerätestatus, Zeitschalttab, Sicherheitspkt, Regler, Datei (DIN EN ISO 16484-5)

9) Falls erforderlich sind bei gemeinsamen (shared) Datenpunkten die Funktionen im Client mit "A" und die im Server mit "B" zu kennzeichnen (siehe BIBBs).

ISPX.1

Trafostation 1

		Ein -/Ausgabefunktionen										Verarbeitungsfunktionen																																								Management-funktionen				Bedien -funktionen				Bemerkung
		Physikalisch					Gemeinsam					Überwachen						Steuern					Regeln								Rechnen/Optimieren																												
		Binäre Ausgabe Schalten/Stellen 1)	Analoge Ausgabe Stellen	Binäre Eingabe Melden	Binäre Eingabe Zählen	Analoge Eingabe Messen 2)	Binärer Ausgabewert, Schalten	Analoger Ausgabewert, Stellen/Sollwert	Binärer Eingabewert, Zustand	Zählwerteingabe	Analoger Eingabewert, Messen	Grenzwert fest	Grenzwert gleitend	Betriebsstunden-Erfassung	Ereigniszählung	Befehlsausführkontrolle	Meldungsbearbeitung 4)	Anlagensteuerung	Motorsteuerung	Umschaltung 5)	Folgesteuerung 5)	Sicherheits-/Frostschutzsteuerung	P-Regelung	PI-/PID-Regelung	Sollwertführung/-kennlinie	Stellausgabe stetig	Stellausgabe 2-Punkt 6)	Stellausgabe Pulsweitenmodulation	Begrenzung Sollwert/Stellgösse	Parameterumschaltung	h.x geführte Strategie 7)	Arithmetische Berechnung 7)	Ereignisabhängiges Schalten	Zeitabhängiges Schalten	Gleitendes Ein-/Ausschalten	Zyklisches Schalten	Nachtkühlbetrieb	Raumtemperaturbegrenzung	Energierückgewinnung 7)	Netzersatzbetrieb	Netzwiederkehrprogramm	Höchstlastbegrenzung	Tarifabhängiges Schalten	Ein-/Ausgabe Objekttyp 9)	Komplexer Objekttyp 8) 9)	Ereignis-Langzeitspeicherung	Historisierung in Datenbank	Grafik/Anlagenbild	Dynamische Einblendung	Ereignis-Anweisungstext	Nachricht an externe Stelle	
Datenpunkte		1					2					3						4					5								6															7				8				
Funktionstexte		1	2	3	4	5	1	2	3	4	5	1	2	3	4	5	6	1	2	3	4	5	1	2	3	4	5	6	7	8	1	2	3	4	5	6	7	8	9	10	11	12	13	1	2	3	4	1	2	3	4	
1	**=ISPXX-ISPX.1-A? | Ein / Aus Trafostation 1 Aussenbeleuchtung Ein / Aus**			1													1																													1	1			1	1			**7.2) Event Log**
2	**=ISPXX-ISPX.1-A? | Regelung 0% Trafostation 1 Fernwirktechnik Regelung 0%**			1													1																													1	1			1	1			**7.2) Event Log**
3	**=ISPXX-ISPX.1-A? | Regelung 30% Trafostation 1 Fernwirktechnik Regelung 30%**			1													1																													1	1			1	1			**7.2) Event Log**
4	**=ISPXX-ISPX.1-A? | Regelung 60% Trafostation 1 Fernwirktechnik Regelung 60%**			1													1																													1	1			1	1			**7.2) Event Log**
5	**=ISPXX-ISPX.1-A? | Schalter Ein/Aus Trafostation 1 Feld +J101 Schalter Ein/Aus**			1													1																													1	1			1	1			**7.2) Event Log**
6	**=ISPXX-ISPX.1-A? | Schalter Ein/Aus Trafostation 1 Feld +J102 Schalter Ein/Aus**			1													1																													1	1			1	1			**7.2) Event Log**
7	**=ISPXX-ISPX.1-A? | Schalter Ein/Aus Trafostation 1 Feld +J103 Schalter Ein/Aus**			1													1																													1	1			1	1			**7.2) Event Log**
8	**=ISPXX-ISPX.1-A? | Schalter Ein/Aus Trafostation 1 Feld +J104 Schalter Ein/Aus**			1													1																													1	1			1	1			**7.2) Event Log**
9	**=ISPXX-ISPX.1-A? | Schalter Ein/Aus Trafostation 1 Feld +J105 Schalter Ein/Aus**			1													1																													1	1			1	1			**7.2) Event Log**
10	**=ISPXX-ISPX.1-A? | Schalter Ein/Aus Trafostation 1 Feld +J106 Schalter Ein/Aus**			1													1																													1	1			1	1			**7.2) Event Log**
11	**=ISPXX-ISPX.1-A? | Schalter Ein/Aus Trafostation 1 Feld +J107 Schalter Ein/Aus**			1													1																													1	1			1	1			**7.2) Event Log**
12	**=ISPXX-ISPX.1-A? | Schalter Ein/Aus Trafostation 1 Feld +N1 Schalter Ein/Aus**			1													1																													1	1			1	1			**7.2) Event Log**
13	**=ISPXX-ISPX.1-A? | Schalter Ein/Aus Trafostation 1 Feld +N2 Schalter Ein/Aus**			1													1																													1	1			1	1			**7.2) Event Log**
14	**=ISPXX-ISPX.1-A? | Schalter Ein/Aus Trafostation 1 Feld +N3 Schalter Ein/Aus**			1													1																													1	1			1	1			**7.2) Event Log**
15	**=ISPXX-ISPX.1-A? | Schalter Ein/Aus Trafostation 1 Feld +N4 Schalter Ein/Aus**			1													1																													1	1			1	1			**7.2) Event Log**
16	**=ISPXX-ISPX.1-A? | Schalter in Trennst. Trafostation 1 Feld +J101 Schalter in Trennst.**			1													1																													1	1			1	1			**7.2) Event Log**
17	**=ISPXX-ISPX.1-A? | Schalter in Trennst. Trafostation 1 Feld +J102 Schalter in Trennst.**			1													1																													1	1			1	1			**7.2) Event Log**
18	**=ISPXX-ISPX.1-A? | Schalter in Trennst. Trafostation 1 Feld +J103 Schalter in Trennst.**			1													1																													1	1			1	1			**7.2) Event Log**
19	**=ISPXX-ISPX.1-A? | Schalter in Trennst. Trafostation 1 Feld +J104 Schalter in Trennst.**			1													1																													1	1			1	1			**7.2) Event Log**
20	**=ISPXX-ISPX.1-A? | Schalter in Trennst. Trafostation 1 Feld +J105 Schalter in Trennst.**			1													1																													1	1			1	1			**7.2) Event Log**
21	**=ISPXX-ISPX.1-A? | Schalter in Trennst. Trafostation 1 Feld +J106 Schalter in Trennst.**			1													1																													1	1			1	1			**7.2) Event Log**
22	**=ISPXX-ISPX.1-A? | Schalter in Trennst. Trafostation 1 Feld +J107 Schalter in Trennst.**			1													1																													1	1			1	1			**7.2) Event Log**
23	**=ISPXX-ISPX.1-A? | Schutztechnik Trafostation 1 Fernwirktechnik Schutztechnik**			1													1																													1	1			1	1			**7.2) Event Log**
24	**=ISPXX-ISPX.1-A? | Überspannungschutz Trafostation 1 Feld +N1 Überspannungschutz**			1													1																													1	1			1	1			**7.2) Event Log**
				24													24																													24	24			24	24			

ANMERKUNG
Definition der Funktionen gemäß
VDI 3814 Blatt 1 : 2005
(DIN EN ISO 16484 -3)
Kennzeichne projektspezifische Beschreibung nicht genormter Funktionen in der Bemerkungsspalte der Datenpunkt-Zeile z. B. mit
Zeile Nr., Abschnitt Nr., Spalte Nr.,
Beiblatt/Beschreibung Nr.

BIBBs =
BACnet Interoperability Building Blocks,

Building Automation

DIN EN ISO 16484 -3: 2005 -12

GA -Funktionsliste

1) Dauerbefehl: z.B. 0;UI=2 BA
Impulsbefehl: z.B. 0,UI=3 BA
Stellbefehl: z.B. Zu.0 -Auf=2 BA
Pulsweitenmod. z.B. 1 BA

2) aktiv oder passiv

3) nur gemeinsame, kommunikative Datepunkte von Fremdsystem für interoperable Funktionen

4) pro Eingangs -Benutzeradresse zum a) Zusammenfassen.
b) Verzögern und c) Unterdrücken von Meldungen

5) pro Ausgangs -Benutzeradresse

6) Stellausgabe: z.B. 3 -Punkt = 2x2-Punkt

7) pro Eingangs Benutzeradresse

8) z.B. Gerätestatus, Zeitschalttab, Sicherheitspkt, Regler, Datei (DIN EN ISO 16484-5)

9) Falls erforderlich sind bei gemeinsamen (shared) Datenpunkten die Funktionen im Client mit "A" und die im Server mit "B" zu kennzeichnen (siehe BIBBs).

ISPX.1

Trafostation 1

		Ein -/Ausgabefunktionen										Verarbeitungsfunktionen																																								Management funktionen				Bedien - funktionen				Bemerkung
		Physikalisch					Gemeinsam					Überwachen						Steuern					Regeln								Rechnen/Optimieren																														
		Binäre Ausgabe Schalten/Stellen 1)	Analoge Ausgabe Stellen	Binäre Eingabe Melden	Binäre Eingabe Zählen	Analoge Eingabe Messen 2)	Binärer Ausgabewert, Schalten	Analoger Ausgabewert, Stellen/Sollwert	Binärer Eingabewert, Zustand	Zählwerteingabe	Analoger Eingabewert, Messen	Grenzwert fest	Grenzwert gleitend	Betriebsstunden-Erfassung	Ereigniszählung	Befehlsausführkontrolle	Meldungsbearbeitung 4)	Anlagensteuerung	Motorsteuerung	Umschaltung 5)	Folgesteuerung 5)	Sicherheits-/Frostschutzsteuerung	P-Regelung	PI-/PID-Regelung	Sollwertführung/-kennlinie	Stellausgabe stetig	Stellausgabe 2-Punkt 6)	Stellausgabe Pulsweitenmodulation	Begrenzung Sollwert/Stellgösse	Parameterumschaltung	h,x geführte Strategie 7)	Arithmetische Berechnung 7)	Ereignisabhängiges Schalten	Zeitabhängiges Schalten	Gleitendes Ein-/Ausschalten	Zyklisches Schalten	Nachtkühlbetrieb	Raumtemperaturbegrenzung	Energierückgewinnung 7)	Netzersatzbetrieb	Netzwiederkehrprogramm	Höchstlastbegrenzung	Tarifabhängiges Schalten	Ein-/Ausgabe Objekttyp 9)	Komplexer Objekttyp 8) 9)	Ereignis-Langzeitspeicherung	Historisierung in Datenbank	Grafik/Anlagenbild	Dynamische Einblendung	Ereignis-Anweisungstext	Nachricht an externe Stelle	
Datenpunkte		1					2					3						4					5								6															7				8				
Funktionstexte		1	2	3	4	5	1	2	3	4	5	1	2	3	4	5	6	1	2	3	4	5	1	2	3	4	5	6	7	8	1	2	3	4	5	6	7	8	9	10	11	12	13	1	2	3	4	1	2	3	4	
	Übertrag			24													24																													24	24			24	24			
25	**=ISPXX-ISPX.1-A? | Überspannungschutz Trafostation 1 Feld +N2 Überspannungschutz**			1													1																													1	1			1	1			7.2) Event Log
26	**=ISPXX-ISPX.1-A? | Überspannungschutz Trafostation 1 Feld +N3 Überspannungschutz**			1													1																													1	1			1	1			7.2) Event Log
27	**=ISPXX-ISPX.1-A? | Überspannungschutz Trafostation 1 Feld +N4 Überspannungschutz**			1													1																													1	1			1	1			7.2) Event Log
28	**=ISPXX-ISPX.1-A? | USV Trafostation 1 Feld +N1 USV**			1													1																													1	1			1	1			7.2) Event Log
29	**=ISPXX-ISPX.1-A? | USV Trafostation 1 Feld +N2 USV**			1													1																													1	1			1	1			7.2) Event Log
30	**=ISPXX-ISPX.1-SZ? | Datenpunkt Trafostation 1 Stromzähler Datenpunkt**										1							1																										1	1		1	1				7.2) Trendlog
31	**=ISPXX-ISPX.1-SZ? | Datenpunkt Trafostation 1 Stromzähler Datenpunkt**										1							1																										1	1		1	1				7.2) Trendlog
32	**=ISPXX-ISPX.1-SZ? | Datenpunkt Trafostation 1 Stromzähler Datenpunkt**										1							1																										1	1		1	1				7.2) Trendlog
33	**=ISPXX-ISPX.1-SZ? | Datenpunkt Trafostation 1 Stromzähler Datenpunkt**										1							1																										1	1		1	1				7.2) Trendlog
34	**=ISPXX-ISPX.1-SZ? | Datenpunkt Trafostation 1 Stromzähler Datenpunkt**										1							1																										1	1		1	1				7.2) Trendlog
35	**=ISPXX-ISPX.1-SZ? | Datenpunkt Trafostation 1 Stromzähler Datenpunkt**										1							1																										1	1		1	1				7.2) Trendlog
36	**=ISPXX-ISPX.1-SZ? | Datenpunkt Trafostation 1 Stromzähler Datenpunkt**										1							1																										1	1		1	1				7.2) Trendlog
37	**=ISPXX-ISPX.1-SZ? | Datenpunkt Trafostation 1 Stromzähler Datenpunkt**										1							1																										1	1		1	1				7.2) Trendlog
38	**=ISPXX-ISPX.1-SZ? | Datenpunkt Trafostation 1 Stromzähler Datenpunkt**										1							1																										1	1		1	1				7.2) Trendlog
39	**=ISPXX-ISPX.1-SZ? | Datenpunkt Trafostation 1 Stromzähler Datenpunkt**										1							1																										1	1		1	1				7.2) Trendlog
40	**=ISPXX-ISPX.1-SZ? | Datenpunkt Trafostation 1 Stromzähler Datenpunkt**										1							1																										1	1		1	1				7.2) Trendlog
41	**=ISPXX-ISPX.1-SZ? | Datenpunkt Trafostation 1 Stromzähler Datenpunkt**										1							1																										1	1		1	1				7.2) Trendlog
42	**=ISPXX-ISPX.1-SZ? | Datenpunkt Trafostation 1 Stromzähler Datenpunkt**										1							1																										1	1		1	1				7.2) Trendlog
43	**=ISPXX-ISPX.1-SZ? | Datenpunkt Trafostation 1 Stromzähler Datenpunkt**										1							1																										1	1		1	1				7.2) Trendlog
44	**=ISPXX-ISPX.1-SZ? | Datenpunkt Trafostation 1 Stromzähler Datenpunkt**										1							1																										1	1		1	1				7.2) Trendlog
45	**=ISPXX-ISPX.1-SZ? | Datenpunkt Trafostation 1 Stromzähler Datenpunkt**										1							1																										1	1		1	1				7.2) Trendlog
46	**=ISPXX-ISPX.1-SZ? | Datenpunkt Trafostation 1 Stromzähler Datenpunkt**										1							1																										1	1		1	1				7.2) Trendlog
47	**=ISPXX-ISPX.1-SZ? | Datenpunkt Trafostation 1 Stromzähler Datenpunkt**										1							1																										1	1		1	1				7.2) Trendlog
				29							18						29	18																										18	47	29	18	47	29			

ANMERKUNG
Definition der Funktionen gemäß
VDI 3814 Blatt 1 : 2005
(DIN EN ISO 16484 -3)
Kennzeichne projektspezifische Beschreibung nicht genormter Funktionen in der Bemerkungsspalte der Datenpunkt-Zeile z. B. mit
Zeile Nr., Abschnitt Nr., Spalte Nr.,
Beiblatt/Beschreibung Nr.

BIBBs =
BACnet Interoperability Building Blocks,

Building Automation

DIN EN ISO 16484 -3: 2005 -12

GA -Funktionsliste

1) Dauerbefehl: z.B. 0;UI=2 BA
Impulsbefehl: z.B. 0,UI=3 BA
Stellbefehl: z.B. Zu.0 -Auf=2 BA
Pulsweitenmod. z.B. 1 BA

2) aktiv oder passiv

3) nur gemeinsame, kommunikative Datepunkte von Fremdsystem für interoperable Funktionen

4) pro Eingangs -Benutzeradresse zum a) Zusammenfassen.
b) Verzögern und c) Unterdrücken von Meldungen

5) pro Ausgangs -Benutzeradresse

6) Stellausgabe: z.B. 3 -Punkt = 2x2-Punkt

7) pro Eingangs Benutzeradresse

8) z.B. Gerätestatus, Zeitschalttab, Sicherheitspkt, Regler, Datei (DIN EN ISO 16484-5)

9) Falls erforderlich sind bei gemeinsamen (shared) Datenpunkten die Funktionen im Client mit "A" und die im Server mit "B" zu kennzeichnen (siehe BIBBs).

ISPX.1

Trafostation 1

		Ein -/Ausgabefunktionen										Verarbeitungsfunktionen																																				Management funktionen				Bedien - funktionen				Bemerkung
		Physikalisch					Gemeinsam					Überwachen						Steuern					Regeln								Rechnen/Optimieren																									
	Datenpunkte	Binäre Ausgabe Schalten/Stellen 1)	Analoge Ausgabe Stellen	Binäre Eingabe Melden	Binäre Eingabe Zählen	Analoge Eingabe Messen 2)	Binärer Ausgabewert, Schalten	Analoger Ausgabewert, Stellen/Sollwert	Binärer Eingabewert, Zustand	Zählwerteingabe	Analoger Eingabewert, Messen	Grenzwert fest	Grenzwert gleitend	Betriebsstunden-Erfassung	Ereigniszählung	Befehlsausführkontrolle	Meldungsbearbeitung 4)	Anlagensteuerung	Motorsteuerung	Umschaltung 5)	Folgesteuerung 5)	Sicherheits-/Frostschutzsteuerung	P-Regelung	PI-/PID-Regelung	Sollwertführung/-kennlinie	Stellausgabe stetig	Stellausgabe 2-Punkt 6)	Stellausgabe Pulsweitenmodulation	Begrenzung Sollwert/Stellgösse	Parameterumschaltung	h.x geführte Strategie 7)	Arithmetische Berechnung 7)	Ereignisabhängiges Schalten	Zeitabhängiges Schalten	Gleitendes Ein-/Ausschalten	Zyklisches Schalten	Nachtkühlbetrieb	Raumtemperaturbegrenzung	Energierückgewinnung 7)	Netzersatzbetrieb	Netzwiederkehrprogramm	Höchstlastbegrenzung	Tarifabhängiges Schalten	Ein-/Ausgabe Objekttyp 9)	Komplexer Objekttyp 8) 9)	Ereignis-Langzeitspeicherung	Historisierung in Datenbank	Grafik/Anlagenbild	Dynamische Einblendung	Ereignis-Anweisungstext	Nachricht an externe Stelle	
		1					2					3						4					5								6															7				8				
	Funktionstexte	1	2	3	4	5	1	2	3	4	5	1	2	3	4	5	6	1	2	3	4	5	1	2	3	4	5	6	7	8	1	2	3	4	5	6	7	8	9	10	11	12	13	1	2	3	4	1	2	3	4	
	Übertrag			29							18						29	18																										18	47	29	18		47	29		
48	**=ISPXX-ISPX.1-SZ? | Datenpunkt Trafostation 1 Stromzähler Datenpunkt**										1							1																									1	1		1		1			7.2) Trendlog
49	**=ISPXX-ISPX.1-SZ? | Datenpunkt Trafostation 1 Stromzähler Datenpunkt**										1							1																									1	1		1		1			7.2) Trendlog
50	**=ISPXX-ISPX.1-SZ? | Datenpunkt Trafostation 1 Stromzähler Datenpunkt**										1							1																									1	1		1		1			7.2) Trendlog
51	**=ISPXX-ISPX.1-SZ? | Datenpunkt Trafostation 1 Stromzähler Datenpunkt**										1							1																									1	1		1		1			7.2) Trendlog
52	**=ISPXX-ISPX.1-SZ? | Datenpunkt Trafostation 1 Stromzähler Datenpunkt**										1							1																									1	1		1		1			7.2) Trendlog
53	**=ISPXX-ISPX.1-SZ? | Datenpunkt Trafostation 1 Stromzähler Datenpunkt**										1							1																									1	1		1		1			7.2) Trendlog
54	**=ISPXX-ISPX.1-SZ? | Datenpunkt Trafostation 1 Stromzähler Datenpunkt**										1							1																									1	1		1		1			7.2) Trendlog
55	**=ISPXX-ISPX.1-SZ? | Datenpunkt Trafostation 1 Stromzähler Datenpunkt**										1							1																									1	1		1		1			7.2) Trendlog
56	**=ISPXX-ISPX.1-SZ? | Datenpunkt Trafostation 1 Stromzähler Datenpunkt**										1							1																									1	1		1		1			7.2) Trendlog
57	**=ISPXX-ISPX.1-SZ? | Datenpunkt Trafostation 1 Stromzähler Datenpunkt**										1							1																									1	1		1		1			7.2) Trendlog
58	**=ISPXX-ISPX.1-SZ? | Datenpunkt Trafostation 1 Stromzähler Datenpunkt**										1							1																									1	1		1		1			7.2) Trendlog
59	**=ISPXX-ISPX.1-SZ? | Datenpunkt Trafostation 1 Stromzähler Datenpunkt**										1							1																									1	1		1		1			7.2) Trendlog
60	**=ISPXX-ISPX.1-SZ? | Datenpunkt Trafostation 1 Stromzähler Datenpunkt**										1							1																									1	1		1		1			7.2) Trendlog
61	**=ISPXX-ISPX.1-SZ? | Datenpunkt Trafostation 1 Stromzähler Datenpunkt**										1							1																									1	1		1		1			7.2) Trendlog
62	**=ISPXX-ISPX.1-SZ? | Datenpunkt Trafostation 1 Stromzähler Datenpunkt**										1							1																									1	1		1		1			7.2) Trendlog
63	**=ISPXX-ISPX.1-SZ? | Datenpunkt Trafostation 1 Stromzähler Datenpunkt**										1							1																									1	1		1		1			7.2) Trendlog
64	**=ISPXX-ISPX.1-SZ? | Datenpunkt Trafostation 1 Stromzähler Datenpunkt**										1							1																									1	1		1		1			7.2) Trendlog
65	**=ISPXX-ISPX.1-SZ? | Datenpunkt Trafostation 1 Stromzähler Datenpunkt**										1							1																									1	1		1		1			7.2) Trendlog
66	**=ISPXX-ISPX.1-SZ? | Datenpunkt Trafostation 1 Stromzähler Datenpunkt**										1							1																									1	1		1		1			7.2) Trendlog
67	**=ISPXX-ISPX.1-SZ? | Datenpunkt Trafostation 1 Stromzähler Datenpunkt**										1							1																									1	1		1		1			7.2) Trendlog
68	**=ISPXX-ISPX.1-SZ? | Datenpunkt Trafostation 1 Stromzähler Datenpunkt**										1							1																									1	1		1		1			7.2) Trendlog
69	**=ISPXX-ISPX.1-SZ? | Datenpunkt Trafostation 1 Stromzähler Datenpunkt**										1							1																									1	1		1		1			7.2) Trendlog
70	**=ISPXX-ISPX.1-SZ? | Datenpunkt Trafostation 1 Stromzähler Datenpunkt**										1							1																									1	1		1		1			7.2) Trendlog
				29							41						29	41																										41	70	29	41		70	29		

ANMERKUNG
Definition der Funktionen gemäß
VDI 3814 Blatt 1 : 2005
(DIN EN ISO 16484 -3)
Kennzeichne projektspezifische Beschreibung nicht genormter Funktionen in der Bemerkungsspalte der Datenpunkt-Zeile z. B. mit
Zeile Nr., Abschnitt Nr., Spalte Nr.,
Beiblatt/Beschreibung Nr.

BIBBs =
BACnet Interoperability Building Blocks,

Building Automation

DIN EN ISO 16484 -3: 2005 -12

GA -Funktionsliste

1) Dauerbefehl: z.B. 0;UI=2 BA
Impulsbefehl: z.B. 0,UI=3 BA
Stellbefehl: z.B. Zu.0 -Auf=2 BA
Pulsweitenmod. z.B. 1 BA

2) aktiv oder passiv

3) nur gemeinsame, kommunikative Datepunkte von Fremdsystem für interoperable Funktionen

4) pro Eingangs -Benutzeradresse zum a) Zusammenfassen.
b) Verzögern und c) Unterdrücken von Meldungen

5) pro Ausgangs -Benutzeradresse

6) Stellausgabe: z.B. 3 -Punkt = 2x2-Punkt

7) pro Eingangs Benutzeradresse

8) z.B. Gerätestatus, Zeitschalttab, Sicherheitspkt, Regler, Datei (DIN EN ISO 16484-5)

9) Falls erforderlich sind bei gemeinsamen (shared) Datenpunkten die Funktionen im Client mit "A" und die im Server mit "B" zu kennzeichnen (siehe BIBBs).

ISPX.1

Trafostation 1

		Ein -/Ausgabefunktionen										Verarbeitungsfunktionen																																		Management-funktionen				Bedien -funktionen				Bemerkung
		Physikalisch					Gemeinsam					Überwachen						Steuern					Regeln								Rechnen/Optimieren																							
	Datenpunkte	Binäre Ausgabe Schalten/Stellen 1)	Analoge Ausgabe Stellen	Binäre Eingabe Melden	Binäre Eingabe Zählen	Analoge Eingabe Messen 2)	Binärer Ausgabewert, Schalten	Analoger Ausgabewert, Stellen/Sollwert	Binärer Eingabewert, Zustand	Zählwerteingabe	Analoger Eingabewert, Messen	Grenzwert fest	Grenzwert gleitend	Betriebsstunden-Erfassung	Ereigniszählung	Befehlsausführkontrolle	Meldungsbearbeitung 4)	Anlagensteuerung	Motorsteuerung	Umschaltung 5)	Folgesteuerung 5)	Sicherheits-/Frostschutzsteuerung	P-Regelung	PI-/PID-Regelung	Sollwertführung/-kennlinie	Stellausgabe stetig	Stellausgabe 2-Punkt 6)	Stellausgabe Pulsweitenmodulation	Begrenzung Sollwert/Stellgösse	Parameterumschaltung	h.x geführte Strategie 7)	Arithmetische Berechnung 7)	Ereignisabhängiges Schalten	Zeitabhängiges Schalten	Gleitendes Ein-/Ausschalten	Zyklisches Schalten	Nachtkühlbetrieb	Raumtemperaturbegrenzung	Energierückgewinnung 7)	Netzersatzbetrieb	Netzwiederkehrprogramm	Höchstlastbegrenzung	Tarifabhängiges Schalten	Ein-/Ausgabe Objekttyp 9)	Komplexer Objekttyp 8) 9)	Ereignis-Langzeitspeicherung	Historisierung in Datenbank	Grafik/Anlagenbild	Dynamische Einblendung	Ereignis-Anweisungstext	Nachricht an externe Stelle	ANMERKUNG Definition der Funktionen gemäß VDI 3814 Blatt 1 : 2005 (DIN EN ISO 16484 -3) Kennzeichne projektspezifische Beschreibung nicht genormter Funktionen in der Bemerkungsspalte der Datenpunkt-Zeile z. B. mit Zeile Nr., Abschnitt Nr., Spalte Nr., Beiblatt/Beschreibung Nr. BIBBs = BACnet Interoperability Building Blocks,
		1					2					3						4					5								6													7				8				
	Funktionstexte	1	2	3	4	5	1	2	3	4	5	1	2	3	4	5	6	1	2	3	4	5	1	2	3	4	5	6	7	8	1	2	3	4	5	6	7	8	9	10	11	12	13	1	2	3	4	1	2	3	4	
	Übertrag			29							41						29	41																										41	70	29	41		70	29		
71	**=ISPXX-ISPX.1-SZ? | Datenpunkt Trafostation 1 Stromzähler Datenpunkt**										1							1																									1	1		1		1			**7.2) Trendlog**
72	**=ISPXX-ISPX.1-SZ? | Datenpunkt Trafostation 1 Stromzähler Datenpunkt**										1							1																									1	1		1		1			**7.2) Trendlog**
73	**=ISPXX-ISPX.1-SZ? | Datenpunkt Trafostation 1 Stromzähler Datenpunkt**										1							1																									1	1		1		1			**7.2) Trendlog**
74	**=ISPXX-ISPX.1-SZ? | Datenpunkt Trafostation 1 Stromzähler Datenpunkt**										1							1																									1	1		1		1			**7.2) Trendlog**
75	**=ISPXX-ISPX.1-SZ? | Datenpunkt Trafostation 1 Stromzähler Datenpunkt**										1							1																									1	1		1		1			**7.2) Trendlog**
76	**=ISPXX-ISPX.1-SZ? | Datenpunkt Trafostation 1 Stromzähler Datenpunkt**										1							1																									1	1		1		1			**7.2) Trendlog**
77	**=ISPXX-ISPX.1-SZ? | Datenpunkt Trafostation 1 Stromzähler Datenpunkt**										1							1																									1	1		1		1			**7.2) Trendlog**
78	**=ISPXX-ISPX.1-SZ? | Datenpunkt Trafostation 1 Stromzähler Datenpunkt**										1							1																									1	1		1		1			**7.2) Trendlog**
79	**=ISPXX-ISPX.1-SZ? | Datenpunkt Trafostation 1 Stromzähler Datenpunkt**										1							1																									1	1		1		1			**7.2) Trendlog**
80	**=ISPXX-ISPX.1-SZ? | Datenpunkt Trafostation 1 Stromzähler Datenpunkt**										1							1																									1	1		1		1			**7.2) Trendlog**
81	**=ISPXX-ISPX.1-SZ? | Datenpunkt Trafostation 1 Stromzähler Datenpunkt**										1							1																									1	1		1		1			**7.2) Trendlog**
82	**=ISPXX-ISPX.1-SZ? | Datenpunkt Trafostation 1 Stromzähler Datenpunkt**										1							1																									1	1		1		1			**7.2) Trendlog**
83	**=ISPXX-ISPX.1-SZ? | Datenpunkt Trafostation 1 Stromzähler Datenpunkt**										1							1																									1	1		1		1			**7.2) Trendlog**
84	**=ISPXX-ISPX.1-SZ? | Datenpunkt Trafostation 1 Stromzähler Datenpunkt**										1							1																									1	1		1		1			**7.2) Trendlog**
85	**=ISPXX-ISPX.1-SZ? | Datenpunkt Trafostation 1 Stromzähler Datenpunkt**										1							1																									1	1		1		1			**7.2) Trendlog**
86	**=ISPXX-ISPX.1-SZ? | Datenpunkt Trafostation 1 Stromzähler Datenpunkt**										1							1																									1	1		1		1			**7.2) Trendlog**
87	**=ISPXX-ISPX.1-SZ? | Datenpunkt Trafostation 1 Stromzähler Datenpunkt**										1							1																									1	1		1		1			**7.2) Trendlog**
88	**=ISPXX-ISPX.1-SZ? | Datenpunkt Trafostation 1 Stromzähler Datenpunkt**										1							1																									1	1		1		1			**7.2) Trendlog**
89	**=ISPXX-ISPX.1-SZ? | Datenpunkt Trafostation 1 Stromzähler Datenpunkt**										1							1																									1	1		1		1			**7.2) Trendlog**
90	**=ISPXX-ISPX.1-SZ? | Datenpunkt Trafostation 1 Stromzähler Datenpunkt**										1							1																									1	1		1		1			**7.2) Trendlog**
91	**=ISPXX-ISPX.1-SZ? | Datenpunkt Trafostation 1 Stromzähler Datenpunkt**										1							1																									1	1		1		1			**7.2) Trendlog**
92	**=ISPXX-ISPX.1-SZ? | Datenpunkt Trafostation 1 Stromzähler Datenpunkt**										1							1																									1	1		1		1			**7.2) Trendlog**
93	**=ISPXX-ISPX.1-SZ? | Datenpunkt Trafostation 1 Stromzähler Datenpunkt**										1							1																									1	1		1		1			**7.2) Trendlog**
				29							64						29	64																										64	93	29	64		93	29		

Building Automation

DIN EN ISO 16484 -3: 2005 -12

GA -Funktionsliste

1) Dauerbefehl: z.B. 0;UI=2 BA
Impulsbefehl: z.B. 0,UI=3 BA
Stellbefehl: z.B. Zu.0 -Auf=2 BA
Pulsweitenmod. z.B. 1 BA

2) aktiv oder passiv

3) nur gemeinsame, kommunikative Datepunkte von Fremdsystem für interoperable Funktionen

4) pro Eingangs -Benutzeradresse zum a) Zusammenfassen.
b) Verzögern und c) Unterdrücken von Meldungen

5) pro Ausgangs -Benutzeradresse

6) Stellausgabe: z.B. 3 -Punkt = 2x2-Punkt

7) pro Eingangs Benutzeradresse

8) z.B. Gerätestatus, Zeitschalttab, Sicherheitspkt, Regler, Datei (DIN EN ISO 16484-5)

9) Falls erforderlich sind bei gemeinsamen (shared) Datenpunkten die Funktionen im Client mit "A" und die im Server mit "B" zu kennzeichnen (siehe BIBBs).

ISPX.1

Trafostation 1

		Ein -/Ausgabefunktionen										Verarbeitungsfunktionen																																				Management funktionen				Bedien - funktionen				Bemerkung
		Physikalisch					Gemeinsam					Überwachen						Steuern					Regeln								Rechnen/Optimieren																									
		Binäre Ausgabe Schalten/Stellen 1)	Analoge Ausgabe Stellen	Binäre Eingabe Melden	Binäre Eingabe Zählen	Analoge Eingabe Messen 2)	Binärer Ausgabewert, Schalten	Analoger Ausgabewert, Stellen/Sollwert	Binärer Eingabewert, Zustand	Zählwerteingabe	Analoger Eingabewert, Messen	Grenzwert fest	Grenzwert gleitend	Betriebsstunden-Erfassung	Ereigniszählung	Befehlsausführkontrolle	Meldungsbearbeitung 4)	Anlagensteuerung	Motorsteuerung	Umschaltung 5)	Folgesteuerung 5)	Sicherheits-/Frostschutzsteuerung	P-Regelung	PI-/PID-Regelung	Sollwertführung/-kennlinie	Stellausgabe stetig	Stellausgabe 2-Punkt 6)	Stellausgabe Pulsweitenmodulation	Begrenzung Sollwert/Stellgösse	Parameterumschaltung	h.x geführte Strategie 7)	Arithmetische Berechnung 7)	Ereignisabhängiges Schalten	Zeitabhängiges Schalten	Gleitendes Ein-/Ausschalten	Zyklisches Schalten	Nachtkühlbetrieb	Raumtemperaturbegrenzung	Energierückgewinnung 7)	Netzersatzbetrieb	Netzwiederkehrprogramm	Höchstlastbegrenzung	Tarifabhängiges Schalten	Ein-/Ausgabe Objekttyp 9)	Komplexer Objekttyp 8) 9)	Ereignis-Langzeitspeicherung	Historisierung in Datenbank	Grafik/Anlagenbild	Dynamische Einblendung	Ereignis-Anweisungstext	Nachricht an externe Stelle	
Datenpunkte		1					2					3						4					5								6														7				8				
Funktionstexte		1	2	3	4	5	1	2	3	4	5	1	2	3	4	5	6	1	2	3	4	5	1	2	3	4	5	6	7	8	1	2	3	4	5	6	7	8	9	10	11	12	13	1	2	3	4	1	2	3	4	
	Übertrag			29							64						29	64																										64	93	29	64		93	29		
94	**=ISPXX-ISPX.1-SZ? | Datenpunkt Trafostation 1 Stromzähler Datenpunkt**										1							1																										1	1		1		1			**7.2) Trendlog**
95	**=ISPXX-ISPX.1-SZ? | Datenpunkt Trafostation 1 Stromzähler Datenpunkt**										1							1																										1	1		1		1			**7.2) Trendlog**
96	**=ISPXX-ISPX.1-SZ? | Datenpunkt Trafostation 1 Stromzähler Datenpunkt**										1							1																										1	1		1		1			**7.2) Trendlog**
97	**=ISPXX-ISPX.1-SZ? | Datenpunkt Trafostation 1 Stromzähler Datenpunkt**										1							1																										1	1		1		1			**7.2) Trendlog**
98	**=ISPXX-ISPX.1-SZ? | Datenpunkt Trafostation 1 Stromzähler Datenpunkt**										1							1																										1	1		1		1			**7.2) Trendlog**
99	**=ISPXX-ISPX.1-SZ? | Datenpunkt Trafostation 1 Stromzähler Datenpunkt**										1							1																										1	1		1		1			**7.2) Trendlog**
				29							70						29	70																										70	99	29	70		99	29		

ANMERKUNG
Definition der Funktionen gemäß
VDI 3814 Blatt 1 : 2005
(DIN EN ISO 16484 -3)
Kennzeichne projektspezifische Beschreibung nicht genormter Funktionen in der Bemerkungsspalte der Datenpunkt-Zeile z. B. mit
Zeile Nr., Abschnitt Nr., Spalte Nr.,
Beiblatt/Beschreibung Nr.

BIBBs =
BACnet Interoperability Building Blocks,

1			
2			
3			
	Revision	Datum	Name

Ersteller:	M.Wieland
Datum:	11.03.2022
Geprüft:	
Datum:	

Ersteller:
RR-SOFTWARE
Johann-Grienwald-Str.7
94137 Bayerbach

Kunde:
KUNDE
Kunde Straße
Kunde Ort

Projekt / Objekt:
PROJEKT
Projekt Straße
Projekt Ort

Kommission: ---
Zeichnungsnummer: 2022_X
Vorabzug

=ISPXX
-ISPX.1
Trafostation 1

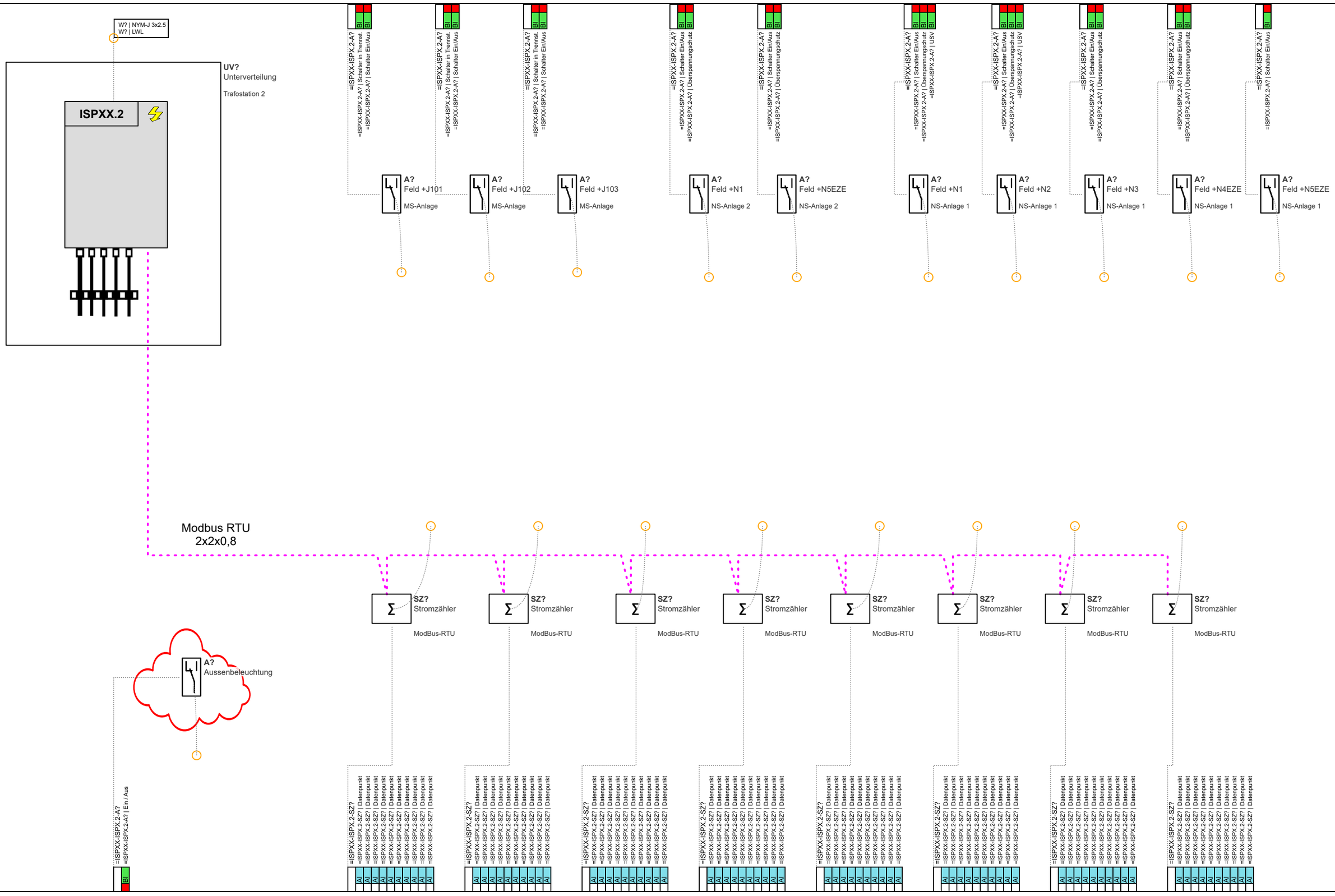

1			
2			
3			
	Revision	Datum	Name

Ersteller:	M.Wieland
Datum:	11.03.2022
Geprüft:	
Datum:	

Ersteller:
RR-SOFTWARE
Johann-Grienwald-Str.7
94137 Bayerbach

Kunde:
KUNDE
Kunde Straße
Kunde Ort

Projekt / Objekt:
PROJEKT
Projekt Straße
Projekt Ort

Kommission:

Zeichnungsnummer:
2022_X
Vorabzug

=ISPXX
-ISPX.2
Trafostation 2

Seite: 94
Von: 125

Building Automation

DIN EN ISO 16484 -3: 2005 -12

GA -Funktionsliste

1) Dauerbefehl: z.B. 0;UI=2 BA
Impulsbefehl: z.B. 0,UI=3 BA
Stellbefehl: z.B. Zu.0 -Auf=2 BA
Pulsweitenmod. z.B. 1 BA

2) aktiv oder passiv

3) nur gemeinsame, kommunikative Datepunkte von Fremdsystem für interoperable Funktionen

4) pro Eingangs -Benutzeradresse zum a) Zusammenfassen.
b) Verzögern und c) Unterdrücken von Meldungen

5) pro Ausgangs -Benutzeradresse

6) Stellausgabe: z.B. 3 -Punkt = 2x2-Punkt

7) pro Eingangs Benutzeradresse

8) z.B. Gerätestatus, Zeitschalttab, Sicherheitspkt, Regler, Datei (DIN EN ISO 16484-5)

9) Falls erforderlich sind bei gemeinsamen (shared) Datenpunkten die Funktionen im Client mit "A" und die im Server mit "B" zu kennzeichnen (siehe BIBBs).

ISPX.2

Trafostation 2

		Ein -/Ausgabefunktionen										Verarbeitungsfunktionen																																								Management funktionen				Bedien - funktionen				Bemerkung
		Physikalisch					Gemeinsam					Überwachen						Steuern					Regeln								Rechnen/Optimieren																													
		Binäre Ausgabe Schalten/Stellen 1)	Analoge Ausgabe Stellen	Binäre Eingabe Melden	Binäre Eingabe Zählen	Analoge Eingabe Messen 2)	Binärer Ausgabewert, Schalten	Analoger Ausgabewert, Stellen/Sollwert	Binärer Eingabewert, Zustand	Zählwerteingabe	Analoger Eingabewert, Messen	Grenzwert fest	Grenzwert gleitend	Betriebsstunden-Erfassung	Ereigniszählung	Befehlsausführkontrolle	Meldungsbearbeitung 4)	Anlagensteuerung	Motorsteuerung	Umschaltung 5)	Folgesteuerung 5)	Sicherheits-/Frostschutzsteuerung	P-Regelung	PI-/PID-Regelung	Sollwertführung/-kennlinie	Stellausgabe stetig	Stellausgabe 2-Punkt 6)	Stellausgabe Pulsweitenmodulation	Begrenzung Sollwert/Stellgösse	Parameterumschaltung	h.x geführte Strategie 7)	Arithmetische Berechnung 7)	Ereignisabhängiges Schalten	Zeitabhängiges Schalten	Gleitendes Ein-/Ausschalten	Zyklisches Schalten	Nachtkühlbetrieb	Raumtemperaturbegrenzung	Energierückgewinnung 7)	Netzersatzbetrieb	Netzwiederkehrprogramm	Höchstlastbegrenzung	Tarifabhängiges Schalten	Ein-/Ausgabe Objekttyp 9)	Komplexer Objekttyp 8) 9)	Ereignis-Langzeitspeicherung	Historisierung in Datenbank	Grafik/Anlagenbild	Dynamische Einblendung	Ereignis-Anweisungstext	Nachricht an externe Stelle	
Datenpunkte		1					2					3						4					5								6															7				8				
Funktionstexte		1	2	3	4	5	1	2	3	4	5	1	2	3	4	5	6	1	2	3	4	5	1	2	3	4	5	6	7	8	1	2	3	4	5	6	7	8	9	10	11	12	13	1	2	3	4	1	2	3	4	
1	**=ISPXX-ISPX.2-A? | Ein / Aus Trafostation 2 Aussenbeleuchtung Ein / Aus**			1													1																													1	1			1	1			**7.2) Event Log**
2	**=ISPXX-ISPX.2-A? | Schalter Ein/Aus Trafostation 2 Feld +J101 Schalter Ein/Aus**			1													1																													1	1			1	1			**7.2) Event Log**
3	**=ISPXX-ISPX.2-A? | Schalter Ein/Aus Trafostation 2 Feld +J102 Schalter Ein/Aus**			1													1																													1	1			1	1			**7.2) Event Log**
4	**=ISPXX-ISPX.2-A? | Schalter Ein/Aus Trafostation 2 Feld +J103 Schalter Ein/Aus**			1													1																													1	1			1	1			**7.2) Event Log**
5	**=ISPXX-ISPX.2-A? | Schalter Ein/Aus Trafostation 2 Feld +N1 Schalter Ein/Aus**			1													1																													1	1			1	1			**7.2) Event Log**
6	**=ISPXX-ISPX.2-A? | Schalter Ein/Aus Trafostation 2 Feld +N1 Schalter Ein/Aus**			1													1																													1	1			1	1			**7.2) Event Log**
7	**=ISPXX-ISPX.2-A? | Schalter Ein/Aus Trafostation 2 Feld +N2 Schalter Ein/Aus**			1													1																													1	1			1	1			**7.2) Event Log**
8	**=ISPXX-ISPX.2-A? | Schalter Ein/Aus Trafostation 2 Feld +N3 Schalter Ein/Aus**			1													1																													1	1			1	1			**7.2) Event Log**
9	**=ISPXX-ISPX.2-A? | Schalter Ein/Aus Trafostation 2 Feld +N4EZE Schalter Ein/Aus**			1													1																													1	1			1	1			**7.2) Event Log**
10	**=ISPXX-ISPX.2-A? | Schalter Ein/Aus Trafostation 2 Feld +N5EZE Schalter Ein/Aus**			1													1																													1	1			1	1			**7.2) Event Log**
11	**=ISPXX-ISPX.2-A? | Schalter Ein/Aus Trafostation 2 Feld +N5EZE Schalter Ein/Aus**			1													1																													1	1			1	1			**7.2) Event Log**
12	**=ISPXX-ISPX.2-A? | Schalter in Trennst. Trafostation 2 Feld +J101 Schalter in Trennst.**			1													1																													1	1			1	1			**7.2) Event Log**
13	**=ISPXX-ISPX.2-A? | Schalter in Trennst. Trafostation 2 Feld +J102 Schalter in Trennst.**			1													1																													1	1			1	1			**7.2) Event Log**
14	**=ISPXX-ISPX.2-A? | Schalter in Trennst. Trafostation 2 Feld +J103 Schalter in Trennst.**			1													1																													1	1			1	1			**7.2) Event Log**
15	**=ISPXX-ISPX.2-A? | Überspannungschutz Trafostation 2 Feld +N1 Überspannungschutz**			1													1																													1	1			1	1			**7.2) Event Log**
16	**=ISPXX-ISPX.2-A? | Überspannungschutz Trafostation 2 Feld +N1 Überspannungschutz**			1													1																													1	1			1	1			**7.2) Event Log**
17	**=ISPXX-ISPX.2-A? | Überspannungschutz Trafostation 2 Feld +N2 Überspannungschutz**			1													1																													1	1			1	1			**7.2) Event Log**
18	**=ISPXX-ISPX.2-A? | Überspannungschutz Trafostation 2 Feld +N3 Überspannungschutz**			1													1																													1	1			1	1			**7.2) Event Log**
19	**=ISPXX-ISPX.2-A? | Überspannungschutz Trafostation 2 Feld +N4EZE Überspannungschutz**			1													1																													1	1			1	1			**7.2) Event Log**
20	**=ISPXX-ISPX.2-A? | Überspannungschutz Trafostation 2 Feld +N5EZE Überspannungschutz**			1													1																													1	1			1	1			**7.2) Event Log**
21	**=ISPXX-ISPX.2-A? | USV Trafostation 2 Feld +N1 USV**			1													1																													1	1			1	1			**7.2) Event Log**
22	**=ISPXX-ISPX.2-A? | USV Trafostation 2 Feld +N2 USV**			1													1																													1	1			1	1			**7.2) Event Log**
23	**=ISPXX-ISPX.2-SZ? | Datenpunkt Trafostation 2 Stromzähler Datenpunkt**										1							1																										1	1		1		1			**7.2) Trendlog**
24	**=ISPXX-ISPX.2-SZ? | Datenpunkt Trafostation 2 Stromzähler Datenpunkt**										1							1																										1	1		1		1			**7.2) Trendlog**
				22							2						22	2																										2	24	22	2		24	22		

ANMERKUNG
Definition der Funktionen gemäß
VDI 3814 Blatt 1 : 2005
(DIN EN ISO 16484 -3)
Kennzeichne projektspezifische Beschreibung nicht genormter Funktionen in der Bemerkungsspalte der Datenpunkt-Zeile z. B. mit
Zeile Nr., Abschnitt Nr., Spalte Nr.,
Beiblatt/Beschreibung Nr.

BIBBs =
BACnet Interoperability Building Blocks,

Building Automation

DIN EN ISO 16484 -3: 2005 -12

GA -Funktionsliste

1) Dauerbefehl: z.B. 0;UI=2 BA
Impulsbefehl: z.B. 0,UI=3 BA
Stellbefehl: z.B. Zu.0 -Auf=2 BA
Pulsweitenmod. z.B. 1 BA

2) aktiv oder passiv

3) nur gemeinsame, kommunikative Datepunkte von Fremdsystem für interoperable Funktionen

4) pro Eingangs -Benutzeradresse zum a) Zusammenfassen.
b) Verzögern und c) Unterdrücken von Meldungen

5) pro Ausgangs -Benutzeradresse

6) Stellausgabe: z.B. 3 -Punkt = 2x2-Punkt

7) pro Eingangs Benutzeradresse

8) z.B. Gerätestatus, Zeitschalttab, Sicherheitspkt, Regler, Datei (DIN EN ISO 16484-5)

9) Falls erforderlich sind bei gemeinsamen (shared) Datenpunkten die Funktionen im Client mit "A" und die im Server mit "B" zu kennzeichnen (siehe BIBBs).

ISPX.2

Trafostation 2

		Ein -/Ausgabefunktionen										Verarbeitungsfunktionen																																				Management-funktionen				Bedien -funktionen				Bemerkung
		Physikalisch					Gemeinsam					Überwachen						Steuern					Regeln								Rechnen/Optimieren																									
		Binäre Ausgabe Schalten/Stellen 1)	Analoge Ausgabe Stellen	Binäre Eingabe Melden	Binäre Eingabe Zählen	Analoge Eingabe Messen 2)	Binärer Ausgabewert, Schalten	Analoger Ausgabewert, Stellen/Sollwert	Binärer Eingabewert, Zustand	Zählwerteingabe	Analoger Eingabewert, Messen	Grenzwert fest	Grenzwert gleitend	Betriebsstunden-Erfassung	Ereigniszählung	Befehlsausführkontrolle	Meldungsbearbeitung 4)	Anlagensteuerung	Motorsteuerung	Umschaltung 5)	Folgesteuerung 5)	Sicherheits-/Frostschutzsteuerung	P-Regelung	PI-/PID-Regelung	Sollwertführung/-kennlinie	Stellausgabe stetig	Stellausgabe 2-Punkt 6)	Stellausgabe Pulsweitenmodulation	Begrenzung Sollwert/Stellgösse	Parameterumschaltung	h.x geführte Strategie 7)	Arithmetische Berechnung 7)	Ereignisabhängiges Schalten	Zeitabhängiges Schalten	Gleitendes Ein-/Ausschalten	Zyklisches Schalten	Nachtkühlbetrieb	Raumtemperaturbegrenzung	Energierückgewinnung 7)	Netzersatzbetrieb	Netzwiederkehrprogramm	Höchstlastbegrenzung	Tarifabhängiges Schalten	Ein-/Ausgabe Objekttyp 9)	Komplexer Objekttyp 8) 9)	Ereignis-Langzeitspeicherung	Historisierung in Datenbank	Grafik/Anlagenbild	Dynamische Einblendung	Ereignis-Anweisungstext	Nachricht an externe Stelle	
Datenpunkte		1					2					3						4					5								6														7				8				
Funktionstexte		1	2	3	4	5	1	2	3	4	5	1	2	3	4	5	6	1	2	3	4	5	1	2	3	4	5	6	7	8	1	2	3	4	5	6	7	8	9	10	11	12	13	1	2	3	4	1	2	3	4	
	Übertrag			22							2						22	2																										2	24	22	2		24	22		
25	**=ISPXX-ISPX.2-SZ? | Datenpunkt Trafostation 2 Stromzähler Datenpunkt**										1							1																										1	1		1		1			7.2) Trendlog
26	**=ISPXX-ISPX.2-SZ? | Datenpunkt Trafostation 2 Stromzähler Datenpunkt**										1							1																										1	1		1		1			7.2) Trendlog
27	**=ISPXX-ISPX.2-SZ? | Datenpunkt Trafostation 2 Stromzähler Datenpunkt**										1							1																										1	1		1		1			7.2) Trendlog
28	**=ISPXX-ISPX.2-SZ? | Datenpunkt Trafostation 2 Stromzähler Datenpunkt**										1							1																										1	1		1		1			7.2) Trendlog
29	**=ISPXX-ISPX.2-SZ? | Datenpunkt Trafostation 2 Stromzähler Datenpunkt**										1							1																										1	1		1		1			7.2) Trendlog
30	**=ISPXX-ISPX.2-SZ? | Datenpunkt Trafostation 2 Stromzähler Datenpunkt**										1							1																										1	1		1		1			7.2) Trendlog
31	**=ISPXX-ISPX.2-SZ? | Datenpunkt Trafostation 2 Stromzähler Datenpunkt**										1							1																										1	1		1		1			7.2) Trendlog
32	**=ISPXX-ISPX.2-SZ? | Datenpunkt Trafostation 2 Stromzähler Datenpunkt**										1							1																										1	1		1		1			7.2) Trendlog
33	**=ISPXX-ISPX.2-SZ? | Datenpunkt Trafostation 2 Stromzähler Datenpunkt**										1							1																										1	1		1		1			7.2) Trendlog
34	**=ISPXX-ISPX.2-SZ? | Datenpunkt Trafostation 2 Stromzähler Datenpunkt**										1							1																										1	1		1		1			7.2) Trendlog
35	**=ISPXX-ISPX.2-SZ? | Datenpunkt Trafostation 2 Stromzähler Datenpunkt**										1							1																										1	1		1		1			7.2) Trendlog
36	**=ISPXX-ISPX.2-SZ? | Datenpunkt Trafostation 2 Stromzähler Datenpunkt**										1							1																										1	1		1		1			7.2) Trendlog
37	**=ISPXX-ISPX.2-SZ? | Datenpunkt Trafostation 2 Stromzähler Datenpunkt**										1							1																										1	1		1		1			7.2) Trendlog
38	**=ISPXX-ISPX.2-SZ? | Datenpunkt Trafostation 2 Stromzähler Datenpunkt**										1							1																										1	1		1		1			7.2) Trendlog
39	**=ISPXX-ISPX.2-SZ? | Datenpunkt Trafostation 2 Stromzähler Datenpunkt**										1							1																										1	1		1		1			7.2) Trendlog
40	**=ISPXX-ISPX.2-SZ? | Datenpunkt Trafostation 2 Stromzähler Datenpunkt**										1							1																										1	1		1		1			7.2) Trendlog
41	**=ISPXX-ISPX.2-SZ? | Datenpunkt Trafostation 2 Stromzähler Datenpunkt**										1							1																										1	1		1		1			7.2) Trendlog
42	**=ISPXX-ISPX.2-SZ? | Datenpunkt Trafostation 2 Stromzähler Datenpunkt**										1							1																										1	1		1		1			7.2) Trendlog
43	**=ISPXX-ISPX.2-SZ? | Datenpunkt Trafostation 2 Stromzähler Datenpunkt**										1							1																										1	1		1		1			7.2) Trendlog
44	**=ISPXX-ISPX.2-SZ? | Datenpunkt Trafostation 2 Stromzähler Datenpunkt**										1							1																										1	1		1		1			7.2) Trendlog
45	**=ISPXX-ISPX.2-SZ? | Datenpunkt Trafostation 2 Stromzähler Datenpunkt**										1							1																										1	1		1		1			7.2) Trendlog
46	**=ISPXX-ISPX.2-SZ? | Datenpunkt Trafostation 2 Stromzähler Datenpunkt**										1							1																										1	1		1		1			7.2) Trendlog
47	**=ISPXX-ISPX.2-SZ? | Datenpunkt Trafostation 2 Stromzähler Datenpunkt**										1							1																										1	1		1		1			7.2) Trendlog
				22							25						22	25																										25	47	22	25		47	22		

ANMERKUNG
Definition der Funktionen gemäß
VDI 3814 Blatt 1 : 2005
(DIN EN ISO 16484 -3)
Kennzeichne projektspezifische Beschreibung nicht genormter Funktionen in der Bemerkungsspalte der Datenpunkt-Zeile z. B. mit Zeile Nr., Abschnitt Nr., Spalte Nr., Beiblatt/Beschreibung Nr.

BIBBs =
BACnet Interoperability Building Blocks,

Building Automation

DIN EN ISO 16484 -3: 2005 -12

GA -Funktionsliste

1) Dauerbefehl: z.B. 0;UI=2 BA
Impulsbefehl: z.B. 0,UI=3 BA
Stellbefehl: z.B. Zu.0 -Auf=2 BA
Pulsweitenmod. z.B. 1 BA

2) aktiv oder passiv

3) nur gemeinsame, kommunikative Datepunkte von Fremdsystem für interoperable Funktionen

4) pro Eingangs -Benutzeradresse zum a) Zusammenfassen.
b) Verzögern und c) Unterdrücken von Meldungen

5) pro Ausgangs -Benutzeradresse

6) Stellausgabe: z.B. 3 -Punkt = 2x2-Punkt

7) pro Eingangs Benutzeradresse

8) z.B. Gerätestatus, Zeitschalttab, Sicherheitspkt, Regler, Datei (DIN EN ISO 16484-5)

9) Falls erforderlich sind bei gemeinsamen (shared) Datenpunkten die Funktionen im Client mit "A" und die im Server mit "B" zu kennzeichnen (siehe BIBBs).

ISPX.2

Trafostation 2

		Ein -/Ausgabefunktionen										Verarbeitungsfunktionen																																		Management funktionen				Bedien - funktionen				Bemerkung
		Physikalisch					Gemeinsam					Überwachen						Steuern					Regeln								Rechnen/Optimieren																							
	Datenpunkte	Binäre Ausgabe Schalten/Stellen 1)	Analoge Ausgabe Stellen	Binäre Eingabe Melden	Binäre Eingabe Zählen	Analoge Eingabe Messen 2)	Binärer Ausgabewert, Schalten	Analoger Ausgabewert, Stellen/Sollwert	Binärer Eingabewert, Zustand	Zählwerteingabe	Analoger Eingabewert, Messen	Grenzwert fest	Grenzwert gleitend	Betriebsstunden-Erfassung	Ereigniszählung	Befehlsausführkontrolle	Meldungsbearbeitung 4)	Anlagensteuerung	Motorsteuerung	Umschaltung 5)	Folgesteuerung 5)	Sicherheits-/Frostschutzsteuerung	P-Regelung	PI-/PID-Regelung	Sollwertführung/-kennlinie	Stellausgabe stetig	Stellausgabe 2-Punkt 6)	Stellausgabe Pulsweitenmodulation	Begrenzung Sollwert/Stellgösse	Parameterumschaltung	h.x geführte Strategie 7)	Arithmetische Berechnung 7)	Ereignisabhängiges Schalten	Zeitabhängiges Schalten	Gleitendes Ein-/Ausschalten	Zyklisches Schalten	Nachtkühlbetrieb	Raumtemperaturbegrenzung	Energierückgewinnung 7)	Netzersatzbetrieb	Netzwiederkehrprogramm	Höchstlastbegrenzung	Tarifabhängiges Schalten	Ein-/Ausgabe Objekttyp 9)	Komplexer Objekttyp 8) 9)	Ereignis-Langzeitspeicherung	Historisierung in Datenbank	Grafik/Anlagenbild	Dynamische Einblendung	Ereignis-Anweisungstext	Nachricht an externe Stelle	
		1					2					3						4					5								6															7				8				
	Funktionstexte	1	2	3	4	5	1	2	3	4	5	1	2	3	4	5	6	1	2	3	4	5	1	2	3	4	5	6	7	8	1	2	3	4	5	6	7	8	9	10	11	12	13	1	2	3	4	1	2	3	4	
	Übertrag			22							25						22	25																										25	47	22	25		47	22		
48	**=ISPXX-ISPX.2-SZ? | Datenpunkt Trafostation 2 Stromzähler Datenpunkt**										1							1																									1	1		1		1			7.2) Trendlog
49	**=ISPXX-ISPX.2-SZ? | Datenpunkt Trafostation 2 Stromzähler Datenpunkt**										1							1																									1	1		1		1			7.2) Trendlog
50	**=ISPXX-ISPX.2-SZ? | Datenpunkt Trafostation 2 Stromzähler Datenpunkt**										1							1																									1	1		1		1			7.2) Trendlog
51	**=ISPXX-ISPX.2-SZ? | Datenpunkt Trafostation 2 Stromzähler Datenpunkt**										1							1																									1	1		1		1			7.2) Trendlog
52	**=ISPXX-ISPX.2-SZ? | Datenpunkt Trafostation 2 Stromzähler Datenpunkt**										1							1																									1	1		1		1			7.2) Trendlog
53	**=ISPXX-ISPX.2-SZ? | Datenpunkt Trafostation 2 Stromzähler Datenpunkt**										1							1																									1	1		1		1			7.2) Trendlog
54	**=ISPXX-ISPX.2-SZ? | Datenpunkt Trafostation 2 Stromzähler Datenpunkt**										1							1																									1	1		1		1			7.2) Trendlog
55	**=ISPXX-ISPX.2-SZ? | Datenpunkt Trafostation 2 Stromzähler Datenpunkt**										1							1																									1	1		1		1			7.2) Trendlog
56	**=ISPXX-ISPX.2-SZ? | Datenpunkt Trafostation 2 Stromzähler Datenpunkt**										1							1																									1	1		1		1			7.2) Trendlog
57	**=ISPXX-ISPX.2-SZ? | Datenpunkt Trafostation 2 Stromzähler Datenpunkt**										1							1																									1	1		1		1			7.2) Trendlog
58	**=ISPXX-ISPX.2-SZ? | Datenpunkt Trafostation 2 Stromzähler Datenpunkt**										1							1																									1	1		1		1			7.2) Trendlog
59	**=ISPXX-ISPX.2-SZ? | Datenpunkt Trafostation 2 Stromzähler Datenpunkt**										1							1																									1	1		1		1			7.2) Trendlog
60	**=ISPXX-ISPX.2-SZ? | Datenpunkt Trafostation 2 Stromzähler Datenpunkt**										1							1																									1	1		1		1			7.2) Trendlog
61	**=ISPXX-ISPX.2-SZ? | Datenpunkt Trafostation 2 Stromzähler Datenpunkt**										1							1																									1	1		1		1			7.2) Trendlog
62	**=ISPXX-ISPX.2-SZ? | Datenpunkt Trafostation 2 Stromzähler Datenpunkt**										1							1																									1	1		1		1			7.2) Trendlog
63	**=ISPXX-ISPX.2-SZ? | Datenpunkt Trafostation 2 Stromzähler Datenpunkt**										1							1																									1	1		1		1			7.2) Trendlog
64	**=ISPXX-ISPX.2-SZ? | Datenpunkt Trafostation 2 Stromzähler Datenpunkt**										1							1																									1	1		1		1			7.2) Trendlog
65	**=ISPXX-ISPX.2-SZ? | Datenpunkt Trafostation 2 Stromzähler Datenpunkt**										1							1																									1	1		1		1			7.2) Trendlog
66	**=ISPXX-ISPX.2-SZ? | Datenpunkt Trafostation 2 Stromzähler Datenpunkt**										1							1																									1	1		1		1			7.2) Trendlog
67	**=ISPXX-ISPX.2-SZ? | Datenpunkt Trafostation 2 Stromzähler Datenpunkt**										1							1																									1	1		1		1			7.2) Trendlog
68	**=ISPXX-ISPX.2-SZ? | Datenpunkt Trafostation 2 Stromzähler Datenpunkt**										1							1																									1	1		1		1			7.2) Trendlog
69	**=ISPXX-ISPX.2-SZ? | Datenpunkt Trafostation 2 Stromzähler Datenpunkt**										1							1																									1	1		1		1			7.2) Trendlog
70	**=ISPXX-ISPX.2-SZ? | Datenpunkt Trafostation 2 Stromzähler Datenpunkt**										1							1																									1	1		1		1			7.2) Trendlog
				22							48						22	48																										48	70	22	48		70	22		

ANMERKUNG
Definition der Funktionen gemäß
VDI 3814 Blatt 1 : 2005
(DIN EN ISO 16484 -3)
Kennzeichne projektspezifische Beschreibung nicht genormter Funktionen in der Bemerkungsspalte der Datenpunkt-Zeile z. B. mit
Zeile Nr., Abschnitt Nr., Spalte Nr.,
Beiblatt/Beschreibung Nr.

BIBBs =
BACnet Interoperability Building Blocks,

Building Automation

DIN EN ISO 16484 -3: 2005 -12

GA -Funktionsliste

1) Dauerbefehl: z.B. 0;UI=2 BA
Impulsbefehl: z.B. 0,UI=3 BA
Stellbefehl: z.B. Zu.0 -Auf=2 BA
Pulsweitenmod. z.B. 1 BA

2) aktiv oder passiv

3) nur gemeinsame, kommunikative Datepunkte von Fremdsystem für interoperable Funktionen

4) pro Eingangs -Benutzeradresse zum a) Zusammenfassen.
b) Verzögern und c) Unterdrücken von Meldungen

5) pro Ausgangs -Benutzeradresse

6) Stellausgabe: z.B. 3 -Punkt = 2x2-Punkt

7) pro Eingangs Benutzeradresse

8) z.B. Gerätestatus, Zeitschalttab, Sicherheitspkt, Regler, Datei (DIN EN ISO 16484-5)

9) Falls erforderlich sind bei gemeinsamen (shared) Datenpunkten die Funktionen im Client mit "A" und die im Server mit "B" zu kennzeichnen (siehe BIBBs).

ISPX.2

Trafostation 2

		Ein -/Ausgabefunktionen										Verarbeitungsfunktionen																																		Management-funktionen				Bedien -funktionen				Bemerkung
		Physikalisch					Gemeinsam					Überwachen						Steuern					Regeln								Rechnen/Optimieren																							
	Datenpunkte	Binäre Ausgabe Schalten/Stellen 1)	Analoge Ausgabe Stellen	Binäre Eingabe Melden	Binäre Eingabe Zählen	Analoge Eingabe Messen 2)	Binärer Ausgabewert, Schalten	Analoger Ausgabewert, Stellen/Sollwert	Binärer Eingabewert, Zustand	Zählwerteingabe	Analoger Eingabewert, Messen	Grenzwert fest	Grenzwert gleitend	Betriebsstunden-Erfassung	Ereigniszählung	Befehlsausführkontrolle	Meldungsbearbeitung 4)	Anlagensteuerung	Motorsteuerung	Umschaltung 5)	Folgesteuerung 5)	Sicherheits-/Frostschutzsteuerung	P-Regelung	PI-/PID-Regelung	Sollwertführung/-kennlinie	Stellausgabe stetig	Stellausgabe 2-Punkt 6)	Stellausgabe Pulsweitenmodulation	Begrenzung Sollwert/Stellgösse	Parameterumschaltung	h.x geführte Strategie 7)	Arithmetische Berechnung 7)	Ereignisabhängiges Schalten	Zeitabhängiges Schalten	Gleitendes Ein-/Ausschalten	Zyklisches Schalten	Nachtkühlbetrieb	Raumtemperaturbegrenzung	Energierückgewinnung 7)	Netzersatzbetrieb	Netzwiederkehrprogramm	Höchstlastbegrenzung	Tarifabhängiges Schalten	Ein-/Ausgabe Objekttyp 9)	Komplexer Objekttyp 8) 9)	Ereignis-Langzeitspeicherung	Historisierung in Datenbank	Grafik/Anlagenbild	Dynamische Einblendung	Ereignis-Anweisungstext	Nachricht an externe Stelle	
	Funktionstexte	1					2					3						4					5								6														7				8				
		1	2	3	4	5	1	2	3	4	5	1	2	3	4	5	6	1	2	3	4	5	1	2	3	4	5	6	7	8	1	2	3	4	5	6	7	8	9	10	11	12	13	1	2	3	4	1	2	3	4	
	Übertrag			22							48						22	48																										48	70	22	48		70	22		
71	**=ISPXX-ISPX.2-SZ? | Datenpunkt Trafostation 2 Stromzähler Datenpunkt**										1							1																										1	1		1		1			**7.2) Trendlog**
72	**=ISPXX-ISPX.2-SZ? | Datenpunkt Trafostation 2 Stromzähler Datenpunkt**										1							1																										1	1		1		1			**7.2) Trendlog**
73	**=ISPXX-ISPX.2-SZ? | Datenpunkt Trafostation 2 Stromzähler Datenpunkt**										1							1																										1	1		1		1			**7.2) Trendlog**
74	**=ISPXX-ISPX.2-SZ? | Datenpunkt Trafostation 2 Stromzähler Datenpunkt**										1							1																										1	1		1		1			**7.2) Trendlog**
75	**=ISPXX-ISPX.2-SZ? | Datenpunkt Trafostation 2 Stromzähler Datenpunkt**										1							1																										1	1		1		1			**7.2) Trendlog**
76	**=ISPXX-ISPX.2-SZ? | Datenpunkt Trafostation 2 Stromzähler Datenpunkt**										1							1																										1	1		1		1			**7.2) Trendlog**
77	**=ISPXX-ISPX.2-SZ? | Datenpunkt Trafostation 2 Stromzähler Datenpunkt**										1							1																										1	1		1		1			**7.2) Trendlog**
78	**=ISPXX-ISPX.2-SZ? | Datenpunkt Trafostation 2 Stromzähler Datenpunkt**										1							1																										1	1		1		1			**7.2) Trendlog**
79	**=ISPXX-ISPX.2-SZ? | Datenpunkt Trafostation 2 Stromzähler Datenpunkt**										1							1																										1	1		1		1			**7.2) Trendlog**
80	**=ISPXX-ISPX.2-SZ? | Datenpunkt Trafostation 2 Stromzähler Datenpunkt**										1							1																										1	1		1		1			**7.2) Trendlog**
81	**=ISPXX-ISPX.2-SZ? | Datenpunkt Trafostation 2 Stromzähler Datenpunkt**										1							1																										1	1		1		1			**7.2) Trendlog**
82	**=ISPXX-ISPX.2-SZ? | Datenpunkt Trafostation 2 Stromzähler Datenpunkt**										1							1																										1	1		1		1			**7.2) Trendlog**
83	**=ISPXX-ISPX.2-SZ? | Datenpunkt Trafostation 2 Stromzähler Datenpunkt**										1							1																										1	1		1		1			**7.2) Trendlog**
84	**=ISPXX-ISPX.2-SZ? | Datenpunkt Trafostation 2 Stromzähler Datenpunkt**										1							1																										1	1		1		1			**7.2) Trendlog**
85	**=ISPXX-ISPX.2-SZ? | Datenpunkt Trafostation 2 Stromzähler Datenpunkt**										1							1																										1	1		1		1			**7.2) Trendlog**
86	**=ISPXX-ISPX.2-SZ? | Datenpunkt Trafostation 2 Stromzähler Datenpunkt**										1							1																										1	1		1		1			**7.2) Trendlog**
87	**=ISPXX-ISPX.2-SZ? | Datenpunkt Trafostation 2 Stromzähler Datenpunkt**										1							1																										1	1		1		1			**7.2) Trendlog**
88	**=ISPXX-ISPX.2-SZ? | Datenpunkt Trafostation 2 Stromzähler Datenpunkt**										1							1																										1	1		1		1			**7.2) Trendlog**
89	**=ISPXX-ISPX.2-SZ? | Datenpunkt Trafostation 2 Stromzähler Datenpunkt**										1							1																										1	1		1		1			**7.2) Trendlog**
90	**=ISPXX-ISPX.2-SZ? | Datenpunkt Trafostation 2 Stromzähler Datenpunkt**										1							1																										1	1		1		1			**7.2) Trendlog**
91	**=ISPXX-ISPX.2-SZ? | Datenpunkt Trafostation 2 Stromzähler Datenpunkt**										1							1																										1	1		1		1			**7.2) Trendlog**
92	**=ISPXX-ISPX.2-SZ? | Datenpunkt Trafostation 2 Stromzähler Datenpunkt**										1							1																										1	1		1		1			**7.2) Trendlog**
93	**=ISPXX-ISPX.2-SZ? | Datenpunkt Trafostation 2 Stromzähler Datenpunkt**										1							1																										1	1		1		1			**7.2) Trendlog**
				22							71						22	71																										71	93	22	71		93	22		

ANMERKUNG
Definition der Funktionen gemäß
VDI 3814 Blatt 1 : 2005
(DIN EN ISO 16484 -3)
Kennzeichne projektspezifische Beschreibung nicht genormter Funktionen in der Bemerkungsspalte der Datenpunkt-Zeile z. B. mit
Zeile Nr., Abschnitt Nr., Spalte Nr.,
Beiblatt/Beschreibung Nr.

BIBBs =
BACnet Interoperability Building Blocks,

Building Automation

DIN EN ISO 16484 -3: 2005 -12

GA -Funktionsliste

1) Dauerbefehl: z.B. 0;UI=2 BA
Impulsbefehl: z.B. 0,UI=3 BA
Stellbefehl: z.B. Zu.0 -Auf=2 BA
Pulsweitenmod. z.B. 1 BA

2) aktiv oder passiv

3) nur gemeinsame, kommunikative Datepunkte von Fremdsystem für interoperable Funktionen

4) pro Eingangs -Benutzeradresse zum a) Zusammenfassen.
b) Verzögern und c) Unterdrücken von Meldungen

5) pro Ausgangs -Benutzeradresse

6) Stellausgabe: z.B. 3 -Punkt = 2x2-Punkt

7) pro Eingangs Benutzeradresse

8) z.B. Gerätestatus, Zeitschalttab, Sicherheitspkt, Regler, Datei (DIN EN ISO 16484-5)

9) Falls erforderlich sind bei gemeinsamen (shared) Datenpunkten die Funktionen im Client mit "A" und die im Server mit "B" zu kennzeichnen (siehe BIBBs).

ISPX.2

Trafostation 2

		Ein -/Ausgabefunktionen										Verarbeitungsfunktionen																																		Management funktionen				Bedien - funktionen				Bemerkung
		Physikalisch					Gemeinsam					Überwachen						Steuern					Regeln								Rechnen/Optimieren																							
	Datenpunkte	Binäre Ausgabe Schalten/Stellen 1)	Analoge Ausgabe Stellen	Binäre Eingabe Melden	Binäre Eingabe Zählen	Analoge Eingabe Messen 2)	Binärer Ausgabewert, Schalten	Analoger Ausgabewert, Stellen/Sollwert	Binärer Eingabewert, Zustand	Zählwerteingabe	Analoger Eingabewert, Messen	Grenzwert fest	Grenzwert gleitend	Betriebsstunden-Erfassung	Ereigniszählung	Befehlsausführkontrolle	Meldungsbearbeitung 4)	Anlagensteuerung	Motorsteuerung	Umschaltung 5)	Folgesteuerung 5)	Sicherheits-/Frostschutzsteuerung	P-Regelung	PI-/PID-Regelung	Sollwertführung/-kennlinie	Stellausgabe stetig	Stellausgabe 2-Punkt 6)	Stellausgabe Pulsweitenmodulation	Begrenzung Sollwert/Stellgösse	Parameterumschaltung	h.x geführte Strategie 7)	Arithmetische Berechnung 7)	Ereignisabhängiges Schalten	Zeitabhängiges Schalten	Gleitendes Ein-/Ausschalten	Zyklisches Schalten	Nachtkühlbetrieb	Raumtemperaturbegrenzung	Energierückgewinnung 7)	Netzersatzbetrieb	Netzwiederkehrprogramm	Höchstlastbegrenzung	Tarifabhängiges Schalten	Ein-/Ausgabe Objekttyp 9)	Komplexer Objekttyp 8) 9)	Ereignis-Langzeitspeicherung	Historisierung in Datenbank	Grafik/Anlagenbild	Dynamische Einblendung	Ereignis-Anweisungstext	Nachricht an externe Stelle	ANMERKUNG Definition der Funktionen gemäß VDI 3814 Blatt 1 : 2005 (DIN EN ISO 16484 -3) Kennzeichne projektspezifische Beschreibung nicht genormter Funktionen in der Bemerkungsspalte der Datenpunkt-Zeile z. B. mit Zeile Nr., Abschnitt Nr., Spalte Nr., Beiblatt/Beschreibung Nr. BIBBs = BACnet Interoperability Building Blocks,
		1					2					3						4					5								6														7				8				
	Funktionstexte	1	2	3	4	5	1	2	3	4	5	1	2	3	4	5	6	1	2	3	4	5	1	2	3	4	5	6	7	8	1	2	3	4	5	6	7	8	9	10	11	12	13	1	2	3	4	1	2	3	4	
	Übertrag			22							71						22	71																										71	93	22	71		93	22		
94	**=ISPXX-ISPX.2-SZ? | Datenpunkt Trafostation 2 Stromzähler Datenpunkt**										1							1																										1	1		1		1			**7.2) Trendlog**
95	**=ISPXX-ISPX.2-SZ? | Datenpunkt Trafostation 2 Stromzähler Datenpunkt**										1							1																										1	1		1		1			**7.2) Trendlog**
96	**=ISPXX-ISPX.2-SZ? | Datenpunkt Trafostation 2 Stromzähler Datenpunkt**										1							1																										1	1		1		1			**7.2) Trendlog**
97	**=ISPXX-ISPX.2-SZ? | Datenpunkt Trafostation 2 Stromzähler Datenpunkt**										1							1																										1	1		1		1			**7.2) Trendlog**
98	**=ISPXX-ISPX.2-SZ? | Datenpunkt Trafostation 2 Stromzähler Datenpunkt**										1							1																										1	1		1		1			**7.2) Trendlog**
99	**=ISPXX-ISPX.2-SZ? | Datenpunkt Trafostation 2 Stromzähler Datenpunkt**										1							1																										1	1		1		1			**7.2) Trendlog**
100	**=ISPXX-ISPX.2-SZ? | Datenpunkt Trafostation 2 Stromzähler Datenpunkt**										1							1																										1	1		1		1			**7.2) Trendlog**
101	**=ISPXX-ISPX.2-SZ? | Datenpunkt Trafostation 2 Stromzähler Datenpunkt**										1							1																										1	1		1		1			**7.2) Trendlog**
102	**=ISPXX-ISPX.2-SZ? | Datenpunkt Trafostation 2 Stromzähler Datenpunkt**										1							1																										1	1		1		1			**7.2) Trendlog**
				22							80						22	80																										80	102	22	80		102	22		

	Revision	Datum	Name
1			
2			
3			

Ersteller:	M.Wieland
Datum:	11.03.2022
Geprüft:	
Datum:	

Ersteller:
RR-SOFTWARE
Johann-Grienwald-Str.7
94137 Bayerbach

Kunde:
KUNDE
Kunde Straße
Kunde Ort

Projekt / Objekt:
PROJEKT
Projekt Straße
Projekt Ort

Kommission: ---
Zeichnungsnummer: 2022_X
Vorabzug

=ISPXX
-ISPX.2
Trafostation 2

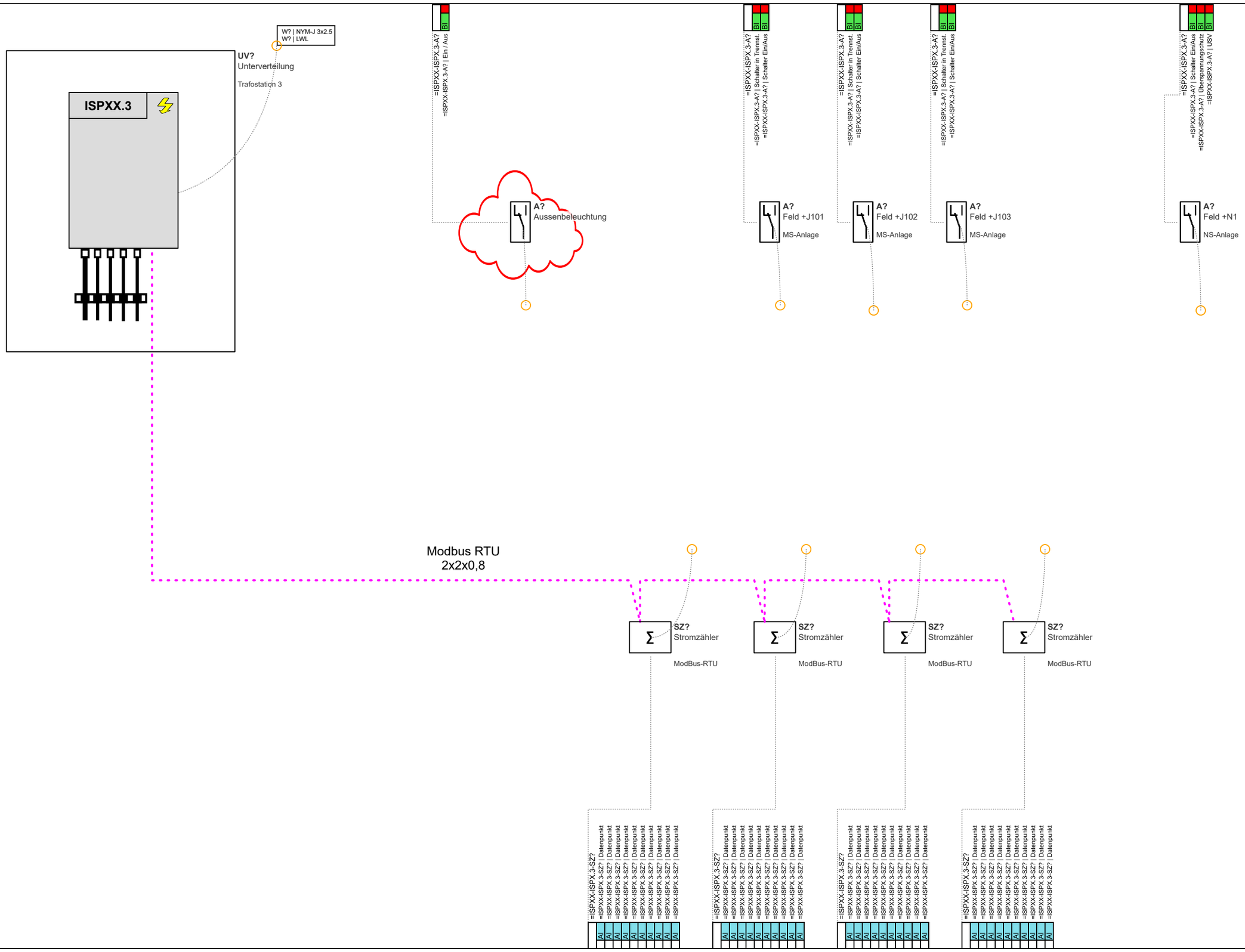

1			
2			
3			
	Revision	Datum	Name

Ersteller:	M.Wieland
Datum:	11.03.2022
Geprüft:	
Datum:	

Ersteller:
RR-SOFTWARE
Johann-Grienwald-Str.7
94137 Bayerbach

Kunde:
KUNDE
Kunde Straße
Kunde Ort

Projekt / Objekt:
PROJEKT
Projekt Straße
Projekt Ort

Kommission:

Zeichnungsnummer:
2022_X
Vorabzug

=ISPXX
-ISPX.3
Trafostation 3

Seite: 100
Von: 125

Building Automation

DIN EN ISO 16484 -3: 2005 -12

GA -Funktionsliste

1) Dauerbefehl: z.B. 0;UI=2 BA
Impulsbefehl: z.B. 0,UI=3 BA
Stellbefehl: z.B. Zu.0 -Auf=2 BA
Pulsweitenmod. z.B. 1 BA

2) aktiv oder passiv

3) nur gemeinsame, kommunikative Datepunkte von Fremdsystem für interoperable Funktionen

4) pro Eingangs -Benutzeradresse zum a) Zusammenfassen.
b) Verzögern und c) Unterdrücken von Meldungen

5) pro Ausgangs -Benutzeradresse

6) Stellausgabe: z.B. 3 -Punkt = 2x2-Punkt

7) pro Eingangs Benutzeradresse

8) z.B. Gerätestatus, Zeitschalttab, Sicherheitspkt, Regler, Datei (DIN EN ISO 16484-5)

9) Falls erforderlich sind bei gemeinsamen (shared) Datenpunkten die Funktionen im Client mit "A" und die im Server mit "B" zu kennzeichnen (siehe BIBBs).

ISPX.3

Trafostation 3

		Ein -/Ausgabefunktionen										Verarbeitungsfunktionen																																								Management funktionen				Bedien - funktionen				Bemerkung
		Physikalisch					Gemeinsam					Überwachen						Steuern					Regeln								Rechnen/Optimieren																													
		Binäre Ausgabe Schalten/Stellen 1)	Analoge Ausgabe Stellen	Binäre Eingabe Melden	Binäre Eingabe Zählen	Analoge Eingabe Messen 2)	Binärer Ausgabewert, Schalten	Analoger Ausgabewert, Stellen/Sollwert	Binärer Eingabewert, Zustand	Zählwerteingabe	Analoger Eingabewert, Messen	Grenzwert fest	Grenzwert gleitend	Betriebsstunden-Erfassung	Ereigniszählung	Befehlsausführkontrolle	Meldungsbearbeitung 4)	Anlagensteuerung	Motorsteuerung	Umschaltung 5)	Folgesteuerung 5)	Sicherheits-/Frostschutzsteuerung	P-Regelung	PI-/PID-Regelung	Sollwertführung/-kennlinie	Stellausgabe stetig	Stellausgabe 2-Punkt 6)	Stellausgabe Pulsweitenmodulation	Begrenzung Sollwert/Stellgösse	Parameterumschaltung	h,x geführte Strategie 7)	Arithmetische Berechnung 7)	Ereignisabhängiges Schalten	Zeitabhängiges Schalten	Gleitendes Ein-/Ausschalten	Zyklisches Schalten	Nachtkühlbetrieb	Raumtemperaturbegrenzung	Energierückgewinnung 7)	Netzersatzbetrieb	Netzwiederkehrprogramm	Höchstlastbegrenzung	Tarifabhängiges Schalten	Ein-/Ausgabe Objekttyp 9)	Komplexer Objekttyp 8) 9)	Ereignis-Langzeitspeicherung	Historisierung in Datenbank	Grafik/Anlagenbild	Dynamische Einblendung	Ereignis-Anweisungstext	Nachricht an externe Stelle	
Datenpunkte		1					2					3						4					5								6															7				8				
Funktionstexte		1	2	3	4	5	1	2	3	4	5	1	2	3	4	5	6	1	2	3	4	5	1	2	3	4	5	6	7	8	1	2	3	4	5	6	7	8	9	10	11	12	13	1	2	3	4	1	2	3	4	
1	**=ISPXX-ISPX.3-A? | Ein / Aus Trafostation 3 Aussenbeleuchtung Ein / Aus**			1													1																													1	1			1	1			**7.2) Event Log**
2	**=ISPXX-ISPX.3-A? | Schalter Ein/Aus Trafostation 3 Feld +J101 Schalter Ein/Aus**			1													1																													1	1			1	1			**7.2) Event Log**
3	**=ISPXX-ISPX.3-A? | Schalter Ein/Aus Trafostation 3 Feld +J102 Schalter Ein/Aus**			1													1																													1	1			1	1			**7.2) Event Log**
4	**=ISPXX-ISPX.3-A? | Schalter Ein/Aus Trafostation 3 Feld +J103 Schalter Ein/Aus**			1													1																													1	1			1	1			**7.2) Event Log**
5	**=ISPXX-ISPX.3-A? | Schalter Ein/Aus Trafostation 3 Feld +N1 Schalter Ein/Aus**			1													1																													1	1			1	1			**7.2) Event Log**
6	**=ISPXX-ISPX.3-A? | Schalter in Trennst. Trafostation 3 Feld +J101 Schalter in Trennst.**			1													1																													1	1			1	1			**7.2) Event Log**
7	**=ISPXX-ISPX.3-A? | Schalter in Trennst. Trafostation 3 Feld +J102 Schalter in Trennst.**			1													1																													1	1			1	1			**7.2) Event Log**
8	**=ISPXX-ISPX.3-A? | Schalter in Trennst. Trafostation 3 Feld +J103 Schalter in Trennst.**			1													1																													1	1			1	1			**7.2) Event Log**
9	**=ISPXX-ISPX.3-A? | Überspannungschutz Trafostation 3 Feld +N1 Überspannungschutz**			1													1																													1	1			1	1			**7.2) Event Log**
10	**=ISPXX-ISPX.3-A? | USV Trafostation 3 Feld +N1 USV**			1													1																													1	1			1	1			**7.2) Event Log**
11	**=ISPXX-ISPX.3-SZ? | Datenpunkt Trafostation 3 Stromzähler Datenpunkt**										1							1																											1	1		1		1			**7.2) Trendlog**
12	**=ISPXX-ISPX.3-SZ? | Datenpunkt Trafostation 3 Stromzähler Datenpunkt**										1							1																											1	1		1		1			**7.2) Trendlog**
13	**=ISPXX-ISPX.3-SZ? | Datenpunkt Trafostation 3 Stromzähler Datenpunkt**										1							1																											1	1		1		1			**7.2) Trendlog**
14	**=ISPXX-ISPX.3-SZ? | Datenpunkt Trafostation 3 Stromzähler Datenpunkt**										1							1																											1	1		1		1			**7.2) Trendlog**
15	**=ISPXX-ISPX.3-SZ? | Datenpunkt Trafostation 3 Stromzähler Datenpunkt**										1							1																											1	1		1		1			**7.2) Trendlog**
16	**=ISPXX-ISPX.3-SZ? | Datenpunkt Trafostation 3 Stromzähler Datenpunkt**										1							1																											1	1		1		1			**7.2) Trendlog**
17	**=ISPXX-ISPX.3-SZ? | Datenpunkt Trafostation 3 Stromzähler Datenpunkt**										1							1																											1	1		1		1			**7.2) Trendlog**
18	**=ISPXX-ISPX.3-SZ? | Datenpunkt Trafostation 3 Stromzähler Datenpunkt**										1							1																											1	1		1		1			**7.2) Trendlog**
19	**=ISPXX-ISPX.3-SZ? | Datenpunkt Trafostation 3 Stromzähler Datenpunkt**										1							1																											1	1		1		1			**7.2) Trendlog**
20	**=ISPXX-ISPX.3-SZ? | Datenpunkt Trafostation 3 Stromzähler Datenpunkt**										1							1																											1	1		1		1			**7.2) Trendlog**
21	**=ISPXX-ISPX.3-SZ? | Datenpunkt Trafostation 3 Stromzähler Datenpunkt**										1							1																											1	1		1		1			**7.2) Trendlog**
22	**=ISPXX-ISPX.3-SZ? | Datenpunkt Trafostation 3 Stromzähler Datenpunkt**										1							1																											1	1		1		1			**7.2) Trendlog**
23	**=ISPXX-ISPX.3-SZ? | Datenpunkt Trafostation 3 Stromzähler Datenpunkt**										1							1																											1	1		1		1			**7.2) Trendlog**
24	**=ISPXX-ISPX.3-SZ? | Datenpunkt Trafostation 3 Stromzähler Datenpunkt**										1							1																											1	1		1		1			**7.2) Trendlog**
				10							14						10	14																											14	24	10	14		24	10		

	Revision	Datum	Name
1			
2			
3			

Ersteller:	M.Wieland
Datum:	11.03.2022
Geprüft:	
Datum:	

Ersteller:
RR-SOFTWARE
Johann-Grienwald-Str.7
94137 Bayerbach

Kunde:
KUNDE
Kunde Straße
Kunde Ort

Projekt / Objekt:
PROJEKT
Projekt Straße
Projekt Ort

Kommission: ---
Zeichnungsnummer: 2022_X
Vorabzug

=ISPXX
-ISPX.3
Trafostation 3

Building Automation

DIN EN ISO 16484 -3: 2005 -12

GA -Funktionsliste

1) Dauerbefehl: z.B. 0;UI=2 BA
Impulsbefehl: z.B. 0,UI=3 BA
Stellbefehl: z.B. Zu.0 -Auf=2 BA
Pulsweitenmod. z.B. 1 BA

2) aktiv oder passiv

3) nur gemeinsame, kommunikative Datepunkte von Fremdsystem für interoperable Funktionen

4) pro Eingangs -Benutzeradresse zum a) Zusammenfassen.
b) Verzögern und c) Unterdrücken von Meldungen

5) pro Ausgangs -Benutzeradresse

6) Stellausgabe: z.B. 3 -Punkt = 2x2-Punkt

7) pro Eingangs Benutzeradresse

8) z.B. Gerätestatus, Zeitschalttab, Sicherheitspkt, Regler, Datei (DIN EN ISO 16484-5)

9) Falls erforderlich sind bei gemeinsamen (shared) Datenpunkten die Funktionen im Client mit "A" und die im Server mit "B" zu kennzeichnen (siehe BIBBs).

ISPX.3

Trafostation 3

		Ein -/Ausgabefunktionen										Verarbeitungsfunktionen																																		Management funktionen				Bedien - funktionen				Bemerkung
		Physikalisch					Gemeinsam					Überwachen						Steuern					Regeln								Rechnen/Optimieren																							
	Datenpunkte	Binäre Ausgabe Schalten/Stellen 1)	Analoge Ausgabe Stellen	Binäre Eingabe Melden	Binäre Eingabe Zählen	Analoge Eingabe Messen 2)	Binärer Ausgabewert, Schalten	Analoger Ausgabewert, Stellen/Sollwert	Binärer Eingabewert, Zustand	Zählwerteingabe	Analoger Eingabewert, Messen	Grenzwert fest	Grenzwert gleitend	Betriebsstunden-Erfassung	Ereigniszählung	Befehlsausführkontrolle	Meldungsbearbeitung 4)	Anlagensteuerung	Motorsteuerung	Umschaltung 5)	Folgesteuerung 5)	Sicherheits-/Frostschutzsteuerung	P-Regelung	PI-/PID-Regelung	Sollwertführung/-kennlinie	Stellausgabe stetig	Stellausgabe 2-Punkt 6)	Stellausgabe Pulsweitenmodulation	Begrenzung Sollwert/Stellgösse	Parameterumschaltung	h.x geführte Strategie 7)	Arithmetische Berechnung 7)	Ereignisabhängiges Schalten	Zeitabhängiges Schalten	Gleitendes Ein-/Ausschalten	Zyklisches Schalten	Nachtkühlbetrieb	Raumtemperaturbegrenzung	Energierückgewinnung 7)	Netzersatzbetrieb	Netzwiederkehrprogramm	Höchstlastbegrenzung	Tarifabhängiges Schalten	Ein-/Ausgabe Objekttyp 9)	Komplexer Objekttyp 8) 9)	Ereignis-Langzeitspeicherung	Historisierung in Datenbank	Grafik/Anlagenbild	Dynamische Einblendung	Ereignis-Anweisungstext	Nachricht an externe Stelle	
		1					2					3						4					5								6															7				8				
	Funktionstexte	1	2	3	4	5	1	2	3	4	5	1	2	3	4	5	6	1	2	3	4	5	1	2	3	4	5	6	7	8	1	2	3	4	5	6	7	8	9	10	11	12	13	1	2	3	4	1	2	3	4	
	Übertrag			10							14						10	14																										14	24	10	14		24	10		
25	**=ISPXX-ISPX.3-SZ? | Datenpunkt Trafostation 3 Stromzähler Datenpunkt**										1							1																										1	1		1		1			7.2) Trendlog
26	**=ISPXX-ISPX.3-SZ? | Datenpunkt Trafostation 3 Stromzähler Datenpunkt**										1							1																										1	1		1		1			7.2) Trendlog
27	**=ISPXX-ISPX.3-SZ? | Datenpunkt Trafostation 3 Stromzähler Datenpunkt**										1							1																										1	1		1		1			7.2) Trendlog
28	**=ISPXX-ISPX.3-SZ? | Datenpunkt Trafostation 3 Stromzähler Datenpunkt**										1							1																										1	1		1		1			7.2) Trendlog
29	**=ISPXX-ISPX.3-SZ? | Datenpunkt Trafostation 3 Stromzähler Datenpunkt**										1							1																										1	1		1		1			7.2) Trendlog
30	**=ISPXX-ISPX.3-SZ? | Datenpunkt Trafostation 3 Stromzähler Datenpunkt**										1							1																										1	1		1		1			7.2) Trendlog
31	**=ISPXX-ISPX.3-SZ? | Datenpunkt Trafostation 3 Stromzähler Datenpunkt**										1							1																										1	1		1		1			7.2) Trendlog
32	**=ISPXX-ISPX.3-SZ? | Datenpunkt Trafostation 3 Stromzähler Datenpunkt**										1							1																										1	1		1		1			7.2) Trendlog
33	**=ISPXX-ISPX.3-SZ? | Datenpunkt Trafostation 3 Stromzähler Datenpunkt**										1							1																										1	1		1		1			7.2) Trendlog
34	**=ISPXX-ISPX.3-SZ? | Datenpunkt Trafostation 3 Stromzähler Datenpunkt**										1							1																										1	1		1		1			7.2) Trendlog
35	**=ISPXX-ISPX.3-SZ? | Datenpunkt Trafostation 3 Stromzähler Datenpunkt**										1							1																										1	1		1		1			7.2) Trendlog
36	**=ISPXX-ISPX.3-SZ? | Datenpunkt Trafostation 3 Stromzähler Datenpunkt**										1							1																										1	1		1		1			7.2) Trendlog
37	**=ISPXX-ISPX.3-SZ? | Datenpunkt Trafostation 3 Stromzähler Datenpunkt**										1							1																										1	1		1		1			7.2) Trendlog
38	**=ISPXX-ISPX.3-SZ? | Datenpunkt Trafostation 3 Stromzähler Datenpunkt**										1							1																										1	1		1		1			7.2) Trendlog
39	**=ISPXX-ISPX.3-SZ? | Datenpunkt Trafostation 3 Stromzähler Datenpunkt**										1							1																										1	1		1		1			7.2) Trendlog
40	**=ISPXX-ISPX.3-SZ? | Datenpunkt Trafostation 3 Stromzähler Datenpunkt**										1							1																										1	1		1		1			7.2) Trendlog
41	**=ISPXX-ISPX.3-SZ? | Datenpunkt Trafostation 3 Stromzähler Datenpunkt**										1							1																										1	1		1		1			7.2) Trendlog
42	**=ISPXX-ISPX.3-SZ? | Datenpunkt Trafostation 3 Stromzähler Datenpunkt**										1							1																										1	1		1		1			7.2) Trendlog
43	**=ISPXX-ISPX.3-SZ? | Datenpunkt Trafostation 3 Stromzähler Datenpunkt**										1							1																										1	1		1		1			7.2) Trendlog
44	**=ISPXX-ISPX.3-SZ? | Datenpunkt Trafostation 3 Stromzähler Datenpunkt**										1							1																										1	1		1		1			7.2) Trendlog
45	**=ISPXX-ISPX.3-SZ? | Datenpunkt Trafostation 3 Stromzähler Datenpunkt**										1							1																										1	1		1		1			7.2) Trendlog
46	**=ISPXX-ISPX.3-SZ? | Datenpunkt Trafostation 3 Stromzähler Datenpunkt**										1							1																										1	1		1		1			7.2) Trendlog
47	**=ISPXX-ISPX.3-SZ? | Datenpunkt Trafostation 3 Stromzähler Datenpunkt**										1							1																										1	1		1		1			7.2) Trendlog
				10							37						10	37																										37	47	10	37		47	10		

1			
2			
3			
	Revision	Datum	Name

Ersteller:	M.Wieland
Datum:	11.03.2022
Geprüft:	
Datum:	

Ersteller:
RR-SOFTWARE
Johann-Grienwald-Str.7
94137 Bayerbach

Kunde:
KUNDE
Kunde Straße
Kunde Ort

Projekt / Objekt:
PROJEKT
Projekt Straße
Projekt Ort

Kommission: ---
Zeichnungsnummer: 2022_X
Vorabzug

=ISPXX
-ISPX.3
Trafostation 3

Building Automation

DIN EN ISO 16484 -3: 2005 -12

GA -Funktionsliste

1) Dauerbefehl: z.B. 0;UI=2 BA
Impulsbefehl: z.B. 0,UI=3 BA
Stellbefehl: z.B. Zu.0 -Auf=2 BA
Pulsweitenmod. z.B. 1 BA

2) aktiv oder passiv

3) nur gemeinsame, kommunikative Datepunkte von Fremdsystem für interoperable Funktionen

4) pro Eingangs -Benutzeradresse zum a) Zusammenfassen.
b) Verzögern und c) Unterdrücken von Meldungen

5) pro Ausgangs -Benutzeradresse

6) Stellausgabe: z.B. 3 -Punkt = 2x2-Punkt

7) pro Eingangs Benutzeradresse

8) z.B. Gerätestatus, Zeitschalttab, Sicherheitspkt, Regler, Datei (DIN EN ISO 16484-5)

9) Falls erforderlich sind bei gemeinsamen (shared) Datenpunkten die Funktionen im Client mit "A" und die im Server mit "B" zu kennzeichnen (siehe BIBBs).

ISPX.3

Trafostation 3

		Ein -/Ausgabefunktionen										Verarbeitungsfunktionen																																		Management-funktionen				Bedien-funktionen				Bemerkung
		Physikalisch					Gemeinsam					Überwachen						Steuern					Regeln								Rechnen/Optimieren																							
	Datenpunkte	Binäre Ausgabe Schalten/Stellen 1)	Analoge Ausgabe Stellen	Binäre Eingabe Melden	Binäre Eingabe Zählen	Analoge Eingabe Messen 2)	Binärer Ausgabewert, Schalten	Analoger Ausgabewert, Stellen/Sollwert	Binärer Eingabewert, Zustand	Zählwerteingabe	Analoger Eingabewert, Messen	Grenzwert fest	Grenzwert gleitend	Betriebsstunden-Erfassung	Ereigniszählung	Befehlsausführkontrolle	Meldungsbearbeitung 4)	Anlagensteuerung	Motorsteuerung	Umschaltung 5)	Folgesteuerung 5)	Sicherheits-/Frostschutzsteuerung	P-Regelung	PI-/PID-Regelung	Sollwertführung/-kennlinie	Stellausgabe stetig	Stellausgabe 2-Punkt 6)	Stellausgabe Pulsweitenmodulation	Begrenzung Sollwert/Stellgösse	Parameterumschaltung	h.x geführte Strategie 7)	Arithmetische Berechnung 7)	Ereignisabhängiges Schalten	Zeitabhängiges Schalten	Gleitendes Ein-/Ausschalten	Zyklisches Schalten	Nachtkühlbetrieb	Raumtemperaturbegrenzung	Energierückgewinnung 7)	Netzersatzbetrieb	Netzwiederkehrprogramm	Höchstlastbegrenzung	Tarifabhängiges Schalten	Ein-/Ausgabe Objekttyp 9)	Komplexer Objekttyp 8) 9)	Ereignis-Langzeitspeicherung	Historisierung in Datenbank	Grafik/Anlagenbild	Dynamische Einblendung	Ereignis-Anweisungstext	Nachricht an externe Stelle	ANMERKUNG Definition der Funktionen gemäß VDI 3814 Blatt 1 : 2005 (DIN EN ISO 16484 -3) Kennzeichne projektspezifische Beschreibung nicht genormter Funktionen in der Bemerkungsspalte der Datenpunkt-Zeile z. B. mit Zeile Nr., Abschnitt Nr., Spalte Nr., Beiblatt/Beschreibung Nr. BIBBs = BACnet Interoperability Building Blocks,
	Funktionstexte	1	2	3	4	5	1	2	3	4	5	1	2	3	4	5	6	1	2	3	4	5	1	2	3	4	5	6	7	8	1	2	3	4	5	6	7	8	9	10	11	12	13	1	2	3	4	1	2	3	4	
	Übertrag			10							37						10	37																										37	47	10	37		47	10		
48	=ISPXX-ISPX.3-SZ? | Datenpunkt Trafostation 3 Stromzähler Datenpunkt										1							1																										1	1		1		1			7.2) Trendlog
49	=ISPXX-ISPX.3-SZ? | Datenpunkt Trafostation 3 Stromzähler Datenpunkt										1							1																										1	1		1		1			7.2) Trendlog
50	=ISPXX-ISPX.3-SZ? | Datenpunkt Trafostation 3 Stromzähler Datenpunkt										1							1																										1	1		1		1			7.2) Trendlog
				10							40						10	40																										40	50	10	40		50	10		

1			
2			
3			
	Revision	Datum	Name

Ersteller:	M.Wieland
Datum:	11.03.2022
Geprüft:	
Datum:	

Ersteller:
RR-SOFTWARE
Johann-Grienwald-Str.7
94137 Bayerbach

Kunde:
KUNDE
Kunde Straße
Kunde Ort

Projekt / Objekt:
PROJEKT
Projekt Straße
Projekt Ort

Kommission: ---
Zeichnungsnummer: 2022_X
Vorabzug

=ISPXX
-ISPX.3
Trafostation 3

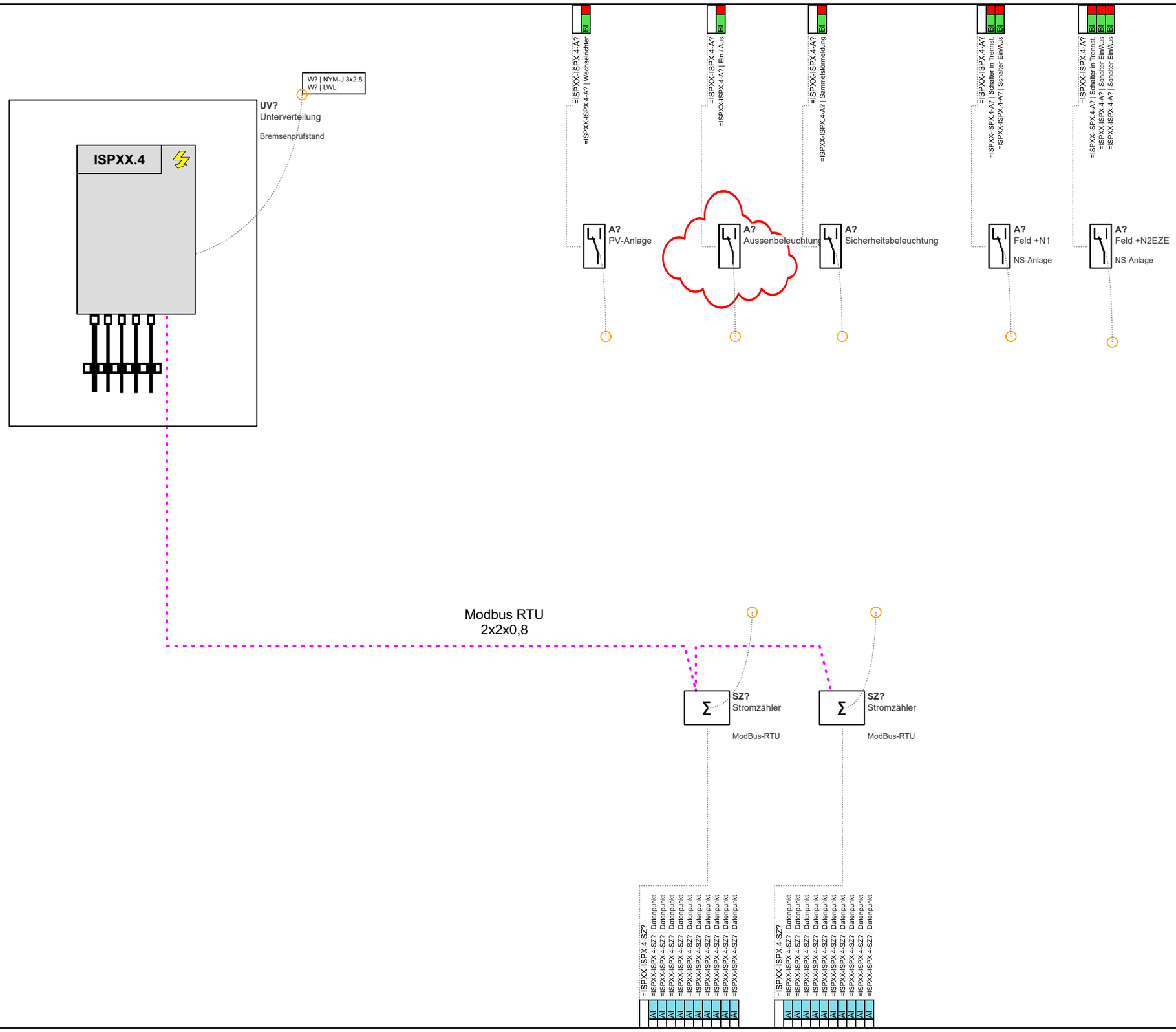

1			
2			
3			
	Revision	Datum	Name

Ersteller:	M.Wieland
Datum:	11.03.2022
Geprüft:	
Datum:	

Ersteller:
RR-SOFTWARE
Johann-Grienwald-Str.7
94137 Bayerbach

Kunde:
KUNDE
Kunde Straße
Kunde Ort

Projekt / Objekt:
PROJEKT
Projekt Straße
Projekt Ort

Kommission:

Zeichnungsnummer:
2022_X
Vorabzug

=ISPXX
-ISPX.4
Bremsenprüfstand

Seite: **104**
Von: **125**

Building Automation

DIN EN ISO 16484 -3: 2005 -12

GA -Funktionsliste

1) Dauerbefehl: z.B. 0;UI=2 BA
Impulsbefehl: z.B. 0,UI=3 BA
Stellbefehl: z.B. Zu.0 -Auf=2 BA
Pulsweitenmod. z.B. 1 BA

2) aktiv oder passiv

3) nur gemeinsame, kommunikative Datepunkte von Fremdsystem für interoperable Funktionen

4) pro Eingangs -Benutzeradresse zum a) Zusammenfassen.
b) Verzögern und c) Unterdrücken von Meldungen

5) pro Ausgangs -Benutzeradresse

6) Stellausgabe: z.B. 3 -Punkt = 2x2-Punkt

7) pro Eingangs Benutzeradresse

8) z.B. Gerätestatus, Zeitschalttab, Sicherheitspkt, Regler, Datei (DIN EN ISO 16484-5)

9) Falls erforderlich sind bei gemeinsamen (shared) Datenpunkten die Funktionen im Client mit "A" und die im Server mit "B" zu kennzeichnen (siehe BIBBs).

ISPX.4

Bremsenprüfstand

		Ein -/Ausgabefunktionen										Verarbeitungsfunktionen																																				Management-funktionen				Bedien -funktionen				Bemerkung
		Physikalisch					Gemeinsam					Überwachen						Steuern					Regeln								Rechnen/Optimieren																										
	Datenpunkte	Binäre Ausgabe Schalten/Stellen 1)	Analoge Ausgabe Stellen	Binäre Eingabe Melden	Binäre Eingabe Zählen	Analoge Eingabe Messen 2)	Binärer Ausgabewert, Schalten	Analoger Ausgabewert, Stellen/Sollwert	Binärer Eingabewert, Zustand	Zählwerteingabe	Analoger Eingabewert, Messen	Grenzwert fest	Grenzwert gleitend	Betriebsstunden-Erfassung	Ereigniszählung	Befehlsausführkontrolle	Meldungsbearbeitung 4)	Anlagensteuerung	Motorsteuerung	Umschaltung 5)	Folgesteuerung 5)	Sicherheits-/Frostschutzsteuerung	P-Regelung	PI-/PID-Regelung	Sollwertführung/-kennlinie	Stellausgabe stetig	Stellausgabe 2-Punkt 6)	Stellausgabe Pulsweitenmodulation	Begrenzung Sollwert/Stellgösse	Parameterumschaltung	h.x geführte Strategie 7)	Arithmetische Berechnung 7)	Ereignisabhängiges Schalten	Zeitabhängiges Schalten	Gleitendes Ein-/Ausschalten	Zyklisches Schalten	Nachtkühlbetrieb	Raumtemperaturbegrenzung	Energierückgewinnung 7)	Netzersatzbetrieb	Netzwiederkehrprogramm	Höchstlastbegrenzung	Tarifabhängiges Schalten	Ein-/Ausgabe Objekttyp 9)	Komplexer Objekttyp 8) 9)	Ereignis-Langzeitspeicherung	Historisierung in Datenbank	Grafik/Anlagenbild	Dynamische Einblendung	Ereignis-Anweisungstext	Nachricht an externe Stelle	
	Funktionstexte	1					2					3						4					5								6														7				8				
1	=ISPXX-ISPX.4-A? | Ein / Aus Bremsenprüfstand Aussenbeleuchtung Ein / Aus			1													1																													1	1			1	1			7.2) Event Log
2	=ISPXX-ISPX.4-A? | Sammelstörmeldung Bremsenprüfstand Sicherheitsbeleuchtung Sammelstörmeldung			1													1																													1	1			1	1			7.2) Event Log
3	=ISPXX-ISPX.4-A? | Schalter Ein/Aus Bremsenprüfstand Feld +N1 Schalter Ein/Aus			1													1																													1	1			1	1			7.2) Event Log
4	=ISPXX-ISPX.4-A? | Schalter Ein/Aus Bremsenprüfstand Feld +N2EZE Schalter Ein/Aus			1													1																													1	1			1	1			7.2) Event Log
5	=ISPXX-ISPX.4-A? | Schalter Ein/Aus Bremsenprüfstand Feld +N2EZE Schalter Ein/Aus			1													1																													1	1			1	1			7.2) Event Log
6	=ISPXX-ISPX.4-A? | Schalter in Trennst. Bremsenprüfstand Feld +N1 Schalter in Trennst.			1													1																													1	1			1	1			7.2) Event Log
7	=ISPXX-ISPX.4-A? | Schalter in Trennst. Bremsenprüfstand Feld +N2EZE Schalter in Trennst.			1													1																													1	1			1	1			7.2) Event Log
8	=ISPXX-ISPX.4-A? | Wechselrichter Bremsenprüfstand PV-Anlage Wechselrichter			1													1																													1	1			1	1			7.2) Event Log
9	=ISPXX-ISPX.4-SZ? | Datenpunkt Bremsenprüfstand Stromzähler Datenpunkt										1							1																											1	1		1		1			7.2) Trendlog
10	=ISPXX-ISPX.4-SZ? | Datenpunkt Bremsenprüfstand Stromzähler Datenpunkt										1							1																											1	1		1		1			7.2) Trendlog
11	=ISPXX-ISPX.4-SZ? | Datenpunkt Bremsenprüfstand Stromzähler Datenpunkt										1							1																											1	1		1		1			7.2) Trendlog
12	=ISPXX-ISPX.4-SZ? | Datenpunkt Bremsenprüfstand Stromzähler Datenpunkt										1							1																											1	1		1		1			7.2) Trendlog
13	=ISPXX-ISPX.4-SZ? | Datenpunkt Bremsenprüfstand Stromzähler Datenpunkt										1							1																											1	1		1		1			7.2) Trendlog
14	=ISPXX-ISPX.4-SZ? | Datenpunkt Bremsenprüfstand Stromzähler Datenpunkt										1							1																											1	1		1		1			7.2) Trendlog
15	=ISPXX-ISPX.4-SZ? | Datenpunkt Bremsenprüfstand Stromzähler Datenpunkt										1							1																											1	1		1		1			7.2) Trendlog
16	=ISPXX-ISPX.4-SZ? | Datenpunkt Bremsenprüfstand Stromzähler Datenpunkt										1							1																											1	1		1		1			7.2) Trendlog
17	=ISPXX-ISPX.4-SZ? | Datenpunkt Bremsenprüfstand Stromzähler Datenpunkt										1							1																											1	1		1		1			7.2) Trendlog
18	=ISPXX-ISPX.4-SZ? | Datenpunkt Bremsenprüfstand Stromzähler Datenpunkt										1							1																											1	1		1		1			7.2) Trendlog
19	=ISPXX-ISPX.4-SZ? | Datenpunkt Bremsenprüfstand Stromzähler Datenpunkt										1							1																											1	1		1		1			7.2) Trendlog
20	=ISPXX-ISPX.4-SZ? | Datenpunkt Bremsenprüfstand Stromzähler Datenpunkt										1							1																											1	1		1		1			7.2) Trendlog
21	=ISPXX-ISPX.4-SZ? | Datenpunkt Bremsenprüfstand Stromzähler Datenpunkt										1							1																											1	1		1		1			7.2) Trendlog
22	=ISPXX-ISPX.4-SZ? | Datenpunkt Bremsenprüfstand Stromzähler Datenpunkt										1							1																											1	1		1		1			7.2) Trendlog
23	=ISPXX-ISPX.4-SZ? | Datenpunkt Bremsenprüfstand Stromzähler Datenpunkt										1							1																											1	1		1		1			7.2) Trendlog
24	=ISPXX-ISPX.4-SZ? | Datenpunkt Bremsenprüfstand Stromzähler Datenpunkt										1							1																											1	1		1		1			7.2) Trendlog
				8							16						8	16																											16	24	8	16		24	8		

ANMERKUNG
Definition der Funktionen gemäß
VDI 3814 Blatt 1 : 2005
(DIN EN ISO 16484 -3)
Kennzeichne projektspezifische Beschreibung nicht genormter Funktionen in der Bemerkungsspalte der Datenpunkt-Zeile z. B. mit
Zeile Nr., Abschnitt Nr., Spalte Nr.,
Beiblatt/Beschreibung Nr.

BIBBs =
BACnet Interoperability Building Blocks,

1			
2			
3			
	Revision	Datum	Name

Ersteller:	M.Wieland
Datum:	11.03.2022
Geprüft:	
Datum:	

Ersteller:
RR-SOFTWARE
Johann-Grienwald-Str.7
94137 Bayerbach

Kunde:
KUNDE
Kunde Straße
Kunde Ort

Projekt / Objekt:
PROJEKT
Projekt Straße
Projekt Ort

Kommission: ---
Zeichnungsnummer: 2022_X
Vorabzug

=ISPXX
-ISPX.4
Bremsenprüfstand

Building Automation

DIN EN ISO 16484 -3: 2005 -12

GA -Funktionsliste

1) Dauerbefehl: z.B. 0;UI=2 BA
Impulsbefehl: z.B. 0,UI=3 BA
Stellbefehl: z.B. Zu.0 -Auf=2 BA
Pulsweitenmod. z.B. 1 BA

2) aktiv oder passiv

3) nur gemeinsame, kommunikative Datepunkte von Fremdsystem für interoperable Funktionen

4) pro Eingangs -Benutzeradresse zum a) Zusammenfassen.
b) Verzögern und c) Unterdrücken von Meldungen

5) pro Ausgangs -Benutzeradresse

6) Stellausgabe: z.B. 3 -Punkt = 2x2-Punkt

7) pro Eingangs Benutzeradresse

8) z.B. Gerätestatus, Zeitschalttab, Sicherheitspkt, Regler, Datei (DIN EN ISO 16484-5)

9) Falls erforderlich sind bei gemeinsamen (shared) Datenpunkten die Funktionen im Client mit "A" und die im Server mit "B" zu kennzeichnen (siehe BIBBs).

ISPX.4

Bremsenprüfstand

		Ein -/Ausgabefunktionen										Verarbeitungsfunktionen																																		Management funktionen				Bedien - funktionen				Bemerkung
		Physikalisch					Gemeinsam					Überwachen						Steuern					Regeln								Rechnen/Optimieren																								
		Binäre Ausgabe Schalten/Stellen 1)	Analoge Ausgabe Stellen	Binäre Eingabe Melden	Binäre Eingabe Zählen	Analoge Eingabe Messen 2)	Binärer Ausgabewert, Schalten	Analoger Ausgabewert, Stellen/Sollwert	Binärer Eingabewert, Zustand	Zählwerteingabe	Analoger Eingabewert, Messen	Grenzwert fest	Grenzwert gleitend	Betriebsstunden-Erfassung	Ereigniszählung	Befehlsausführkontrolle	Meldungsbearbeitung 4)	Anlagensteuerung	Motorsteuerung	Umschaltung 5)	Folgesteuerung 5)	Sicherheits-/Frostschutzsteuerung	P-Regelung	PI-/PID-Regelung	Sollwertführung/-kennlinie	Stellausgabe stetig	Stellausgabe 2-Punkt 6)	Stellausgabe Pulsweitenmodulation	Begrenzung Sollwert/Stellgösse	Parameterumschaltung	h.x geführte Strategie 7)	Arithmetische Berechnung 7)	Ereignisabhängiges Schalten	Zeitabhängiges Schalten	Gleitendes Ein-/Ausschalten	Zyklisches Schalten	Nachtkühlbetrieb	Raumtemperaturbegrenzung	Energierückgewinnung 7)	Netzersatzbetrieb	Netzwiederkehrprogramm	Höchstlastbegrenzung	Tarifabhängiges Schalten	Ein-/Ausgabe Objekttyp 9)	Komplexer Objekttyp 8) 9)	Ereignis-Langzeitspeicherung	Historisierung in Datenbank	Grafik/Anlagenbild	Dynamische Einblendung	Ereignis-Anweisungstext	Nachricht an externe Stelle	
Datenpunkte		1					2					3						4					5								6														7				8				
Funktionstexte		1	2	3	4	5	1	2	3	4	5	1	2	3	4	5	6	1	2	3	4	5	1	2	3	4	5	6	7	8	1	2	3	4	5	6	7	8	9	10	11	12	13	1	2	3	4	1	2	3	4	
	Übertrag			8							16						8	16																										16	24	8	16		24	8		
25	**=ISPXX-ISPX.4-SZ? | Datenpunkt Bremsenprüfstand Stromzähler Datenpunkt**										1							1																										1	1		1		1			**7.2) Trendlog**
26	**=ISPXX-ISPX.4-SZ? | Datenpunkt Bremsenprüfstand Stromzähler Datenpunkt**										1							1																										1	1		1		1			**7.2) Trendlog**
27	**=ISPXX-ISPX.4-SZ? | Datenpunkt Bremsenprüfstand Stromzähler Datenpunkt**										1							1																										1	1		1		1			**7.2) Trendlog**
28	**=ISPXX-ISPX.4-SZ? | Datenpunkt Bremsenprüfstand Stromzähler Datenpunkt**										1							1																										1	1		1		1			**7.2) Trendlog**
				8							20						8	20																										20	28	8	20		28	8		

ANMERKUNG
Definition der Funktionen gemäß
VDI 3814 Blatt 1 : 2005
(DIN EN ISO 16484 -3)
Kennzeichne projektspezifische Beschreibung nicht genormter Funktionen in der Bemerkungsspalte der Datenpunkt-Zeile z. B. mit
Zeile Nr., Abschnitt Nr., Spalte Nr.,
Beiblatt/Beschreibung Nr.

BIBBs =
BACnet Interoperability Building Blocks,

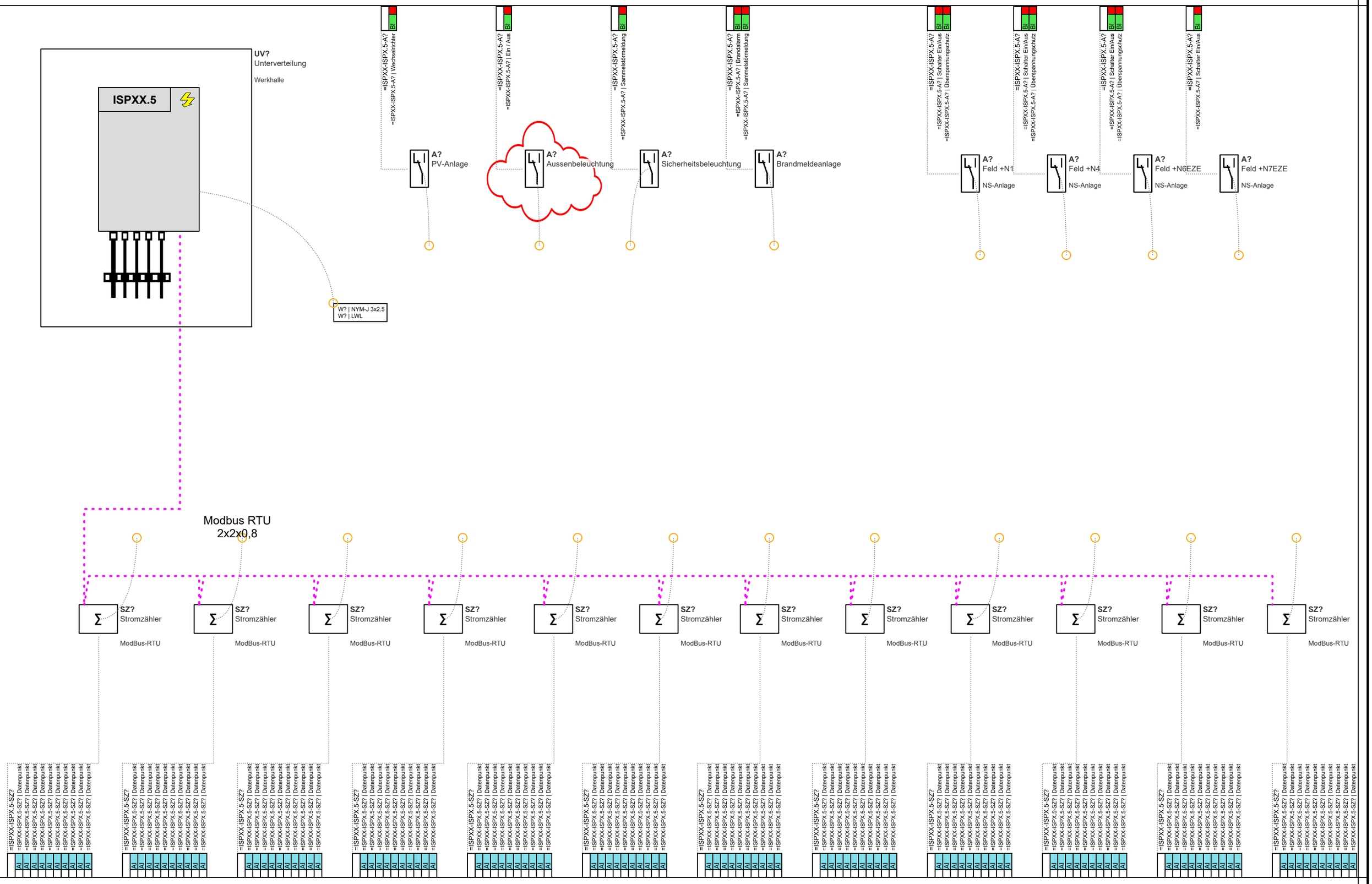

1			
2			
3			
	Revision	Datum	Name

Ersteller:	M.Wieland
Datum:	11.03.2022
Geprüft:	
Datum:	

Ersteller:
RR-SOFTWARE
Johann-Grienwald-Str.7
94137 Bayerbach

Kunde:
KUNDE
Kunde Straße
Kunde Ort

Projekt / Objekt:
PROJEKT
Projekt Straße
Projekt Ort

Kommission:

Zeichnungsnummer:
2022_X
Vorabzug

=ISPXX
-ISPX.5
Werkhalle

Seite: 107
Von: 125

Building Automation

DIN EN ISO 16484 -3: 2005 -12

GA -Funktionsliste

1) Dauerbefehl: z.B. 0;UI=2 BA
Impulsbefehl: z.B. 0,UI=3 BA
Stellbefehl: z.B. Zu.0 -Auf=2 BA
Pulsweitenmod. z.B. 1 BA

2) aktiv oder passiv

3) nur gemeinsame, kommunikative Datepunkte von Fremdsystem für interoperable Funktionen

4) pro Eingangs -Benutzeradresse zum a) Zusammenfassen.
b) Verzögern und c) Unterdrücken von Meldungen

5) pro Ausgangs -Benutzeradresse

6) Stellausgabe: z.B. 3 -Punkt = 2x2-Punkt

7) pro Eingangs Benutzeradresse

8) z.B. Gerätestatus, Zeitschalttab, Sicherheitspkt, Regler, Datei (DIN EN ISO 16484-5)

9) Falls erforderlich sind bei gemeinsamen (shared) Datenpunkten die Funktionen im Client mit "A" und die im Server mit "B" zu kennzeichnen (siehe BIBBs).

ISPX.5

Werkhalle

		Ein -/Ausgabefunktionen										Verarbeitungsfunktionen																																								Management funktionen				Bedien - funktionen				Bemerkung
		Physikalisch					Gemeinsam					Überwachen						Steuern					Regeln								Rechnen/Optimieren																													
		Binäre Ausgabe Schalten/Stellen 1)	Analoge Ausgabe Stellen	Binäre Eingabe Melden	Binäre Eingabe Zählen	Analoge Eingabe Messen 2)	Binärer Ausgabewert, Schalten	Analoger Ausgabewert, Stellen/Sollwert	Binärer Eingabewert, Zustand	Zählwerteingabe	Analoger Eingabewert, Messen	Grenzwert fest	Grenzwert gleitend	Betriebsstunden-Erfassung	Ereigniszählung	Befehlsausführkontrolle	Meldungsbearbeitung 4)	Anlagensteuerung	Motorsteuerung	Umschaltung 5)	Folgesteuerung 5)	Sicherheits-/Frostschutzsteuerung	P-Regelung	PI-/PID-Regelung	Sollwertführung/-kennlinie	Stellausgabe stetig	Stellausgabe 2-Punkt 6)	Stellausgabe Pulsweitenmodulation	Begrenzung Sollwert/Stellgösse	Parameterumschaltung	h,x geführte Strategie 7)	Arithmetische Berechnung 7)	Ereignisabhängiges Schalten	Zeitabhängiges Schalten	Gleitendes Ein-/Ausschalten	Zyklisches Schalten	Nachtkühlbetrieb	Raumtemperaturbegrenzung	Energierückgewinnung 7)	Netzersatzbetrieb	Netzwiederkehrprogramm	Höchstlastbegrenzung	Tarifabhängiges Schalten	Ein-/Ausgabe Objekttyp 9)	Komplexer Objekttyp 8) 9)	Ereignis-Langzeitspeicherung	Historisierung in Datenbank	Grafik/Anlagenbild	Dynamische Einblendung	Ereignis-Anweisungstext	Nachricht an externe Stelle	
Datenpunkte		1					2					3						4					5								6															7				8				
Funktionstexte		1	2	3	4	5	1	2	3	4	5	1	2	3	4	5	6	1	2	3	4	5	1	2	3	4	5	6	7	8	1	2	3	4	5	6	7	8	9	10	11	12	13	1	2	3	4	1	2	3	4	
1	=ISPXX-ISPX.5-A? | Brandalarm Werkhalle Brandmeldeanlage Brandalarm			1													1																												1	1			1	1			7.2) Event Log
2	=ISPXX-ISPX.5-A? | Ein / Aus Werkhalle Aussenbeleuchtung Ein / Aus			1													1																												1	1			1	1			7.2) Event Log
3	=ISPXX-ISPX.5-A? | Sammelstörmeldung Werkhalle Brandmeldeanlage Sammelstörmeldung			1													1																												1	1			1	1			7.2) Event Log
4	=ISPXX-ISPX.5-A? | Sammelstörmeldung Werkhalle Sicherheitsbeleuchtung Sammelstörmeldung			1													1																												1	1			1	1			7.2) Event Log
5	=ISPXX-ISPX.5-A? | Schalter Ein/Aus Werkhalle Feld +N1 Schalter Ein/Aus			1													1																												1	1			1	1			7.2) Event Log
6	=ISPXX-ISPX.5-A? | Schalter Ein/Aus Werkhalle Feld +N4 Schalter Ein/Aus			1													1																												1	1			1	1			7.2) Event Log
7	=ISPXX-ISPX.5-A? | Schalter Ein/Aus Werkhalle Feld +N6EZE Schalter Ein/Aus			1													1																												1	1			1	1			7.2) Event Log
8	=ISPXX-ISPX.5-A? | Schalter Ein/Aus Werkhalle Feld +N7EZE Schalter Ein/Aus			1													1																												1	1			1	1			7.2) Event Log
9	=ISPXX-ISPX.5-A? | Überspannungschutz Werkhalle Feld +N1 Überspannungschutz			1													1																												1	1			1	1			7.2) Event Log
10	=ISPXX-ISPX.5-A? | Überspannungschutz Werkhalle Feld +N4 Überspannungschutz			1													1																												1	1			1	1			7.2) Event Log
11	=ISPXX-ISPX.5-A? | Überspannungschutz Werkhalle Feld +N6EZE Überspannungschutz			1													1																												1	1			1	1			7.2) Event Log
12	=ISPXX-ISPX.5-A? | Wechselrichter Werkhalle PV-Anlage Wechselrichter			1													1																												1	1			1	1			7.2) Event Log
13	=ISPXX-ISPX.5-SZ? | Datenpunkt Werkhalle Stromzähler Datenpunkt										1							1																										1	1		1		1			7.2) Trendlog
14	=ISPXX-ISPX.5-SZ? | Datenpunkt Werkhalle Stromzähler Datenpunkt										1							1																										1	1		1		1			7.2) Trendlog
15	=ISPXX-ISPX.5-SZ? | Datenpunkt Werkhalle Stromzähler Datenpunkt										1							1																										1	1		1		1			7.2) Trendlog
16	=ISPXX-ISPX.5-SZ? | Datenpunkt Werkhalle Stromzähler Datenpunkt										1							1																										1	1		1		1			7.2) Trendlog
17	=ISPXX-ISPX.5-SZ? | Datenpunkt Werkhalle Stromzähler Datenpunkt										1							1																										1	1		1		1			7.2) Trendlog
18	=ISPXX-ISPX.5-SZ? | Datenpunkt Werkhalle Stromzähler Datenpunkt										1							1																										1	1		1		1			7.2) Trendlog
19	=ISPXX-ISPX.5-SZ? | Datenpunkt Werkhalle Stromzähler Datenpunkt										1							1																										1	1		1		1			7.2) Trendlog
20	=ISPXX-ISPX.5-SZ? | Datenpunkt Werkhalle Stromzähler Datenpunkt										1							1																										1	1		1		1			7.2) Trendlog
21	=ISPXX-ISPX.5-SZ? | Datenpunkt Werkhalle Stromzähler Datenpunkt										1							1																										1	1		1		1			7.2) Trendlog
22	=ISPXX-ISPX.5-SZ? | Datenpunkt Werkhalle Stromzähler Datenpunkt										1							1																										1	1		1		1			7.2) Trendlog
23	=ISPXX-ISPX.5-SZ? | Datenpunkt Werkhalle Stromzähler Datenpunkt										1							1																										1	1		1		1			7.2) Trendlog
24	=ISPXX-ISPX.5-SZ? | Datenpunkt Werkhalle Stromzähler Datenpunkt										1							1																										1	1		1		1			7.2) Trendlog
				12							12						12	12																										12	24	12	12		24	12		

ANMERKUNG
Definition der Funktionen gemäß
VDI 3814 Blatt 1 : 2005
(DIN EN ISO 16484 -3)
Kennzeichne projektspezifische Beschreibung nicht genormter Funktionen in der Bemerkungsspalte der Datenpunkt-Zeile z. B. mit
Zeile Nr., Abschnitt Nr., Spalte Nr.,
Beiblatt/Beschreibung Nr.

BIBBs =
BACnet Interoperability Building Blocks,

Building Automation

DIN EN ISO 16484 -3: 2005 -12

GA -Funktionsliste

1) Dauerbefehl: z.B. 0;UI=2 BA
Impulsbefehl: z.B. 0,UI=3 BA
Stellbefehl: z.B. Zu.0 -Auf=2 BA
Pulsweitenmod. z.B. 1 BA

2) aktiv oder passiv

3) nur gemeinsame, kommunikative Datepunkte von Fremdsystem für interoperable Funktionen

4) pro Eingangs -Benutzeradresse zum a) Zusammenfassen.
b) Verzögern und c) Unterdrücken von Meldungen

5) pro Ausgangs -Benutzeradresse

6) Stellausgabe: z.B. 3 -Punkt = 2x2-Punkt

7) pro Eingangs Benutzeradresse

8) z.B. Gerätestatus, Zeitschalttab, Sicherheitspkt, Regler, Datei (DIN EN ISO 16484-5)

9) Falls erforderlich sind bei gemeinsamen (shared) Datenpunkten die Funktionen im Client mit "A" und die im Server mit "B" zu kennzeichnen (siehe BIBBs).

ISPX.5

Werkhalle

		Ein -/Ausgabefunktionen										Verarbeitungsfunktionen																																				Management funktionen				Bedien - funktionen				Bemerkung
		Physikalisch					Gemeinsam					Überwachen						Steuern					Regeln								Rechnen/Optimieren																											
		Binäre Ausgabe Schalten/Stellen 1)	Analoge Ausgabe Stellen	Binäre Eingabe Melden	Binäre Eingabe Zählen	Analoge Eingabe Messen 2)	Binärer Ausgabewert, Schalten	Analoger Ausgabewert, Stellen/Sollwert	Binärer Eingabewert, Zustand	Zählwerteingabe	Analoger Eingabewert, Messen	Grenzwert fest	Grenzwert gleitend	Betriebsstunden-Erfassung	Ereigniszählung	Befehlsausführkontrolle	Meldungsbearbeitung 4)	Anlagensteuerung	Motorsteuerung	Umschaltung 5)	Folgesteuerung 5)	Sicherheits-/Frostschutzsteuerung	P-Regelung	PI-/PID-Regelung	Sollwertführung/-kennlinie	Stellausgabe stetig	Stellausgabe 2-Punkt 6)	Stellausgabe Pulsweitenmodulation	Begrenzung Sollwert/Stellgösse	Parameterumschaltung	h.x geführte Strategie 7)	Arithmetische Berechnung 7)	Ereignisabhängiges Schalten	Zeitabhängiges Schalten	Gleitendes Ein-/Ausschalten	Zyklisches Schalten	Nachtkühlbetrieb	Raumtemperaturbegrenzung	Energierückgewinnung 7)	Netzersatzbetrieb	Netzwiederkehrprogramm	Höchstlastbegrenzung	Tarifabhängiges Schalten	Ein-/Ausgabe Objekttyp 9)	Komplexer Objekttyp 8) 9)	Ereignis-Langzeitspeicherung	Historisierung in Datenbank	Grafik/Anlagenbild	Dynamische Einblendung	Ereignis-Anweisungstext	Nachricht an externe Stelle	
Datenpunkte		1					2					3						4					5								6															7				8				
Funktionstexte		1	2	3	4	5	1	2	3	4	5	1	2	3	4	5	6	1	2	3	4	5	1	2	3	4	5	6	7	8	1	2	3	4	5	6	7	8	9	10	11	12	13	1	2	3	4	1	2	3	4	
	Übertrag			12							12						12	12																											12	24	12	12		24	12		
25	**=ISPXX-ISPX.5-SZ? | Datenpunkt Werkhalle Stromzähler Datenpunkt**										1							1																										1	1		1		1			**7.2) Trendlog**
26	**=ISPXX-ISPX.5-SZ? | Datenpunkt Werkhalle Stromzähler Datenpunkt**										1							1																										1	1		1		1			**7.2) Trendlog**
27	**=ISPXX-ISPX.5-SZ? | Datenpunkt Werkhalle Stromzähler Datenpunkt**										1							1																										1	1		1		1			**7.2) Trendlog**
28	**=ISPXX-ISPX.5-SZ? | Datenpunkt Werkhalle Stromzähler Datenpunkt**										1							1																										1	1		1		1			**7.2) Trendlog**
29	**=ISPXX-ISPX.5-SZ? | Datenpunkt Werkhalle Stromzähler Datenpunkt**										1							1																										1	1		1		1			**7.2) Trendlog**
30	**=ISPXX-ISPX.5-SZ? | Datenpunkt Werkhalle Stromzähler Datenpunkt**										1							1																										1	1		1		1			**7.2) Trendlog**
31	**=ISPXX-ISPX.5-SZ? | Datenpunkt Werkhalle Stromzähler Datenpunkt**										1							1																										1	1		1		1			**7.2) Trendlog**
32	**=ISPXX-ISPX.5-SZ? | Datenpunkt Werkhalle Stromzähler Datenpunkt**										1							1																										1	1		1		1			**7.2) Trendlog**
33	**=ISPXX-ISPX.5-SZ? | Datenpunkt Werkhalle Stromzähler Datenpunkt**										1							1																										1	1		1		1			**7.2) Trendlog**
34	**=ISPXX-ISPX.5-SZ? | Datenpunkt Werkhalle Stromzähler Datenpunkt**										1							1																										1	1		1		1			**7.2) Trendlog**
35	**=ISPXX-ISPX.5-SZ? | Datenpunkt Werkhalle Stromzähler Datenpunkt**										1							1																										1	1		1		1			**7.2) Trendlog**
36	**=ISPXX-ISPX.5-SZ? | Datenpunkt Werkhalle Stromzähler Datenpunkt**										1							1																										1	1		1		1			**7.2) Trendlog**
37	**=ISPXX-ISPX.5-SZ? | Datenpunkt Werkhalle Stromzähler Datenpunkt**										1							1																										1	1		1		1			**7.2) Trendlog**
38	**=ISPXX-ISPX.5-SZ? | Datenpunkt Werkhalle Stromzähler Datenpunkt**										1							1																										1	1		1		1			**7.2) Trendlog**
39	**=ISPXX-ISPX.5-SZ? | Datenpunkt Werkhalle Stromzähler Datenpunkt**										1							1																										1	1		1		1			**7.2) Trendlog**
40	**=ISPXX-ISPX.5-SZ? | Datenpunkt Werkhalle Stromzähler Datenpunkt**										1							1																										1	1		1		1			**7.2) Trendlog**
41	**=ISPXX-ISPX.5-SZ? | Datenpunkt Werkhalle Stromzähler Datenpunkt**										1							1																										1	1		1		1			**7.2) Trendlog**
42	**=ISPXX-ISPX.5-SZ? | Datenpunkt Werkhalle Stromzähler Datenpunkt**										1							1																										1	1		1		1			**7.2) Trendlog**
43	**=ISPXX-ISPX.5-SZ? | Datenpunkt Werkhalle Stromzähler Datenpunkt**										1							1																										1	1		1		1			**7.2) Trendlog**
44	**=ISPXX-ISPX.5-SZ? | Datenpunkt Werkhalle Stromzähler Datenpunkt**										1							1																										1	1		1		1			**7.2) Trendlog**
45	**=ISPXX-ISPX.5-SZ? | Datenpunkt Werkhalle Stromzähler Datenpunkt**										1							1																										1	1		1		1			**7.2) Trendlog**
46	**=ISPXX-ISPX.5-SZ? | Datenpunkt Werkhalle Stromzähler Datenpunkt**										1							1																										1	1		1		1			**7.2) Trendlog**
47	**=ISPXX-ISPX.5-SZ? | Datenpunkt Werkhalle Stromzähler Datenpunkt**										1							1																										1	1		1		1			**7.2) Trendlog**
				12							35						12	35																										35	47	12	35		47	12		

ANMERKUNG
Definition der Funktionen gemäß
VDI 3814 Blatt 1 : 2005
(DIN EN ISO 16484 -3)
Kennzeichne projektspezifische Beschreibung nicht genormter Funktionen in der Bemerkungsspalte der Datenpunkt-Zeile z. B. mit
Zeile Nr., Abschnitt Nr., Spalte Nr.,
Beiblatt/Beschreibung Nr.

BIBBs =
BACnet Interoperability Building Blocks,

Building Automation

DIN EN ISO 16484 -3: 2005 -12

GA -Funktionsliste

1) Dauerbefehl: z.B. 0;UI=2 BA
Impulsbefehl: z.B. 0,UI=3 BA
Stellbefehl: z.B. Zu.0 -Auf=2 BA
Pulsweitenmod. z.B. 1 BA

2) aktiv oder passiv

3) nur gemeinsame, kommunikative Datepunkte von Fremdsystem für interoperable Funktionen

4) pro Eingangs -Benutzeradresse zum a) Zusammenfassen.
b) Verzögern und c) Unterdrücken von Meldungen

5) pro Ausgangs -Benutzeradresse

6) Stellausgabe: z.B. 3 -Punkt = 2x2-Punkt

7) pro Eingangs Benutzeradresse

8) z.B. Gerätestatus, Zeitschalttab, Sicherheitspkt, Regler, Datei (DIN EN ISO 16484-5)

9) Falls erforderlich sind bei gemeinsamen (shared) Datenpunkten die Funktionen im Client mit "A" und die im Server mit "B" zu kennzeichnen (siehe BIBBs).

ISPX.5

Werkhalle

		Ein -/Ausgabefunktionen										Verarbeitungsfunktionen																																				Management-funktionen				Bedien -funktionen				Bemerkung
		Physikalisch					Gemeinsam					Überwachen						Steuern					Regeln								Rechnen/Optimieren																									
		Binäre Ausgabe Schalten/Stellen 1)	Analoge Ausgabe Stellen	Binäre Eingabe Melden	Binäre Eingabe Zählen	Analoge Eingabe Messen 2)	Binärer Ausgabewert, Schalten	Analoger Ausgabewert, Stellen/Sollwert	Binärer Eingabewert, Zustand	Zählwerteingabe	Analoger Eingabewert, Messen	Grenzwert fest	Grenzwert gleitend	Betriebsstunden-Erfassung	Ereigniszählung	Befehlsausführkontrolle	Meldungsbearbeitung 4)	Anlagensteuerung	Motorsteuerung	Umschaltung 5)	Folgesteuerung 5)	Sicherheits-/Frostschutzsteuerung	P-Regelung	PI-/PID-Regelung	Sollwertführung/-kennlinie	Stellausgabe stetig	Stellausgabe 2-Punkt 6)	Stellausgabe Pulsweitenmodulation	Begrenzung Sollwert/Stellgösse	Parameterumschaltung	h.x geführte Strategie 7)	Arithmetische Berechnung 7)	Ereignisabhängiges Schalten	Zeitabhängiges Schalten	Gleitendes Ein-/Ausschalten	Zyklisches Schalten	Nachtkühlbetrieb	Raumtemperaturbegrenzung	Energierückgewinnung 7)	Netzersatzbetrieb	Netzwiederkehrprogramm	Höchstlastbegrenzung	Tarifabhängiges Schalten	Ein-/Ausgabe Objekttyp 9)	Komplexer Objekttyp 8) 9)	Ereignis-Langzeitspeicherung	Historisierung in Datenbank	Grafik/Anlagenbild	Dynamische Einblendung	Ereignis-Anweisungstext	Nachricht an externe Stelle	
Datenpunkte		1					2					3						4					5								6														7				8				
Funktionstexte		1	2	3	4	5	1	2	3	4	5	1	2	3	4	5	6	1	2	3	4	5	1	2	3	4	5	6	7	8	1	2	3	4	5	6	7	8	9	10	11	12	13	1	2	3	4	1	2	3	4	
	Übertrag			12							35						12	35																										35	47	12	35		47	12		
48	**=ISPXX-ISPX.5-SZ? | Datenpunkt Werkhalle Stromzähler Datenpunkt**										1							1																									1	1		1		1			**7.2) Trendlog**
49	**=ISPXX-ISPX.5-SZ? | Datenpunkt Werkhalle Stromzähler Datenpunkt**										1							1																									1	1		1		1			**7.2) Trendlog**
50	**=ISPXX-ISPX.5-SZ? | Datenpunkt Werkhalle Stromzähler Datenpunkt**										1							1																									1	1		1		1			**7.2) Trendlog**
51	**=ISPXX-ISPX.5-SZ? | Datenpunkt Werkhalle Stromzähler Datenpunkt**										1							1																									1	1		1		1			**7.2) Trendlog**
52	**=ISPXX-ISPX.5-SZ? | Datenpunkt Werkhalle Stromzähler Datenpunkt**										1							1																									1	1		1		1			**7.2) Trendlog**
53	**=ISPXX-ISPX.5-SZ? | Datenpunkt Werkhalle Stromzähler Datenpunkt**										1							1																									1	1		1		1			**7.2) Trendlog**
54	**=ISPXX-ISPX.5-SZ? | Datenpunkt Werkhalle Stromzähler Datenpunkt**										1							1																									1	1		1		1			**7.2) Trendlog**
55	**=ISPXX-ISPX.5-SZ? | Datenpunkt Werkhalle Stromzähler Datenpunkt**										1							1																									1	1		1		1			**7.2) Trendlog**
56	**=ISPXX-ISPX.5-SZ? | Datenpunkt Werkhalle Stromzähler Datenpunkt**										1							1																									1	1		1		1			**7.2) Trendlog**
57	**=ISPXX-ISPX.5-SZ? | Datenpunkt Werkhalle Stromzähler Datenpunkt**										1							1																									1	1		1		1			**7.2) Trendlog**
58	**=ISPXX-ISPX.5-SZ? | Datenpunkt Werkhalle Stromzähler Datenpunkt**										1							1																									1	1		1		1			**7.2) Trendlog**
59	**=ISPXX-ISPX.5-SZ? | Datenpunkt Werkhalle Stromzähler Datenpunkt**										1							1																									1	1		1		1			**7.2) Trendlog**
60	**=ISPXX-ISPX.5-SZ? | Datenpunkt Werkhalle Stromzähler Datenpunkt**										1							1																									1	1		1		1			**7.2) Trendlog**
61	**=ISPXX-ISPX.5-SZ? | Datenpunkt Werkhalle Stromzähler Datenpunkt**										1							1																									1	1		1		1			**7.2) Trendlog**
62	**=ISPXX-ISPX.5-SZ? | Datenpunkt Werkhalle Stromzähler Datenpunkt**										1							1																									1	1		1		1			**7.2) Trendlog**
63	**=ISPXX-ISPX.5-SZ? | Datenpunkt Werkhalle Stromzähler Datenpunkt**										1							1																									1	1		1		1			**7.2) Trendlog**
64	**=ISPXX-ISPX.5-SZ? | Datenpunkt Werkhalle Stromzähler Datenpunkt**										1							1																									1	1		1		1			**7.2) Trendlog**
65	**=ISPXX-ISPX.5-SZ? | Datenpunkt Werkhalle Stromzähler Datenpunkt**										1							1																									1	1		1		1			**7.2) Trendlog**
66	**=ISPXX-ISPX.5-SZ? | Datenpunkt Werkhalle Stromzähler Datenpunkt**										1							1																									1	1		1		1			**7.2) Trendlog**
67	**=ISPXX-ISPX.5-SZ? | Datenpunkt Werkhalle Stromzähler Datenpunkt**										1							1																									1	1		1		1			**7.2) Trendlog**
68	**=ISPXX-ISPX.5-SZ? | Datenpunkt Werkhalle Stromzähler Datenpunkt**										1							1																									1	1		1		1			**7.2) Trendlog**
69	**=ISPXX-ISPX.5-SZ? | Datenpunkt Werkhalle Stromzähler Datenpunkt**										1							1																									1	1		1		1			**7.2) Trendlog**
70	**=ISPXX-ISPX.5-SZ? | Datenpunkt Werkhalle Stromzähler Datenpunkt**										1							1																									1	1		1		1			**7.2) Trendlog**
				12							58						12	58																										58	70	12	58		70	12		

ANMERKUNG
Definition der Funktionen gemäß
VDI 3814 Blatt 1 : 2005
(DIN EN ISO 16484 -3)
Kennzeichne projektspezifische Beschreibung nicht genormter Funktionen in der Bemerkungsspalte der Datenpunkt-Zeile z. B. mit
Zeile Nr., Abschnitt Nr., Spalte Nr.,
Beiblatt/Beschreibung Nr.

BIBBs =
BACnet Interoperability Building Blocks,

Building Automation

DIN EN ISO 16484 -3: 2005 -12

GA -Funktionsliste

1) Dauerbefehl: z.B. 0;UI=2 BA
Impulsbefehl: z.B. 0,UI=3 BA
Stellbefehl: z.B. Zu.0 -Auf=2 BA
Pulsweitenmod. z.B. 1 BA

2) aktiv oder passiv

3) nur gemeinsame, kommunikative Datepunkte von Fremdsystem für interoperable Funktionen

4) pro Eingangs -Benutzeradresse zum a) Zusammenfassen.
b) Verzögern und c) Unterdrücken von Meldungen

5) pro Ausgangs -Benutzeradresse

6) Stellausgabe: z.B. 3 -Punkt = 2x2-Punkt

7) pro Eingangs Benutzeradresse

8) z.B. Gerätestatus, Zeitschalttab, Sicherheitspkt, Regler, Datei (DIN EN ISO 16484-5)

9) Falls erforderlich sind bei gemeinsamen (shared) Datenpunkten die Funktionen im Client mit "A" und die im Server mit "B" zu kennzeichnen (siehe BIBBs).

ISPX.5

Werkhalle

		Ein -/Ausgabefunktionen										Verarbeitungsfunktionen																																				Management-funktionen				Bedien -funktionen				Bemerkung
		Physikalisch					Gemeinsam					Überwachen						Steuern					Regeln								Rechnen/Optimieren																									
	Datenpunkte	Binäre Ausgabe Schalten/Stellen 1)	Analoge Ausgabe Stellen	Binäre Eingabe Melden	Binäre Eingabe Zählen	Analoge Eingabe Messen 2)	Binärer Ausgabewert, Schalten	Analoger Ausgabewert, Stellen/Sollwert	Binärer Eingabewert, Zustand	Zählwerteingabe	Analoger Eingabewert, Messen	Grenzwert fest	Grenzwert gleitend	Betriebsstunden-Erfassung	Ereigniszählung	Befehlsausführkontrolle	Meldungsbearbeitung 4)	Anlagensteuerung	Motorsteuerung	Umschaltung 5)	Folgesteuerung 5)	Sicherheits-/Frostschutzsteuerung	P-Regelung	PI-/PID-Regelung	Sollwertführung/-kennlinie	Stellausgabe stetig	Stellausgabe 2-Punkt 6)	Stellausgabe Pulsweitenmodulation	Begrenzung Sollwert/Stellgösse	Parameterumschaltung	h.x geführte Strategie 7)	Arithmetische Berechnung 7)	Ereignisabhängiges Schalten	Zeitabhängiges Schalten	Gleitendes Ein-/Ausschalten	Zyklisches Schalten	Nachtkühlbetrieb	Raumtemperaturbegrenzung	Energierückgewinnung 7)	Netzersatzbetrieb	Netzwiederkehrprogramm	Höchstlastbegrenzung	Tarifabhängiges Schalten	Ein-/Ausgabe Objekttyp 9)	Komplexer Objekttyp 8) 9)	Ereignis-Langzeitspeicherung	Historisierung in Datenbank	Grafik/Anlagenbild	Dynamische Einblendung	Ereignis-Anweisungstext	Nachricht an externe Stelle	
	Funktionstexte	1					2					3						4					5								6															7				8				
		1	2	3	4	5	1	2	3	4	5	1	2	3	4	5	6	1	2	3	4	5	1	2	3	4	5	6	7	8	1	2	3	4	5	6	7	8	9	10	11	12	13	1	2	3	4	1	2	3	4	
	Übertrag			12							58						12	58																										58	70	12	58		70	12		
71	**=ISPXX-ISPX.5-SZ? | Datenpunkt Werkhalle Stromzähler Datenpunkt**										1							1																										1	1		1		1			**7.2) Trendlog**
72	**=ISPXX-ISPX.5-SZ? | Datenpunkt Werkhalle Stromzähler Datenpunkt**										1							1																										1	1		1		1			**7.2) Trendlog**
73	**=ISPXX-ISPX.5-SZ? | Datenpunkt Werkhalle Stromzähler Datenpunkt**										1							1																										1	1		1		1			**7.2) Trendlog**
74	**=ISPXX-ISPX.5-SZ? | Datenpunkt Werkhalle Stromzähler Datenpunkt**										1							1																										1	1		1		1			**7.2) Trendlog**
75	**=ISPXX-ISPX.5-SZ? | Datenpunkt Werkhalle Stromzähler Datenpunkt**										1							1																										1	1		1		1			**7.2) Trendlog**
76	**=ISPXX-ISPX.5-SZ? | Datenpunkt Werkhalle Stromzähler Datenpunkt**										1							1																										1	1		1		1			**7.2) Trendlog**
77	**=ISPXX-ISPX.5-SZ? | Datenpunkt Werkhalle Stromzähler Datenpunkt**										1							1																										1	1		1		1			**7.2) Trendlog**
78	**=ISPXX-ISPX.5-SZ? | Datenpunkt Werkhalle Stromzähler Datenpunkt**										1							1																										1	1		1		1			**7.2) Trendlog**
79	**=ISPXX-ISPX.5-SZ? | Datenpunkt Werkhalle Stromzähler Datenpunkt**										1							1																										1	1		1		1			**7.2) Trendlog**
80	**=ISPXX-ISPX.5-SZ? | Datenpunkt Werkhalle Stromzähler Datenpunkt**										1							1																										1	1		1		1			**7.2) Trendlog**
81	**=ISPXX-ISPX.5-SZ? | Datenpunkt Werkhalle Stromzähler Datenpunkt**										1							1																										1	1		1		1			**7.2) Trendlog**
82	**=ISPXX-ISPX.5-SZ? | Datenpunkt Werkhalle Stromzähler Datenpunkt**										1							1																										1	1		1		1			**7.2) Trendlog**
83	**=ISPXX-ISPX.5-SZ? | Datenpunkt Werkhalle Stromzähler Datenpunkt**										1							1																										1	1		1		1			**7.2) Trendlog**
84	**=ISPXX-ISPX.5-SZ? | Datenpunkt Werkhalle Stromzähler Datenpunkt**										1							1																										1	1		1		1			**7.2) Trendlog**
85	**=ISPXX-ISPX.5-SZ? | Datenpunkt Werkhalle Stromzähler Datenpunkt**										1							1																										1	1		1		1			**7.2) Trendlog**
86	**=ISPXX-ISPX.5-SZ? | Datenpunkt Werkhalle Stromzähler Datenpunkt**										1							1																										1	1		1		1			**7.2) Trendlog**
87	**=ISPXX-ISPX.5-SZ? | Datenpunkt Werkhalle Stromzähler Datenpunkt**										1							1																										1	1		1		1			**7.2) Trendlog**
88	**=ISPXX-ISPX.5-SZ? | Datenpunkt Werkhalle Stromzähler Datenpunkt**										1							1																										1	1		1		1			**7.2) Trendlog**
89	**=ISPXX-ISPX.5-SZ? | Datenpunkt Werkhalle Stromzähler Datenpunkt**										1							1																										1	1		1		1			**7.2) Trendlog**
90	**=ISPXX-ISPX.5-SZ? | Datenpunkt Werkhalle Stromzähler Datenpunkt**										1							1																										1	1		1		1			**7.2) Trendlog**
91	**=ISPXX-ISPX.5-SZ? | Datenpunkt Werkhalle Stromzähler Datenpunkt**										1							1																										1	1		1		1			**7.2) Trendlog**
92	**=ISPXX-ISPX.5-SZ? | Datenpunkt Werkhalle Stromzähler Datenpunkt**										1							1																										1	1		1		1			**7.2) Trendlog**
93	**=ISPXX-ISPX.5-SZ? | Datenpunkt Werkhalle Stromzähler Datenpunkt**										1							1																										1	1		1		1			**7.2) Trendlog**
				12							81						12	81																										81	93	12	81		93	12		

	Revision	Datum	Name
1			
2			
3			

Ersteller:	M.Wieland
Datum:	11.03.2022
Geprüft:	
Datum:	

Ersteller:
RR-SOFTWARE
Johann-Grienwald-Str.7
94137 Bayerbach

Kunde:
KUNDE
Kunde Straße
Kunde Ort

Projekt / Objekt:
PROJEKT
Projekt Straße
Projekt Ort

Kommission: ---
Zeichnungsnummer: 2022_X
Vorabzug

=ISPXX
-ISPX.5
Werkhalle

Building Automation

DIN EN ISO 16484 -3: 2005 -12

GA -Funktionsliste

1) Dauerbefehl: z.B. 0;UI=2 BA
Impulsbefehl: z.B. 0,UI=3 BA
Stellbefehl: z.B. Zu.0 -Auf=2 BA
Pulsweitenmod. z.B. 1 BA

2) aktiv oder passiv

3) nur gemeinsame, kommunikative Datepunkte von Fremdsystem für interoperable Funktionen

4) pro Eingangs -Benutzeradresse zum a) Zusammenfassen.
b) Verzögern und c) Unterdrücken von Meldungen

5) pro Ausgangs -Benutzeradresse

6) Stellausgabe: z.B. 3 -Punkt = 2x2-Punkt

7) pro Eingangs Benutzeradresse

8) z.B. Gerätestatus, Zeitschalttab, Sicherheitspkt, Regler, Datei (DIN EN ISO 16484-5)

9) Falls erforderlich sind bei gemeinsamen (shared) Datenpunkten die Funktionen im Client mit "A" und die im Server mit "B" zu kennzeichnen (siehe BIBBs).

ISPX.5

Werkhalle

		Ein -/Ausgabefunktionen										Verarbeitungsfunktionen																																		Management funktionen				Bedien - funktionen				Bemerkung
		Physikalisch					Gemeinsam					Überwachen						Steuern					Regeln								Rechnen/Optimieren																							
	Datenpunkte	Binäre Ausgabe Schalten/Stellen 1)	Analoge Ausgabe Stellen	Binäre Eingabe Melden	Binäre Eingabe Zählen	Analoge Eingabe Messen 2)	Binärer Ausgabewert, Schalten	Analoger Ausgabewert, Stellen/Sollwert	Binärer Eingabewert, Zustand	Zählwerteingabe	Analoger Eingabewert, Messen	Grenzwert fest	Grenzwert gleitend	Betriebsstunden-Erfassung	Ereigniszählung	Befehlsausführkontrolle	Meldungsbearbeitung 4)	Anlagensteuerung	Motorsteuerung	Umschaltung 5)	Folgesteuerung 5)	Sicherheits-/Frostschutzsteuerung	P-Regelung	PI-/PID-Regelung	Sollwertführung/-kennlinie	Stellausgabe stetig	Stellausgabe 2-Punkt 6)	Stellausgabe Pulsweitenmodulation	Begrenzung Sollwert/Stellgösse	Parameterumschaltung	h.x geführte Strategie 7)	Arithmetische Berechnung 7)	Ereignisabhängiges Schalten	Zeitabhängiges Schalten	Gleitendes Ein-/Ausschalten	Zyklisches Schalten	Nachtkühlbetrieb	Raumtemperaturbegrenzung	Energierückgewinnung 7)	Netzersatzbetrieb	Netzwiederkehrprogramm	Höchstlastbegrenzung	Tarifabhängiges Schalten	Ein-/Ausgabe Objekttyp 9)	Komplexer Objekttyp 8) 9)	Ereignis-Langzeitspeicherung	Historisierung in Datenbank	Grafik/Anlagenbild	Dynamische Einblendung	Ereignis-Anweisungstext	Nachricht an externe Stelle	ANMERKUNG Definition der Funktionen gemäß VDI 3814 Blatt 1 : 2005 (DIN EN ISO 16484 -3) Kennzeichne projektspezifische Beschreibung nicht genormter Funktionen in der Bemerkungsspalte der Datenpunkt-Zeile z. B. mit Zeile Nr., Abschnitt Nr., Spalte Nr., Beiblatt/Beschreibung Nr. BIBBs = BACnet Interoperability Building Blocks,
		1					2					3						4					5								6														7				8				
	Funktionstexte	1	2	3	4	5	1	2	3	4	5	1	2	3	4	5	6	1	2	3	4	5	1	2	3	4	5	6	7	8	1	2	3	4	5	6	7	8	9	10	11	12	13	1	2	3	4	1	2	3	4	
	Übertrag			12							81						12	81																										81	93	12	81		93	12		
94	**=ISPXX-ISPX.5-SZ? | Datenpunkt Werkhalle Stromzähler Datenpunkt**										1							1																									1	1		1		1			**7.2) Trendlog**
95	**=ISPXX-ISPX.5-SZ? | Datenpunkt Werkhalle Stromzähler Datenpunkt**										1							1																									1	1		1		1			**7.2) Trendlog**
96	**=ISPXX-ISPX.5-SZ? | Datenpunkt Werkhalle Stromzähler Datenpunkt**										1							1																									1	1		1		1			**7.2) Trendlog**
97	**=ISPXX-ISPX.5-SZ? | Datenpunkt Werkhalle Stromzähler Datenpunkt**										1							1																									1	1		1		1			**7.2) Trendlog**
98	**=ISPXX-ISPX.5-SZ? | Datenpunkt Werkhalle Stromzähler Datenpunkt**										1							1																									1	1		1		1			**7.2) Trendlog**
99	**=ISPXX-ISPX.5-SZ? | Datenpunkt Werkhalle Stromzähler Datenpunkt**										1							1																									1	1		1		1			**7.2) Trendlog**
100	**=ISPXX-ISPX.5-SZ? | Datenpunkt Werkhalle Stromzähler Datenpunkt**										1							1																									1	1		1		1			**7.2) Trendlog**
101	**=ISPXX-ISPX.5-SZ? | Datenpunkt Werkhalle Stromzähler Datenpunkt**										1							1																									1	1		1		1			**7.2) Trendlog**
102	**=ISPXX-ISPX.5-SZ? | Datenpunkt Werkhalle Stromzähler Datenpunkt**										1							1																									1	1		1		1			**7.2) Trendlog**
103	**=ISPXX-ISPX.5-SZ? | Datenpunkt Werkhalle Stromzähler Datenpunkt**										1							1																									1	1		1		1			**7.2) Trendlog**
104	**=ISPXX-ISPX.5-SZ? | Datenpunkt Werkhalle Stromzähler Datenpunkt**										1							1																									1	1		1		1			**7.2) Trendlog**
105	**=ISPXX-ISPX.5-SZ? | Datenpunkt Werkhalle Stromzähler Datenpunkt**										1							1																									1	1		1		1			**7.2) Trendlog**
106	**=ISPXX-ISPX.5-SZ? | Datenpunkt Werkhalle Stromzähler Datenpunkt**										1							1																									1	1		1		1			**7.2) Trendlog**
107	**=ISPXX-ISPX.5-SZ? | Datenpunkt Werkhalle Stromzähler Datenpunkt**										1							1																									1	1		1		1			**7.2) Trendlog**
108	**=ISPXX-ISPX.5-SZ? | Datenpunkt Werkhalle Stromzähler Datenpunkt**										1							1																									1	1		1		1			**7.2) Trendlog**
109	**=ISPXX-ISPX.5-SZ? | Datenpunkt Werkhalle Stromzähler Datenpunkt**										1							1																									1	1		1		1			**7.2) Trendlog**
110	**=ISPXX-ISPX.5-SZ? | Datenpunkt Werkhalle Stromzähler Datenpunkt**										1							1																									1	1		1		1			**7.2) Trendlog**
111	**=ISPXX-ISPX.5-SZ? | Datenpunkt Werkhalle Stromzähler Datenpunkt**										1							1																									1	1		1		1			**7.2) Trendlog**
112	**=ISPXX-ISPX.5-SZ? | Datenpunkt Werkhalle Stromzähler Datenpunkt**										1							1																									1	1		1		1			**7.2) Trendlog**
113	**=ISPXX-ISPX.5-SZ? | Datenpunkt Werkhalle Stromzähler Datenpunkt**										1							1																									1	1		1		1			**7.2) Trendlog**
114	**=ISPXX-ISPX.5-SZ? | Datenpunkt Werkhalle Stromzähler Datenpunkt**										1							1																									1	1		1		1			**7.2) Trendlog**
115	**=ISPXX-ISPX.5-SZ? | Datenpunkt Werkhalle Stromzähler Datenpunkt**										1							1																									1	1		1		1			**7.2) Trendlog**
116	**=ISPXX-ISPX.5-SZ? | Datenpunkt Werkhalle Stromzähler Datenpunkt**										1							1																									1	1		1		1			**7.2) Trendlog**
				12							104						12	104																										104	116	12	104		116	12		

	Revision	Datum	Name
1			
2			
3			

Ersteller:	M.Wieland
Datum:	11.03.2022
Geprüft:	
Datum:	

Ersteller:
RR-SOFTWARE
Johann-Grienwald-Str.7
94137 Bayerbach

Kunde:
KUNDE
Kunde Straße
Kunde Ort

Projekt / Objekt:
PROJEKT
Projekt Straße
Projekt Ort

Kommission: ---
Zeichnungsnummer: 2022_X
Vorabzug

=ISPXX
-ISPX.5
Werkhalle

Building Automation

DIN EN ISO 16484 -3: 2005 -12

GA -Funktionsliste

1) Dauerbefehl: z.B. 0;UI=2 BA
Impulsbefehl: z.B. 0,UI=3 BA
Stellbefehl: z.B. Zu.0 -Auf=2 BA
Pulsweitenmod. z.B. 1 BA

2) aktiv oder passiv

3) nur gemeinsame, kommunikative Datepunkte von Fremdsystem für interoperable Funktionen

4) pro Eingangs -Benutzeradresse zum a) Zusammenfassen.
b) Verzögern und c) Unterdrücken von Meldungen

5) pro Ausgangs -Benutzeradresse

6) Stellausgabe: z.B. 3 -Punkt = 2x2-Punkt

7) pro Eingangs Benutzeradresse

8) z.B. Gerätestatus, Zeitschalttab, Sicherheitspkt, Regler, Datei (DIN EN ISO 16484-5)

9) Falls erforderlich sind bei gemeinsamen (shared) Datenpunkten die Funktionen im Client mit "A" und die im Server mit "B" zu kennzeichnen (siehe BIBBs).

ISPX.5

Werkhalle

		Ein -/Ausgabefunktionen										Verarbeitungsfunktionen																																		Management funktionen				Bedien - funktionen				Bemerkung
		Physikalisch					Gemeinsam					Überwachen						Steuern					Regeln								Rechnen/Optimieren																							
	Datenpunkte	Binäre Ausgabe Schalten/Stellen 1)	Analoge Ausgabe Stellen	Binäre Eingabe Melden	Binäre Eingabe Zählen	Analoge Eingabe Messen 2)	Binärer Ausgabewert, Schalten	Analoger Ausgabewert, Stellen/Sollwert	Binärer Eingabewert, Zustand	Zählwerteingabe	Analoger Eingabewert, Messen	Grenzwert fest	Grenzwert gleitend	Betriebsstunden-Erfassung	Ereigniszählung	Befehlsausführkontrolle	Meldungsbearbeitung 4)	Anlagensteuerung	Motorsteuerung	Umschaltung 5)	Folgesteuerung 5)	Sicherheits-/Frostschutzsteuerung	P-Regelung	PI-/PID-Regelung	Sollwertführung/-kennlinie	Stellausgabe stetig	Stellausgabe 2-Punkt 6)	Stellausgabe Pulsweitenmodulation	Begrenzung Sollwert/Stellgösse	Parameterumschaltung	h.x geführte Strategie 7)	Arithmetische Berechnung 7)	Ereignisabhängiges Schalten	Zeitabhängiges Schalten	Gleitendes Ein-/Ausschalten	Zyklisches Schalten	Nachtkühlbetrieb	Raumtemperaturbegrenzung	Energierückgewinnung 7)	Netzersatzbetrieb	Netzwiederkehrprogramm	Höchstlastbegrenzung	Tarifabhängiges Schalten	Ein-/Ausgabe Objekttyp 9)	Komplexer Objekttyp 8) 9)	Ereignis-Langzeitspeicherung	Historisierung in Datenbank	Grafik/Anlagenbild	Dynamische Einblendung	Ereignis-Anweisungstext	Nachricht an externe Stelle	ANMERKUNG Definition der Funktionen gemäß VDI 3814 Blatt 1 : 2005 (DIN EN ISO 16484 -3) Kennzeichne projektspezifische Beschreibung nicht genormter Funktionen in der Bemerkungsspalte der Datenpunkt-Zeile z. B. mit Zeile Nr., Abschnitt Nr., Spalte Nr., Beiblatt/Beschreibung Nr. BIBBs = BACnet Interoperability Building Blocks,
		1					2					3						4					5								6														7				8				
	Funktionstexte	1	2	3	4	5	1	2	3	4	5	1	2	3	4	5	6	1	2	3	4	5	1	2	3	4	5	6	7	8	1	2	3	4	5	6	7	8	9	10	11	12	13	1	2	3	4	1	2	3	4	
	Übertrag			12							104						12	104																										104	116	12	104		116	12		
117	**=ISPXX-ISPX.5-SZ? | Datenpunkt Werkhalle Stromzähler Datenpunkt**										1							1																									1	1		1		1			**7.2) Trendlog**
118	**=ISPXX-ISPX.5-SZ? | Datenpunkt Werkhalle Stromzähler Datenpunkt**										1							1																									1	1		1		1			**7.2) Trendlog**
119	**=ISPXX-ISPX.5-SZ? | Datenpunkt Werkhalle Stromzähler Datenpunkt**										1							1																									1	1		1		1			**7.2) Trendlog**
120	**=ISPXX-ISPX.5-SZ? | Datenpunkt Werkhalle Stromzähler Datenpunkt**										1							1																									1	1		1		1			**7.2) Trendlog**
121	**=ISPXX-ISPX.5-SZ? | Datenpunkt Werkhalle Stromzähler Datenpunkt**										1							1																									1	1		1		1			**7.2) Trendlog**
122	**=ISPXX-ISPX.5-SZ? | Datenpunkt Werkhalle Stromzähler Datenpunkt**										1							1																									1	1		1		1			**7.2) Trendlog**
123	**=ISPXX-ISPX.5-SZ? | Datenpunkt Werkhalle Stromzähler Datenpunkt**										1							1																									1	1		1		1			**7.2) Trendlog**
124	**=ISPXX-ISPX.5-SZ? | Datenpunkt Werkhalle Stromzähler Datenpunkt**										1							1																									1	1		1		1			**7.2) Trendlog**
125	**=ISPXX-ISPX.5-SZ? | Datenpunkt Werkhalle Stromzähler Datenpunkt**										1							1																									1	1		1		1			**7.2) Trendlog**
126	**=ISPXX-ISPX.5-SZ? | Datenpunkt Werkhalle Stromzähler Datenpunkt**										1							1																									1	1		1		1			**7.2) Trendlog**
127	**=ISPXX-ISPX.5-SZ? | Datenpunkt Werkhalle Stromzähler Datenpunkt**										1							1																									1	1		1		1			**7.2) Trendlog**
128	**=ISPXX-ISPX.5-SZ? | Datenpunkt Werkhalle Stromzähler Datenpunkt**										1							1																									1	1		1		1			**7.2) Trendlog**
129	**=ISPXX-ISPX.5-SZ? | Datenpunkt Werkhalle Stromzähler Datenpunkt**										1							1																									1	1		1		1			**7.2) Trendlog**
130	**=ISPXX-ISPX.5-SZ? | Datenpunkt Werkhalle Stromzähler Datenpunkt**										1							1																									1	1		1		1			**7.2) Trendlog**
131	**=ISPXX-ISPX.5-SZ? | Datenpunkt Werkhalle Stromzähler Datenpunkt**										1							1																									1	1		1		1			**7.2) Trendlog**
132	**=ISPXX-ISPX.5-SZ? | Datenpunkt Werkhalle Stromzähler Datenpunkt**										1							1																									1	1		1		1			**7.2) Trendlog**
				12							120						12	120																										120	132	12	120		132	12		

	Revision	Datum	Name
1			
2			
3			

Ersteller:	M.Wieland
Datum:	11.03.2022
Geprüft:	
Datum:	

Ersteller:
RR-SOFTWARE
Johann-Grienwald-Str.7
94137 Bayerbach

Kunde:
KUNDE
Kunde Straße
Kunde Ort

Projekt / Objekt:
PROJEKT
Projekt Straße
Projekt Ort

Kommission: ---
Zeichnungsnummer: 2022_X
Vorabzug

=ISPXX
-ISPX.5
Werkhalle

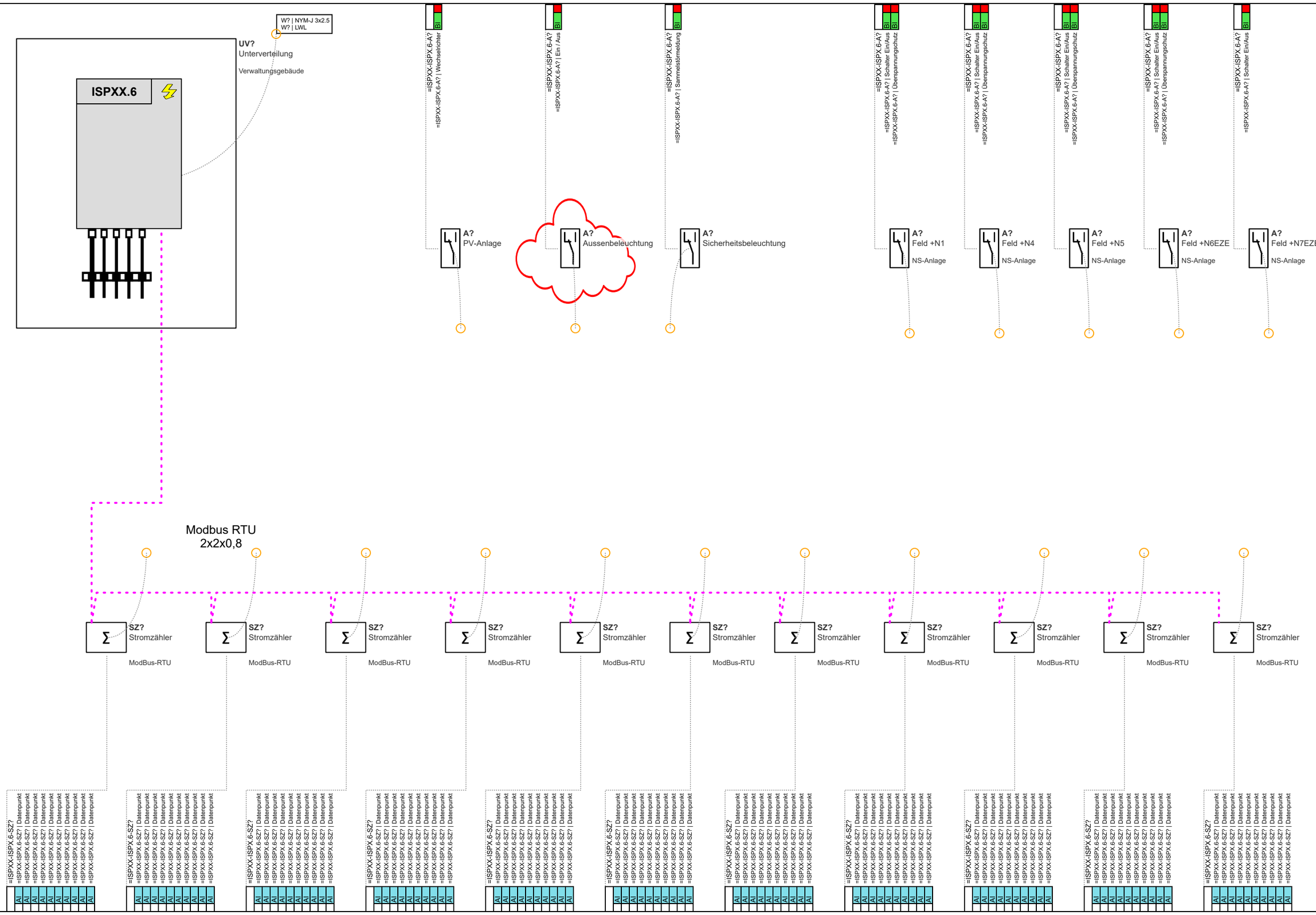

1			
2			
3			
	Revision	Datum	Name

Ersteller:	M.Wieland
Datum:	11.03.2022
Geprüft:	
Datum:	

Ersteller:
RR-SOFTWARE
Johann-Grienwald-Str.7
94137 Bayerbach

Kunde:
KUNDE
Kunde Straße
Kunde Ort

Projekt / Objekt:
PROJEKT
Projekt Straße
Projekt Ort

Kommission:

Zeichnungsnummer:
2022_X
Vorabzug

=ISPXX
-ISPX.6
Verwaltungsgebäude

Seite: 114
Von: 125

Building Automation

DIN EN ISO 16484 -3: 2005 -12

GA -Funktionsliste

1) Dauerbefehl: z.B. 0;UI=2 BA
Impulsbefehl: z.B. 0,UI=3 BA
Stellbefehl: z.B. Zu.0 -Auf=2 BA
Pulsweitenmod. z.B. 1 BA

2) aktiv oder passiv

3) nur gemeinsame, kommunikative Datepunkte von Fremdsystem für interoperable Funktionen

4) pro Eingangs -Benutzeradresse zum a) Zusammenfassen.
b) Verzögern und c) Unterdrücken von Meldungen

5) pro Ausgangs -Benutzeradresse

6) Stellausgabe: z.B. 3 -Punkt = 2x2-Punkt

7) pro Eingangs Benutzeradresse

8) z.B. Gerätestatus, Zeitschalttab, Sicherheitspkt, Regler, Datei (DIN EN ISO 16484-5)

9) Falls erforderlich sind bei gemeinsamen (shared) Datenpunkten die Funktionen im Client mit "A" und die im Server mit "B" zu kennzeichnen (siehe BIBBs).

ISPX.6

Verwaltungsgebäude

		Ein -/Ausgabefunktionen										Verarbeitungsfunktionen																																								Management funktionen				Bedien - funktionen				Bemerkung
		Physikalisch					Gemeinsam					Überwachen						Steuern					Regeln								Rechnen/Optimieren																													
		Binäre Ausgabe Schalten/Stellen 1)	Analoge Ausgabe Stellen	Binäre Eingabe Melden	Binäre Eingabe Zählen	Analoge Eingabe Messen 2)	Binärer Ausgabewert, Schalten	Analoger Ausgabewert, Stellen/Sollwert	Binärer Eingabewert, Zustand	Zählwerteingabe	Analoger Eingabewert, Messen	Grenzwert fest	Grenzwert gleitend	Betriebsstunden-Erfassung	Ereigniszählung	Befehlsausführkontrolle	Meldungsbearbeitung 4)	Anlagensteuerung	Motorsteuerung	Umschaltung 5)	Folgesteuerung 5)	Sicherheits-/Frostschutzsteuerung	P-Regelung	PI-/PID-Regelung	Sollwertführung/-kennlinie	Stellausgabe stetig	Stellausgabe 2-Punkt 6)	Stellausgabe Pulsweitenmodulation	Begrenzung Sollwert/Stellgösse	Parameterumschaltung	h,x geführte Strategie 7)	Arithmetische Berechnung 7)	Ereignisabhängiges Schalten	Zeitabhängiges Schalten	Gleitendes Ein-/Ausschalten	Zyklisches Schalten	Nachtkühlbetrieb	Raumtemperaturbegrenzung	Energierückgewinnung 7)	Netzersatzbetrieb	Netzwiederkehrprogramm	Höchstlastbegrenzung	Tarifabhängiges Schalten	Ein-/Ausgabe Objekttyp 9)	Komplexer Objekttyp 8) 9)	Ereignis-Langzeitspeicherung	Historisierung in Datenbank	Grafik/Anlagenbild	Dynamische Einblendung	Ereignis-Anweisungstext	Nachricht an externe Stelle	
Datenpunkte		1					2					3						4					5								6														7				8				
Funktionstexte		1	2	3	4	5	1	2	3	4	5	1	2	3	4	5	6	1	2	3	4	5	1	2	3	4	5	6	7	8	1	2	3	4	5	6	7	8	9	10	11	12	13	1	2	3	4	1	2	3	4	
1	**=ISPXX-ISPX.6-A? | Ein / Aus** **Verwaltungsgebäude Aussenbeleuchtung Ein / Aus**			1													1																													1	1			1	1			**7.2) Event Log**
2	**=ISPXX-ISPX.6-A? | Sammelstörmeldung** **Verwaltungsgebäude Sicherheitsbeleuchtung Sammelstörmeldung**			1													1																													1	1			1	1			**7.2) Event Log**
3	**=ISPXX-ISPX.6-A? | Schalter Ein/Aus** **Verwaltungsgebäude Feld +N1 Schalter Ein/Aus**			1													1																													1	1			1	1			**7.2) Event Log**
4	**=ISPXX-ISPX.6-A? | Schalter Ein/Aus** **Verwaltungsgebäude Feld +N4 Schalter Ein/Aus**			1													1																													1	1			1	1			**7.2) Event Log**
5	**=ISPXX-ISPX.6-A? | Schalter Ein/Aus** **Verwaltungsgebäude Feld +N5 Schalter Ein/Aus**			1													1																													1	1			1	1			**7.2) Event Log**
6	**=ISPXX-ISPX.6-A? | Schalter Ein/Aus** **Verwaltungsgebäude Feld +N6EZE Schalter Ein/Aus**			1													1																													1	1			1	1			**7.2) Event Log**
7	**=ISPXX-ISPX.6-A? | Schalter Ein/Aus** **Verwaltungsgebäude Feld +N7EZE Schalter Ein/Aus**			1													1																													1	1			1	1			**7.2) Event Log**
8	**=ISPXX-ISPX.6-A? | Überspannungschutz** **Verwaltungsgebäude Feld +N1 Überspannungschutz**			1													1																													1	1			1	1			**7.2) Event Log**
9	**=ISPXX-ISPX.6-A? | Überspannungschutz** **Verwaltungsgebäude Feld +N4 Überspannungschutz**			1													1																													1	1			1	1			**7.2) Event Log**
10	**=ISPXX-ISPX.6-A? | Überspannungschutz** **Verwaltungsgebäude Feld +N5 Überspannungschutz**			1													1																													1	1			1	1			**7.2) Event Log**
11	**=ISPXX-ISPX.6-A? | Überspannungschutz** **Verwaltungsgebäude Feld +N6EZE Überspannungschutz**			1													1																													1	1			1	1			**7.2) Event Log**
12	**=ISPXX-ISPX.6-A? | Wechselrichter** **Verwaltungsgebäude PV-Anlage Wechselrichter**			1													1																													1	1			1	1			**7.2) Event Log**
13	**=ISPXX-ISPX.6-SZ? | Datenpunkt** **Verwaltungsgebäude Stromzähler Datenpunkt**										1							1																											1	1		1	1				**7.2) Trendlog**
14	**=ISPXX-ISPX.6-SZ? | Datenpunkt** **Verwaltungsgebäude Stromzähler Datenpunkt**										1							1																											1	1		1	1				**7.2) Trendlog**
15	**=ISPXX-ISPX.6-SZ? | Datenpunkt** **Verwaltungsgebäude Stromzähler Datenpunkt**										1							1																											1	1		1	1				**7.2) Trendlog**
16	**=ISPXX-ISPX.6-SZ? | Datenpunkt** **Verwaltungsgebäude Stromzähler Datenpunkt**										1							1																											1	1		1	1				**7.2) Trendlog**
17	**=ISPXX-ISPX.6-SZ? | Datenpunkt** **Verwaltungsgebäude Stromzähler Datenpunkt**										1							1																											1	1		1	1				**7.2) Trendlog**
18	**=ISPXX-ISPX.6-SZ? | Datenpunkt** **Verwaltungsgebäude Stromzähler Datenpunkt**										1							1																											1	1		1	1				**7.2) Trendlog**
19	**=ISPXX-ISPX.6-SZ? | Datenpunkt** **Verwaltungsgebäude Stromzähler Datenpunkt**										1							1																											1	1		1	1				**7.2) Trendlog**
20	**=ISPXX-ISPX.6-SZ? | Datenpunkt** **Verwaltungsgebäude Stromzähler Datenpunkt**										1							1																											1	1		1	1				**7.2) Trendlog**
21	**=ISPXX-ISPX.6-SZ? | Datenpunkt** **Verwaltungsgebäude Stromzähler Datenpunkt**										1							1																											1	1		1	1				**7.2) Trendlog**
22	**=ISPXX-ISPX.6-SZ? | Datenpunkt** **Verwaltungsgebäude Stromzähler Datenpunkt**										1							1																											1	1		1	1				**7.2) Trendlog**
23	**=ISPXX-ISPX.6-SZ? | Datenpunkt** **Verwaltungsgebäude Stromzähler Datenpunkt**										1							1																											1	1		1	1				**7.2) Trendlog**
24	**=ISPXX-ISPX.6-SZ? | Datenpunkt** **Verwaltungsgebäude Stromzähler Datenpunkt**										1							1																											1	1		1	1				**7.2) Trendlog**
				12							12						12	12																											12	24	12	12		24	12		

ANMERKUNG
Definition der Funktionen gemäß
VDI 3814 Blatt 1 : 2005
(DIN EN ISO 16484 -3)
Kennzeichne projektspezifische Beschreibung nicht genormter Funktionen in der Bemerkungsspalte der Datenpunkt-Zeile z. B. mit
Zeile Nr., Abschnitt Nr., Spalte Nr.,
Beiblatt/Beschreibung Nr.

BIBBs =
BACnet Interoperability Building Blocks,

Building Automation

DIN EN ISO 16484 -3: 2005 -12

GA -Funktionsliste

1) Dauerbefehl: z.B. 0;UI=2 BA
Impulsbefehl: z.B. 0,UI=3 BA
Stellbefehl: z.B. Zu.0 -Auf=2 BA
Pulsweitenmod. z.B. 1 BA

2) aktiv oder passiv

3) nur gemeinsame, kommunikative Datepunkte von Fremdsystem für interoperable Funktionen

4) pro Eingangs -Benutzeradresse zum a) Zusammenfassen.
b) Verzögern und c) Unterdrücken von Meldungen

5) pro Ausgangs -Benutzeradresse

6) Stellausgabe: z.B. 3 -Punkt = 2x2-Punkt

7) pro Eingangs Benutzeradresse

8) z.B. Gerätestatus, Zeitschalttab, Sicherheitspkt, Regler, Datei (DIN EN ISO 16484-5)

9) Falls erforderlich sind bei gemeinsamen (shared) Datenpunkten die Funktionen im Client mit "A" und die im Server mit "B" zu kennzeichnen (siehe BIBBs).

ISPX.6

Verwaltungsgebäude

		Ein -/Ausgabefunktionen										Verarbeitungsfunktionen																																				Management-funktionen				Bedien -funktionen				Bemerkung
		Physikalisch					Gemeinsam					Überwachen						Steuern					Regeln								Rechnen/Optimieren																										
		Binäre Ausgabe Schalten/Stellen 1)	Analoge Ausgabe Stellen	Binäre Eingabe Melden	Binäre Eingabe Zählen	Analoge Eingabe Messen 2)	Binärer Ausgabewert, Schalten	Analoger Ausgabewert, Stellen/Sollwert	Binärer Eingabewert, Zustand	Zählwerteingabe	Analoger Eingabewert, Messen	Grenzwert fest	Grenzwert gleitend	Betriebsstunden-Erfassung	Ereigniszählung	Befehlsausführkontrolle	Meldungsbearbeitung 4)	Anlagensteuerung	Motorsteuerung	Umschaltung 5)	Folgesteuerung 5)	Sicherheits-/Frostschutzsteuerung	P-Regelung	PI-/PID-Regelung	Sollwertführung/-kennlinie	Stellausgabe stetig	Stellausgabe 2-Punkt 6)	Stellausgabe Pulsweitenmodulation	Begrenzung Sollwert/Stellgösse	Parameterumschaltung	h.x geführte Strategie 7)	Arithmetische Berechnung 7)	Ereignisabhängiges Schalten	Zeitabhängiges Schalten	Gleitendes Ein-/Ausschalten	Zyklisches Schalten	Nachtkühlbetrieb	Raumtemperaturbegrenzung	Energierückgewinnung 7)	Netzersatzbetrieb	Netzwiederkehrprogramm	Höchstlastbegrenzung	Tarifabhängiges Schalten	Ein-/Ausgabe Objekttyp 9)	Komplexer Objekttyp 8) 9)	Ereignis-Langzeitspeicherung	Historisierung in Datenbank	Grafik/Anlagenbild	Dynamische Einblendung	Ereignis-Anweisungstext	Nachricht an externe Stelle	
Datenpunkte		1					2					3						4					5								6															7				8				
Funktionstexte		1	2	3	4	5	1	2	3	4	5	1	2	3	4	5	6	1	2	3	4	5	1	2	3	4	5	6	7	8	1	2	3	4	5	6	7	8	9	10	11	12	13	1	2	3	4	1	2	3	4	
	Übertrag			12							12						12	12																										12	24	12	12		24	12		
25	**=ISPXX-ISPX.6-SZ? | Datenpunkt Verwaltungsgebäude Stromzähler Datenpunkt**										1							1																										1	1		1		1			**7.2) Trendlog**
26	**=ISPXX-ISPX.6-SZ? | Datenpunkt Verwaltungsgebäude Stromzähler Datenpunkt**										1							1																										1	1		1		1			**7.2) Trendlog**
27	**=ISPXX-ISPX.6-SZ? | Datenpunkt Verwaltungsgebäude Stromzähler Datenpunkt**										1							1																										1	1		1		1			**7.2) Trendlog**
28	**=ISPXX-ISPX.6-SZ? | Datenpunkt Verwaltungsgebäude Stromzähler Datenpunkt**										1							1																										1	1		1		1			**7.2) Trendlog**
29	**=ISPXX-ISPX.6-SZ? | Datenpunkt Verwaltungsgebäude Stromzähler Datenpunkt**										1							1																										1	1		1		1			**7.2) Trendlog**
30	**=ISPXX-ISPX.6-SZ? | Datenpunkt Verwaltungsgebäude Stromzähler Datenpunkt**										1							1																										1	1		1		1			**7.2) Trendlog**
31	**=ISPXX-ISPX.6-SZ? | Datenpunkt Verwaltungsgebäude Stromzähler Datenpunkt**										1							1																										1	1		1		1			**7.2) Trendlog**
32	**=ISPXX-ISPX.6-SZ? | Datenpunkt Verwaltungsgebäude Stromzähler Datenpunkt**										1							1																										1	1		1		1			**7.2) Trendlog**
33	**=ISPXX-ISPX.6-SZ? | Datenpunkt Verwaltungsgebäude Stromzähler Datenpunkt**										1							1																										1	1		1		1			**7.2) Trendlog**
34	**=ISPXX-ISPX.6-SZ? | Datenpunkt Verwaltungsgebäude Stromzähler Datenpunkt**										1							1																										1	1		1		1			**7.2) Trendlog**
35	**=ISPXX-ISPX.6-SZ? | Datenpunkt Verwaltungsgebäude Stromzähler Datenpunkt**										1							1																										1	1		1		1			**7.2) Trendlog**
36	**=ISPXX-ISPX.6-SZ? | Datenpunkt Verwaltungsgebäude Stromzähler Datenpunkt**										1							1																										1	1		1		1			**7.2) Trendlog**
37	**=ISPXX-ISPX.6-SZ? | Datenpunkt Verwaltungsgebäude Stromzähler Datenpunkt**										1							1																										1	1		1		1			**7.2) Trendlog**
38	**=ISPXX-ISPX.6-SZ? | Datenpunkt Verwaltungsgebäude Stromzähler Datenpunkt**										1							1																										1	1		1		1			**7.2) Trendlog**
39	**=ISPXX-ISPX.6-SZ? | Datenpunkt Verwaltungsgebäude Stromzähler Datenpunkt**										1							1																										1	1		1		1			**7.2) Trendlog**
40	**=ISPXX-ISPX.6-SZ? | Datenpunkt Verwaltungsgebäude Stromzähler Datenpunkt**										1							1																										1	1		1		1			**7.2) Trendlog**
41	**=ISPXX-ISPX.6-SZ? | Datenpunkt Verwaltungsgebäude Stromzähler Datenpunkt**										1							1																										1	1		1		1			**7.2) Trendlog**
42	**=ISPXX-ISPX.6-SZ? | Datenpunkt Verwaltungsgebäude Stromzähler Datenpunkt**										1							1																										1	1		1		1			**7.2) Trendlog**
43	**=ISPXX-ISPX.6-SZ? | Datenpunkt Verwaltungsgebäude Stromzähler Datenpunkt**										1							1																										1	1		1		1			**7.2) Trendlog**
44	**=ISPXX-ISPX.6-SZ? | Datenpunkt Verwaltungsgebäude Stromzähler Datenpunkt**										1							1																										1	1		1		1			**7.2) Trendlog**
45	**=ISPXX-ISPX.6-SZ? | Datenpunkt Verwaltungsgebäude Stromzähler Datenpunkt**										1							1																										1	1		1		1			**7.2) Trendlog**
46	**=ISPXX-ISPX.6-SZ? | Datenpunkt Verwaltungsgebäude Stromzähler Datenpunkt**										1							1																										1	1		1		1			**7.2) Trendlog**
47	**=ISPXX-ISPX.6-SZ? | Datenpunkt Verwaltungsgebäude Stromzähler Datenpunkt**										1							1																										1	1		1		1			**7.2) Trendlog**
				12							35						12	35																										35	47	12	35		47	12		

ANMERKUNG
Definition der Funktionen gemäß
VDI 3814 Blatt 1 : 2005
(DIN EN ISO 16484 -3)
Kennzeichne projektspezifische Beschreibung nicht genormter Funktionen in der Bemerkungsspalte der Datenpunkt-Zeile z. B. mit
Zeile Nr., Abschnitt Nr., Spalte Nr.,
Beiblatt/Beschreibung Nr.

BIBBs =
BACnet Interoperability Building Blocks,

Building Automation

DIN EN ISO 16484 -3: 2005 -12

GA -Funktionsliste

1) Dauerbefehl: z.B. 0;UI=2 BA
Impulsbefehl: z.B. 0,UI=3 BA
Stellbefehl: z.B. Zu.0 -Auf=2 BA
Pulsweitenmod. z.B. 1 BA

2) aktiv oder passiv

3) nur gemeinsame, kommunikative Datepunkte von Fremdsystem für interoperable Funktionen

4) pro Eingangs -Benutzeradresse zum a) Zusammenfassen.
b) Verzögern und c) Unterdrücken von Meldungen

5) pro Ausgangs -Benutzeradresse

6) Stellausgabe: z.B. 3 -Punkt = 2x2-Punkt

7) pro Eingangs Benutzeradresse

8) z.B. Gerätestatus, Zeitschalttab, Sicherheitspkt, Regler, Datei (DIN EN ISO 16484-5)

9) Falls erforderlich sind bei gemeinsamen (shared) Datenpunkten die Funktionen im Client mit "A" und die im Server mit "B" zu kennzeichnen (siehe BIBBs).

ISPX.6

Verwaltungsgebäude

		Ein -/Ausgabefunktionen										Verarbeitungsfunktionen																																						Management-funktionen				Bedien -funktionen				Bemerkung
		Physikalisch					Gemeinsam					Überwachen						Steuern					Regeln								Rechnen/Optimieren																											
	Datenpunkte	Binäre Ausgabe Schalten/Stellen 1)	Analoge Ausgabe Stellen	Binäre Eingabe Melden	Binäre Eingabe Zählen	Analoge Eingabe Messen 2)	Binärer Ausgabewert, Schalten	Analoger Ausgabewert, Stellen/Sollwert	Binärer Eingabewert, Zustand	Zählwerteingabe	Analoger Eingabewert, Messen	Grenzwert fest	Grenzwert gleitend	Betriebsstunden-Erfassung	Ereigniszählung	Befehlsausführkontrolle	Meldungsbearbeitung 4)	Anlagensteuerung	Motorsteuerung	Umschaltung 5)	Folgesteuerung 5)	Sicherheits-/Frostschutzsteuerung	P-Regelung	PI-/PID-Regelung	Sollwertführung/-kennlinie	Stellausgabe stetig	Stellausgabe 2-Punkt 6)	Stellausgabe Pulsweitenmodulation	Begrenzung Sollwert/Stellgösse	Parameterumschaltung	h.x geführte Strategie 7)	Arithmetische Berechnung 7)	Ereignisabhängiges Schalten	Zeitabhängiges Schalten	Gleitendes Ein-/Ausschalten	Zyklisches Schalten	Nachtkühlbetrieb	Raumtemperaturbegrenzung	Energierückgewinnung 7)	Netzersatzbetrieb	Netzwiederkehrprogramm	Höchstlastbegrenzung	Tarifabhängiges Schalten	Ein-/Ausgabe Objekttyp 9)	Komplexer Objekttyp 8) 9)	Ereignis-Langzeitspeicherung	Historisierung in Datenbank	Grafik/Anlagenbild	Dynamische Einblendung	Ereignis-Anweisungstext	Nachricht an externe Stelle	ANMERKUNG Definition der Funktionen gemäß VDI 3814 Blatt 1 : 2005 (DIN EN ISO 16484 -3) Kennzeichne projektspezifische Beschreibung nicht genormter Funktionen in der Bemerkungsspalte der Datenpunkt-Zeile z. B. mit Zeile Nr., Abschnitt Nr., Spalte Nr., Beiblatt/Beschreibung Nr. BIBBs = BACnet Interoperability Building Blocks,
							2					3						4					5								6															7				8				
	Funktionstexte	1	2	3	4	5	1	2	3	4	5	1	2	3	4	5	6	1	2	3	4	5	1	2	3	4	5	6	7	8	1	2	3	4	5	6	7	8	9	10	11	12	13	1	2	3	4	1	2	3	4	
	Übertrag			12							35						12	35																										35	47	12	35		47	12		
48	**=ISPXX-ISPX.6-SZ? | Datenpunkt Verwaltungsgebäude Stromzähler Datenpunkt**										1							1																										1	1		1		1			7.2) Trendlog
49	**=ISPXX-ISPX.6-SZ? | Datenpunkt Verwaltungsgebäude Stromzähler Datenpunkt**										1							1																										1	1		1		1			7.2) Trendlog
50	**=ISPXX-ISPX.6-SZ? | Datenpunkt Verwaltungsgebäude Stromzähler Datenpunkt**										1							1																										1	1		1		1			7.2) Trendlog
51	**=ISPXX-ISPX.6-SZ? | Datenpunkt Verwaltungsgebäude Stromzähler Datenpunkt**										1							1																										1	1		1		1			7.2) Trendlog
52	**=ISPXX-ISPX.6-SZ? | Datenpunkt Verwaltungsgebäude Stromzähler Datenpunkt**										1							1																										1	1		1		1			7.2) Trendlog
53	**=ISPXX-ISPX.6-SZ? | Datenpunkt Verwaltungsgebäude Stromzähler Datenpunkt**										1							1																										1	1		1		1			7.2) Trendlog
54	**=ISPXX-ISPX.6-SZ? | Datenpunkt Verwaltungsgebäude Stromzähler Datenpunkt**										1							1																										1	1		1		1			7.2) Trendlog
55	**=ISPXX-ISPX.6-SZ? | Datenpunkt Verwaltungsgebäude Stromzähler Datenpunkt**										1							1																										1	1		1		1			7.2) Trendlog
56	**=ISPXX-ISPX.6-SZ? | Datenpunkt Verwaltungsgebäude Stromzähler Datenpunkt**										1							1																										1	1		1		1			7.2) Trendlog
57	**=ISPXX-ISPX.6-SZ? | Datenpunkt Verwaltungsgebäude Stromzähler Datenpunkt**										1							1																										1	1		1		1			7.2) Trendlog
58	**=ISPXX-ISPX.6-SZ? | Datenpunkt Verwaltungsgebäude Stromzähler Datenpunkt**										1							1																										1	1		1		1			7.2) Trendlog
59	**=ISPXX-ISPX.6-SZ? | Datenpunkt Verwaltungsgebäude Stromzähler Datenpunkt**										1							1																										1	1		1		1			7.2) Trendlog
60	**=ISPXX-ISPX.6-SZ? | Datenpunkt Verwaltungsgebäude Stromzähler Datenpunkt**										1							1																										1	1		1		1			7.2) Trendlog
61	**=ISPXX-ISPX.6-SZ? | Datenpunkt Verwaltungsgebäude Stromzähler Datenpunkt**										1							1																										1	1		1		1			7.2) Trendlog
62	**=ISPXX-ISPX.6-SZ? | Datenpunkt Verwaltungsgebäude Stromzähler Datenpunkt**										1							1																										1	1		1		1			7.2) Trendlog
63	**=ISPXX-ISPX.6-SZ? | Datenpunkt Verwaltungsgebäude Stromzähler Datenpunkt**										1							1																										1	1		1		1			7.2) Trendlog
64	**=ISPXX-ISPX.6-SZ? | Datenpunkt Verwaltungsgebäude Stromzähler Datenpunkt**										1							1																										1	1		1		1			7.2) Trendlog
65	**=ISPXX-ISPX.6-SZ? | Datenpunkt Verwaltungsgebäude Stromzähler Datenpunkt**										1							1																										1	1		1		1			7.2) Trendlog
66	**=ISPXX-ISPX.6-SZ? | Datenpunkt Verwaltungsgebäude Stromzähler Datenpunkt**										1							1																										1	1		1		1			7.2) Trendlog
67	**=ISPXX-ISPX.6-SZ? | Datenpunkt Verwaltungsgebäude Stromzähler Datenpunkt**										1							1																										1	1		1		1			7.2) Trendlog
68	**=ISPXX-ISPX.6-SZ? | Datenpunkt Verwaltungsgebäude Stromzähler Datenpunkt**										1							1																										1	1		1		1			7.2) Trendlog
69	**=ISPXX-ISPX.6-SZ? | Datenpunkt Verwaltungsgebäude Stromzähler Datenpunkt**										1							1																										1	1		1		1			7.2) Trendlog
70	**=ISPXX-ISPX.6-SZ? | Datenpunkt Verwaltungsgebäude Stromzähler Datenpunkt**										1							1																										1	1		1		1			7.2) Trendlog
				12							58						12	58																										58	70	12	58		70	12		

	Revision	Datum	Name
1			
2			
3			

Ersteller:	M.Wieland
Datum:	11.03.2022
Geprüft:	
Datum:	

Ersteller:
RR-SOFTWARE
Johann-Grienwald-Str.7
94137 Bayerbach

Kunde:
KUNDE
Kunde Straße
Kunde Ort

Projekt / Objekt:
PROJEKT
Projekt Straße
Projekt Ort

Kommission: ---
Zeichnungsnummer: 2022_X
Vorabzug

=ISPXX
-ISPX.6
Verwaltungsgebäude

Building Automation

DIN EN ISO 16484 -3: 2005 -12

GA -Funktionsliste

1) Dauerbefehl: z.B. 0;UI=2 BA
Impulsbefehl: z.B. 0,UI=3 BA
Stellbefehl: z.B. Zu.0 -Auf=2 BA
Pulsweitenmod. z.B. 1 BA

2) aktiv oder passiv

3) nur gemeinsame, kommunikative Datepunkte von Fremdsystem für interoperable Funktionen

4) pro Eingangs -Benutzeradresse zum a) Zusammenfassen.
b) Verzögern und c) Unterdrücken von Meldungen

5) pro Ausgangs -Benutzeradresse

6) Stellausgabe: z.B. 3 -Punkt = 2x2-Punkt

7) pro Eingangs Benutzeradresse

8) z.B. Gerätestatus, Zeitschalttab, Sicherheitspkt, Regler, Datei (DIN EN ISO 16484-5)

9) Falls erforderlich sind bei gemeinsamen (shared) Datenpunkten die Funktionen im Client mit "A" und die im Server mit "B" zu kennzeichnen (siehe BIBBs).

ISPX.6

Verwaltungsgebäude

		Ein -/Ausgabefunktionen										Verarbeitungsfunktionen																																		Management-funktionen				Bedien -funktionen				Bemerkung
		Physikalisch					Gemeinsam					Überwachen						Steuern					Regeln								Rechnen/Optimieren																						
		Binäre Ausgabe Schalten/Stellen 1)	Analoge Ausgabe Stellen	Binäre Eingabe Melden	Binäre Eingabe Zählen	Analoge Eingabe Messen 2)	Binärer Ausgabewert, Schalten	Analoger Ausgabewert, Stellen/Sollwert	Binärer Eingabewert, Zustand	Zählwerteingabe	Analoger Eingabewert, Messen	Grenzwert fest	Grenzwert gleitend	Betriebsstunden-Erfassung	Ereigniszählung	Befehlsausführkontrolle	Meldungsbearbeitung 4)	Anlagensteuerung	Motorsteuerung	Umschaltung 5)	Folgesteuerung 5)	Sicherheits-/Frostschutzsteuerung	P-Regelung	PI-/PID-Regelung	Sollwertführung/-kennlinie	Stellausgabe stetig	Stellausgabe 2-Punkt 6)	Stellausgabe Pulsweitenmodulation	Begrenzung Sollwert/Stellgösse	Parameterumschaltung	h.x geführte Strategie 7)	Arithmetische Berechnung 7)	Ereignisabhängiges Schalten	Zeitabhängiges Schalten	Gleitendes Ein-/Ausschalten	Zyklisches Schalten	Nachtkühlbetrieb	Raumtemperaturbegrenzung	Energierückgewinnung 7)	Netzersatzbetrieb	Netzwiederkehrprogramm	Höchstlastbegrenzung	Tarifabhängiges Schalten	Ein-/Ausgabe Objekttyp 9)	Komplexer Objekttyp 8) 9)	Ereignis-Langzeitspeicherung	Historisierung in Datenbank	Grafik/Anlagenbild	Dynamische Einblendung	Ereignis-Anweisungstext	Nachricht an externe Stelle	
Datenpunkte		1					2					3						4					5								6													7				8				
Funktionstexte		1	2	3	4	5	1	2	3	4	5	1	2	3	4	5	6	1	2	3	4	5	1	2	3	4	5	6	7	8	1	2	3	4	5	6	7	8	9	10	11	12	13	1	2	3	4	1	2	3	4	
	Übertrag			12							58						12	58																										58	70	12	58		70	12		
71	**=ISPXX-ISPX.6-SZ? | Datenpunkt Verwaltungsgebäude Stromzähler Datenpunkt**										1							1																									1	1		1		1			7.2) Trendlog
72	**=ISPXX-ISPX.6-SZ? | Datenpunkt Verwaltungsgebäude Stromzähler Datenpunkt**										1							1																									1	1		1		1			7.2) Trendlog
73	**=ISPXX-ISPX.6-SZ? | Datenpunkt Verwaltungsgebäude Stromzähler Datenpunkt**										1							1																									1	1		1		1			7.2) Trendlog
74	**=ISPXX-ISPX.6-SZ? | Datenpunkt Verwaltungsgebäude Stromzähler Datenpunkt**										1							1																									1	1		1		1			7.2) Trendlog
75	**=ISPXX-ISPX.6-SZ? | Datenpunkt Verwaltungsgebäude Stromzähler Datenpunkt**										1							1																									1	1		1		1			7.2) Trendlog
76	**=ISPXX-ISPX.6-SZ? | Datenpunkt Verwaltungsgebäude Stromzähler Datenpunkt**										1							1																									1	1		1		1			7.2) Trendlog
77	**=ISPXX-ISPX.6-SZ? | Datenpunkt Verwaltungsgebäude Stromzähler Datenpunkt**										1							1																									1	1		1		1			7.2) Trendlog
78	**=ISPXX-ISPX.6-SZ? | Datenpunkt Verwaltungsgebäude Stromzähler Datenpunkt**										1							1																									1	1		1		1			7.2) Trendlog
79	**=ISPXX-ISPX.6-SZ? | Datenpunkt Verwaltungsgebäude Stromzähler Datenpunkt**										1							1																									1	1		1		1			7.2) Trendlog
80	**=ISPXX-ISPX.6-SZ? | Datenpunkt Verwaltungsgebäude Stromzähler Datenpunkt**										1							1																									1	1		1		1			7.2) Trendlog
81	**=ISPXX-ISPX.6-SZ? | Datenpunkt Verwaltungsgebäude Stromzähler Datenpunkt**										1							1																									1	1		1		1			7.2) Trendlog
82	**=ISPXX-ISPX.6-SZ? | Datenpunkt Verwaltungsgebäude Stromzähler Datenpunkt**										1							1																									1	1		1		1			7.2) Trendlog
83	**=ISPXX-ISPX.6-SZ? | Datenpunkt Verwaltungsgebäude Stromzähler Datenpunkt**										1							1																									1	1		1		1			7.2) Trendlog
84	**=ISPXX-ISPX.6-SZ? | Datenpunkt Verwaltungsgebäude Stromzähler Datenpunkt**										1							1																									1	1		1		1			7.2) Trendlog
85	**=ISPXX-ISPX.6-SZ? | Datenpunkt Verwaltungsgebäude Stromzähler Datenpunkt**										1							1																									1	1		1		1			7.2) Trendlog
86	**=ISPXX-ISPX.6-SZ? | Datenpunkt Verwaltungsgebäude Stromzähler Datenpunkt**										1							1																									1	1		1		1			7.2) Trendlog
87	**=ISPXX-ISPX.6-SZ? | Datenpunkt Verwaltungsgebäude Stromzähler Datenpunkt**										1							1																									1	1		1		1			7.2) Trendlog
88	**=ISPXX-ISPX.6-SZ? | Datenpunkt Verwaltungsgebäude Stromzähler Datenpunkt**										1							1																									1	1		1		1			7.2) Trendlog
89	**=ISPXX-ISPX.6-SZ? | Datenpunkt Verwaltungsgebäude Stromzähler Datenpunkt**										1							1																									1	1		1		1			7.2) Trendlog
90	**=ISPXX-ISPX.6-SZ? | Datenpunkt Verwaltungsgebäude Stromzähler Datenpunkt**										1							1																									1	1		1		1			7.2) Trendlog
91	**=ISPXX-ISPX.6-SZ? | Datenpunkt Verwaltungsgebäude Stromzähler Datenpunkt**										1							1																									1	1		1		1			7.2) Trendlog
92	**=ISPXX-ISPX.6-SZ? | Datenpunkt Verwaltungsgebäude Stromzähler Datenpunkt**										1							1																									1	1		1		1			7.2) Trendlog
93	**=ISPXX-ISPX.6-SZ? | Datenpunkt Verwaltungsgebäude Stromzähler Datenpunkt**										1							1																									1	1		1		1			7.2) Trendlog
				12							81						12	81																										81	93	12	81		93	12		

	Revision	Datum	Name
1			
2			
3			

Ersteller:	M.Wieland
Datum:	11.03.2022
Geprüft:	
Datum:	

Ersteller:
RR-SOFTWARE
Johann-Grienwald-Str.7
94137 Bayerbach

Kunde:
KUNDE
Kunde Straße
Kunde Ort

Projekt / Objekt:
PROJEKT
Projekt Straße
Projekt Ort

Kommission: ---
Zeichnungsnummer: 2022_X
Vorabzug

=ISPXX
-ISPX.6
Verwaltungsgebäude

Building Automation

DIN EN ISO 16484 -3: 2005 -12

GA -Funktionsliste

1) Dauerbefehl: z.B. 0;UI=2 BA
Impulsbefehl: z.B. 0,UI=3 BA
Stellbefehl: z.B. Zu.0 -Auf=2 BA
Pulsweitenmod. z.B. 1 BA

2) aktiv oder passiv

3) nur gemeinsame, kommunikative Datepunkte von Fremdsystem für interoperable Funktionen

4) pro Eingangs -Benutzeradresse zum a) Zusammenfassen.
b) Verzögern und c) Unterdrücken von Meldungen

5) pro Ausgangs -Benutzeradresse

6) Stellausgabe: z.B. 3 -Punkt = 2x2-Punkt

7) pro Eingangs Benutzeradresse

8) z.B. Gerätestatus, Zeitschalttab, Sicherheitspkt, Regler, Datei (DIN EN ISO 16484-5)

9) Falls erforderlich sind bei gemeinsamen (shared) Datenpunkten die Funktionen im Client mit "A" und die im Server mit "B" zu kennzeichnen (siehe BIBBs).

ISPX.6

Verwaltungsgebäude

		Ein -/Ausgabefunktionen										Verarbeitungsfunktionen																																		Management-funktionen				Bedien -funktionen				Bemerkung
		Physikalisch					Gemeinsam					Überwachen						Steuern					Regeln								Rechnen/Optimieren																							
		Binäre Ausgabe Schalten/Stellen 1)	Analoge Ausgabe Stellen	Binäre Eingabe Melden	Binäre Eingabe Zählen	Analoge Eingabe Messen 2)	Binärer Ausgabewert, Schalten	Analoger Ausgabewert, Stellen/Sollwert	Binärer Eingabewert, Zustand	Zählwerteingabe	Analoger Eingabewert, Messen	Grenzwert fest	Grenzwert gleitend	Betriebsstunden-Erfassung	Ereigniszählung	Befehlsausführkontrolle	Meldungsbearbeitung 4)	Anlagensteuerung	Motorsteuerung	Umschaltung 5)	Folgesteuerung 5)	Sicherheits-/Frostschutzsteuerung	P-Regelung	PI-/PID-Regelung	Sollwertführung/-kennlinie	Stellausgabe stetig	Stellausgabe 2-Punkt 6)	Stellausgabe Pulsweitenmodulation	Begrenzung Sollwert/Stellgösse	Parameterumschaltung	h.x geführte Strategie 7)	Arithmetische Berechnung 7)	Ereignisabhängiges Schalten	Zeitabhängiges Schalten	Gleitendes Ein-/Ausschalten	Zyklisches Schalten	Nachtkühlbetrieb	Raumtemperaturbegrenzung	Energierückgewinnung 7)	Netzersatzbetrieb	Netzwiederkehrprogramm	Höchstlastbegrenzung	Tarifabhängiges Schalten	Ein-/Ausgabe Objekttyp 9)	Komplexer Objekttyp 8) 9)	Ereignis-Langzeitspeicherung	Historisierung in Datenbank	Grafik/Anlagenbild	Dynamische Einblendung	Ereignis-Anweisungstext	Nachricht an externe Stelle	
Datenpunkte		1					2					3						4					5								6														7				8				
Funktionstexte		1	2	3	4	5	1	2	3	4	5	1	2	3	4	5	6	1	2	3	4	5	1	2	3	4	5	6	7	8	1	2	3	4	5	6	7	8	9	10	11	12	13	1	2	3	4	1	2	3	4	
	Übertrag			12							81						12	81																										81	93	12	81		93	12		
94	**=ISPXX-ISPX.6-SZ? | Datenpunkt Verwaltungsgebäude Stromzähler Datenpunkt**										1							1																										1	1		1		1			7.2) Trendlog
95	**=ISPXX-ISPX.6-SZ? | Datenpunkt Verwaltungsgebäude Stromzähler Datenpunkt**										1							1																										1	1		1		1			7.2) Trendlog
96	**=ISPXX-ISPX.6-SZ? | Datenpunkt Verwaltungsgebäude Stromzähler Datenpunkt**										1							1																										1	1		1		1			7.2) Trendlog
97	**=ISPXX-ISPX.6-SZ? | Datenpunkt Verwaltungsgebäude Stromzähler Datenpunkt**										1							1																										1	1		1		1			7.2) Trendlog
98	**=ISPXX-ISPX.6-SZ? | Datenpunkt Verwaltungsgebäude Stromzähler Datenpunkt**										1							1																										1	1		1		1			7.2) Trendlog
99	**=ISPXX-ISPX.6-SZ? | Datenpunkt Verwaltungsgebäude Stromzähler Datenpunkt**										1							1																										1	1		1		1			7.2) Trendlog
100	**=ISPXX-ISPX.6-SZ? | Datenpunkt Verwaltungsgebäude Stromzähler Datenpunkt**										1							1																										1	1		1		1			7.2) Trendlog
101	**=ISPXX-ISPX.6-SZ? | Datenpunkt Verwaltungsgebäude Stromzähler Datenpunkt**										1							1																										1	1		1		1			7.2) Trendlog
102	**=ISPXX-ISPX.6-SZ? | Datenpunkt Verwaltungsgebäude Stromzähler Datenpunkt**										1							1																										1	1		1		1			7.2) Trendlog
103	**=ISPXX-ISPX.6-SZ? | Datenpunkt Verwaltungsgebäude Stromzähler Datenpunkt**										1							1																										1	1		1		1			7.2) Trendlog
104	**=ISPXX-ISPX.6-SZ? | Datenpunkt Verwaltungsgebäude Stromzähler Datenpunkt**										1							1																										1	1		1		1			7.2) Trendlog
105	**=ISPXX-ISPX.6-SZ? | Datenpunkt Verwaltungsgebäude Stromzähler Datenpunkt**										1							1																										1	1		1		1			7.2) Trendlog
106	**=ISPXX-ISPX.6-SZ? | Datenpunkt Verwaltungsgebäude Stromzähler Datenpunkt**										1							1																										1	1		1		1			7.2) Trendlog
107	**=ISPXX-ISPX.6-SZ? | Datenpunkt Verwaltungsgebäude Stromzähler Datenpunkt**										1							1																										1	1		1		1			7.2) Trendlog
108	**=ISPXX-ISPX.6-SZ? | Datenpunkt Verwaltungsgebäude Stromzähler Datenpunkt**										1							1																										1	1		1		1			7.2) Trendlog
109	**=ISPXX-ISPX.6-SZ? | Datenpunkt Verwaltungsgebäude Stromzähler Datenpunkt**										1							1																										1	1		1		1			7.2) Trendlog
110	**=ISPXX-ISPX.6-SZ? | Datenpunkt Verwaltungsgebäude Stromzähler Datenpunkt**										1							1																										1	1		1		1			7.2) Trendlog
111	**=ISPXX-ISPX.6-SZ? | Datenpunkt Verwaltungsgebäude Stromzähler Datenpunkt**										1							1																										1	1		1		1			7.2) Trendlog
112	**=ISPXX-ISPX.6-SZ? | Datenpunkt Verwaltungsgebäude Stromzähler Datenpunkt**										1							1																										1	1		1		1			7.2) Trendlog
113	**=ISPXX-ISPX.6-SZ? | Datenpunkt Verwaltungsgebäude Stromzähler Datenpunkt**										1							1																										1	1		1		1			7.2) Trendlog
114	**=ISPXX-ISPX.6-SZ? | Datenpunkt Verwaltungsgebäude Stromzähler Datenpunkt**										1							1																										1	1		1		1			7.2) Trendlog
115	**=ISPXX-ISPX.6-SZ? | Datenpunkt Verwaltungsgebäude Stromzähler Datenpunkt**										1							1																										1	1		1		1			7.2) Trendlog
116	**=ISPXX-ISPX.6-SZ? | Datenpunkt Verwaltungsgebäude Stromzähler Datenpunkt**										1							1																										1	1		1		1			7.2) Trendlog
				12							104						12	104																										104	116	12	104		116	12		

ANMERKUNG
Definition der Funktionen gemäß
VDI 3814 Blatt 1 : 2005
(DIN EN ISO 16484 -3)
Kennzeichne projektspezifische Beschreibung nicht genormter Funktionen in der Bemerkungsspalte der Datenpunkt-Zeile z. B. mit
Zeile Nr., Abschnitt Nr., Spalte Nr.,
Beiblatt/Beschreibung Nr.

BIBBs =
BACnet Interoperability Building Blocks,

Building Automation

DIN EN ISO 16484 -3: 2005 -12

GA -Funktionsliste

1) Dauerbefehl: z.B. 0;UI=2 BA
Impulsbefehl: z.B. 0,UI=3 BA
Stellbefehl: z.B. Zu.0 -Auf=2 BA
Pulsweitenmod. z.B. 1 BA

2) aktiv oder passiv

3) nur gemeinsame, kommunikative Datepunkte von Fremdsystem für interoperable Funktionen

4) pro Eingangs -Benutzeradresse zum a) Zusammenfassen.
b) Verzögern und c) Unterdrücken von Meldungen

5) pro Ausgangs -Benutzeradresse

6) Stellausgabe: z.B. 3 -Punkt = 2x2-Punkt

7) pro Eingangs Benutzeradresse

8) z.B. Gerätestatus, Zeitschalttab, Sicherheitspkt, Regler, Datei (DIN EN ISO 16484-5)

9) Falls erforderlich sind bei gemeinsamen (shared) Datenpunkten die Funktionen im Client mit "A" und die im Server mit "B" zu kennzeichnen (siehe BIBBs).

ISPX.6

Verwaltungsgebäude

		Ein -/Ausgabefunktionen										Verarbeitungsfunktionen																																		Management-funktionen				Bedien -funktionen				Bemerkung
		Physikalisch					Gemeinsam					Überwachen						Steuern					Regeln								Rechnen/Optimieren																								
		Binäre Ausgabe Schalten/Stellen 1)	Analoge Ausgabe Stellen	Binäre Eingabe Melden	Binäre Eingabe Zählen	Analoge Eingabe Messen 2)	Binärer Ausgabewert, Schalten	Analoger Ausgabewert, Stellen/Sollwert	Binärer Eingabewert, Zustand	Zählwerteingabe	Analoger Eingabewert, Messen	Grenzwert fest	Grenzwert gleitend	Betriebsstunden-Erfassung	Ereigniszählung	Befehlsausführkontrolle	Meldungsbearbeitung 4)	Anlagensteuerung	Motorsteuerung	Umschaltung 5)	Folgesteuerung 5)	Sicherheits-/Frostschutzsteuerung	P-Regelung	PI-/PID-Regelung	Sollwertführung/-kennlinie	Stellausgabe stetig	Stellausgabe 2-Punkt 6)	Stellausgabe Pulswetenmodulation	Begrenzung Sollwert/Stellgösse	Parameterumschaltung	h.x geführte Strategie 7)	Arithmetische Berechnung 7)	Ereignisabhängiges Schalten	Zeitabhängiges Schalten	Gleitendes Ein-/Ausschalten	Zyklisches Schalten	Nachtkühlbetrieb	Raumtemperaturbegrenzung	Energierückgewinnung 7)	Netzersatzbetrieb	Netzwiederkehrprogramm	Höchstlastbegrenzung	Tarifabhängiges Schalten	Ein-/Ausgabe Objekttyp 9)	Komplexer Objekttyp 8) 9)	Ereignis-Langzeitspeicherung	Historisierung in Datenbank	Grafik/Anlagenbild	Dynamische Einblendung	Ereignis-Anweisungstext	Nachricht an externe Stelle	
Datenpunkte		1					2					3						4					5								6														7				8				
Funktionstexte		1	2	3	4	5	1	2	3	4	5	1	2	3	4	5	6	1	2	3	4	5	1	2	3	4	5	6	7	8	1	2	3	4	5	6	7	8	9	10	11	12	13	1	2	3	4	1	2	3	4	
	Übertrag			12							104						12	104																										104	116	12	104		116	12		
117	**=ISPXX-ISPX.6-SZ? | Datenpunkt Verwaltungsgebäude Stromzähler Datenpunkt**										1							1																										1	1		1		1			**7.2) Trendlog**
118	**=ISPXX-ISPX.6-SZ? | Datenpunkt Verwaltungsgebäude Stromzähler Datenpunkt**										1							1																										1	1		1		1			**7.2) Trendlog**
119	**=ISPXX-ISPX.6-SZ? | Datenpunkt Verwaltungsgebäude Stromzähler Datenpunkt**										1							1																										1	1		1		1			**7.2) Trendlog**
120	**=ISPXX-ISPX.6-SZ? | Datenpunkt Verwaltungsgebäude Stromzähler Datenpunkt**										1							1																										1	1		1		1			**7.2) Trendlog**
121	**=ISPXX-ISPX.6-SZ? | Datenpunkt Verwaltungsgebäude Stromzähler Datenpunkt**										1							1																										1	1		1		1			**7.2) Trendlog**
122	**=ISPXX-ISPX.6-SZ? | Datenpunkt Verwaltungsgebäude Stromzähler Datenpunkt**										1							1																										1	1		1		1			**7.2) Trendlog**
				12							110						12	110																										110	122	12	110		122	12		

1			
2			
3			
	Revision	Datum	Name

Ersteller:	M.Wieland
Datum:	11.03.2022
Geprüft:	
Datum:	

Ersteller:
RR-SOFTWARE
Johann-Grienwald-Str.7
94137 Bayerbach

Kunde:
KUNDE
Kunde Straße
Kunde Ort

Projekt / Objekt:
PROJEKT
Projekt Straße
Projekt Ort

Kommission: ---
Zeichnungsnummer: 2022_X
Vorabzug

=ISPXX
-ISPX.6
Verwaltungsgebäude

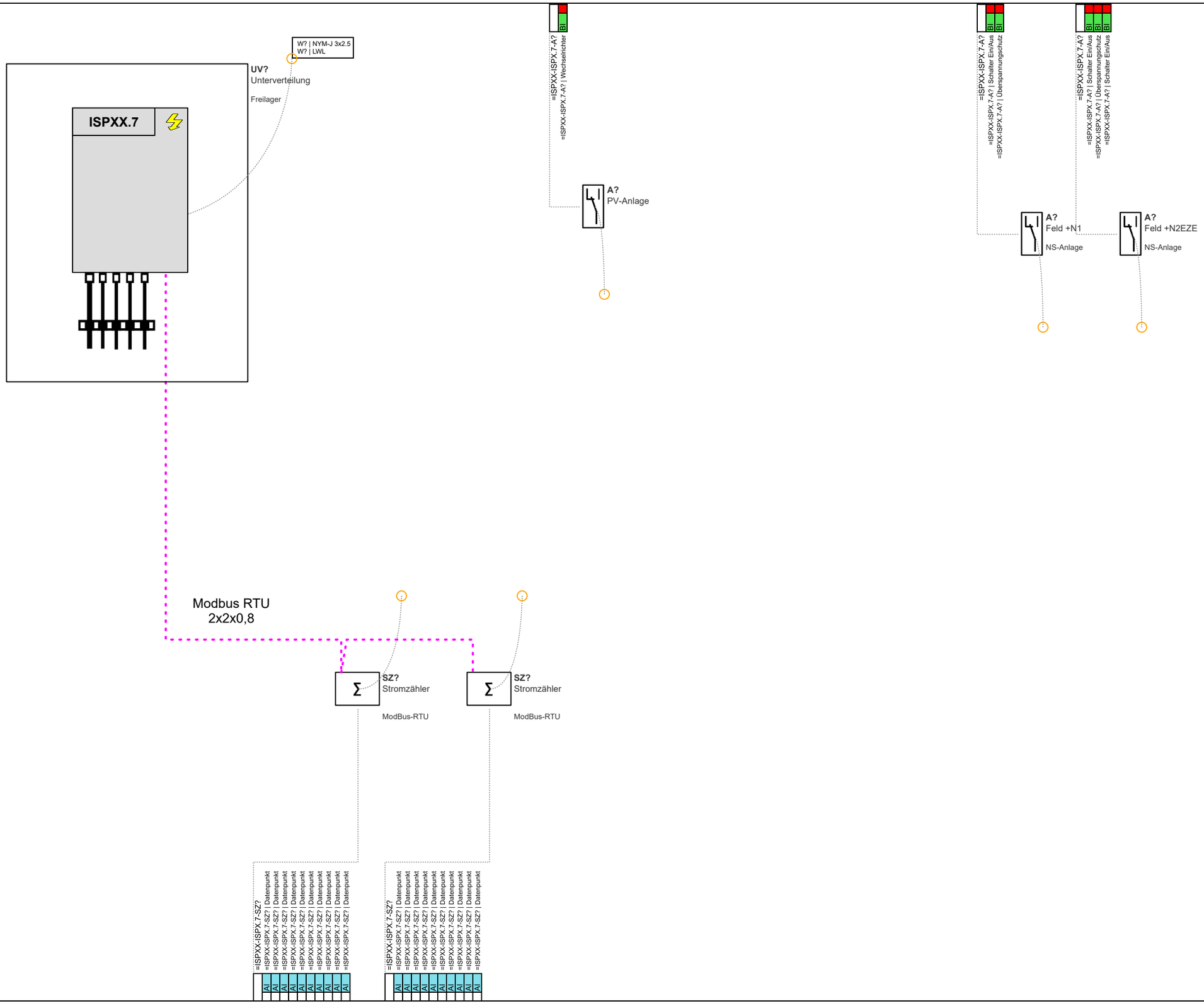

1			
2			
3			
	Revision	Datum	Name

Ersteller:	M.Wieland
Datum:	11.03.2022
Geprüft:	
Datum:	

Ersteller:
RR-SOFTWARE
Johann-Grienwald-Str.7
94137 Bayerbach

Kunde:
KUNDE
Kunde Straße
Kunde Ort

Projekt / Objekt:
PROJEKT
Projekt Straße
Projekt Ort

Kommission:

Zeichnungsnummer:
2022_X
Vorabzug

=ISPXX
-ISPX.7
Freilager

Seite: 121
Von: 125

Building Automation

DIN EN ISO 16484 -3: 2005 -12

GA -Funktionsliste

1) Dauerbefehl: z.B. 0;UI=2 BA
Impulsbefehl: z.B. 0,UI=3 BA
Stellbefehl: z.B. Zu.0 -Auf=2 BA
Pulsweitenmod. z.B. 1 BA

2) aktiv oder passiv

3) nur gemeinsame, kommunikative Datepunkte von Fremdsystem für interoperable Funktionen

4) pro Eingangs -Benutzeradresse zum a) Zusammenfassen.
b) Verzögern und c) Unterdrücken von Meldungen

5) pro Ausgangs -Benutzeradresse

6) Stellausgabe: z.B. 3 -Punkt = 2x2-Punkt

7) pro Eingangs Benutzeradresse

8) z.B. Gerätestatus, Zeitschalttab, Sicherheitspkt, Regler, Datei (DIN EN ISO 16484-5)

9) Falls erforderlich sind bei gemeinsamen (shared) Datenpunkten die Funktionen im Client mit "A" und die im Server mit "B" zu kennzeichnen (siehe BIBBs).

ISPX.7

Freilager

| | | Ein -/Ausgabefunktionen | | | | | | | | | | Verarbeitungsfunktionen | | | | | | | | | |

Building Automation

DIN EN ISO 16484 -3: 2005 -12

GA -Funktionsliste

1) Dauerbefehl: z.B. 0;UI=2 BA
Impulsbefehl: z.B. 0,UI=3 BA
Stellbefehl: z.B. Zu.0 -Auf=2 BA
Pulsweitenmod. z.B. 1 BA

2) aktiv oder passiv

3) nur gemeinsame, kommunikative Datepunkte von Fremdsystem für interoperable Funktionen

4) pro Eingangs -Benutzeradresse zum a) Zusammenfassen.
b) Verzögern und c) Unterdrücken von Meldungen

5) pro Ausgangs -Benutzeradresse

6) Stellausgabe: z.B. 3 -Punkt = 2x2-Punkt

7) pro Eingangs Benutzeradresse

8) z.B. Gerätestatus, Zeitschalttab, Sicherheitspkt, Regler, Datei (DIN EN ISO 16484-5)

9) Falls erforderlich sind bei gemeinsamen (shared) Datenpunkten die Funktionen im Client mit "A" und die im Server mit "B" zu kennzeichnen (siehe BIBBs).

ISPX.7

Freilager

		Ein -/Ausgabefunktionen										Verarbeitungsfunktionen																																								Management-funktionen				Bedien -funktionen				Bemerkung
		Physikalisch					Gemeinsam					Überwachen						Steuern					Regeln							Rechnen/Optimieren																														
		Binäre Ausgabe Schalten/Stellen 1)	Analoge Ausgabe Stellen	Binäre Eingabe Melden	Binäre Eingabe Zählen	Analoge Eingabe Messen 2)	Binärer Ausgabewert, Schalten	Analoger Ausgabewert, Stellen/Sollwert	Binärer Eingabewert, Zustand	Zählwerteingabe	Analoger Eingabewert, Messen	Grenzwert fest	Grenzwert gleitend	Betriebsstunden-Erfassung	Ereigniszählung	Befehlsausführkontrolle	Meldungsbearbeitung 4)	Anlagensteuerung	Motorsteuerung	Umschaltung 5)	Folgesteuerung 5)	Sicherheits-/Frostschutzsteuerung	P-Regelung	PI-/PID-Regelung	Sollwertführung/-kennlinie	Stellausgabe stetig	Stellausgabe 2-Punkt 6)	Stellausgabe Pulsweitenmodulation	Begrenzung Sollwert/Stellgösse	Parameterumschaltung	h.x geführte Strategie 7)	Arithmetische Berechnung 7)	Ereignisabhängiges Schalten	Zeitabhängiges Schalten	Gleitendes Ein-/Ausschalten	Zyklisches Schalten	Nachtkühlbetrieb	Raumtemperaturbegrenzung	Energierückgewinnung 7)	Netzersatzbetrieb	Netzwiederkehrprogramm	Höchstlastbegrenzung	Tarifabhängiges Schalten	Ein-/Ausgabe Objekttyp 9)	Komplexer Objekttyp 8) 9)	Ereignis-Langzeitspeicherung	Historisierung in Datenbank	Grafik/Anlagenbild	Dynamische Einblendung	Ereignis-Anweisungstext	Nachricht an externe Stelle	
Datenpunkte		1					2					3						4					5							6															7				8				
Funktionstexte		1	2	3	4	5	1	2	3	4	5	1	2	3	4	5	6	1	2	3	4	5	1	2	3	4	5	6	7	8	1	2	3	4	5	6	7	8	9	10	11	12	13	1	2	3	4	1	2	3	4	
	Übertrag			6							18						6	18																											18	24	6	18		24	6		
25	**=ISPXX-ISPX.7-SZ? | Datenpunkt Freilager Stromzähler Datenpunkt**										1							1																										1	1		1		1			**7.2) Trendlog**
26	**=ISPXX-ISPX.7-SZ? | Datenpunkt Freilager Stromzähler Datenpunkt**										1							1																										1	1		1		1			**7.2) Trendlog**
				6							20						6	20																											20	26	6	20		26	6		

ANMERKUNG
Definition der Funktionen gemäß
VDI 3814 Blatt 1 : 2005
(DIN EN ISO 16484 -3)
Kennzeichne projektspezifische Beschreibung nicht genormter Funktionen in der Bemerkungsspalte der Datenpunkt-Zeile z. B. mit
Zeile Nr., Abschnitt Nr., Spalte Nr.,
Beiblatt/Beschreibung Nr.

BIBBs =
BACnet Interoperability Building Blocks,

1			
2			
3			
	Revision	Datum	Name

Ersteller:	M.Wieland
Datum:	11.03.2022
Geprüft:	
Datum:	

Ersteller:
RR-SOFTWARE
Johann-Grienwald-Str.7
94137 Bayerbach

Kunde:
KUNDE
Kunde Straße
Kunde Ort

Projekt / Objekt:
PROJEKT
Projekt Straße
Projekt Ort

Kommission: ---
Zeichnungsnummer: 2022_X
Vorabzug

=ISPXX
-ISPX.7
Freilager

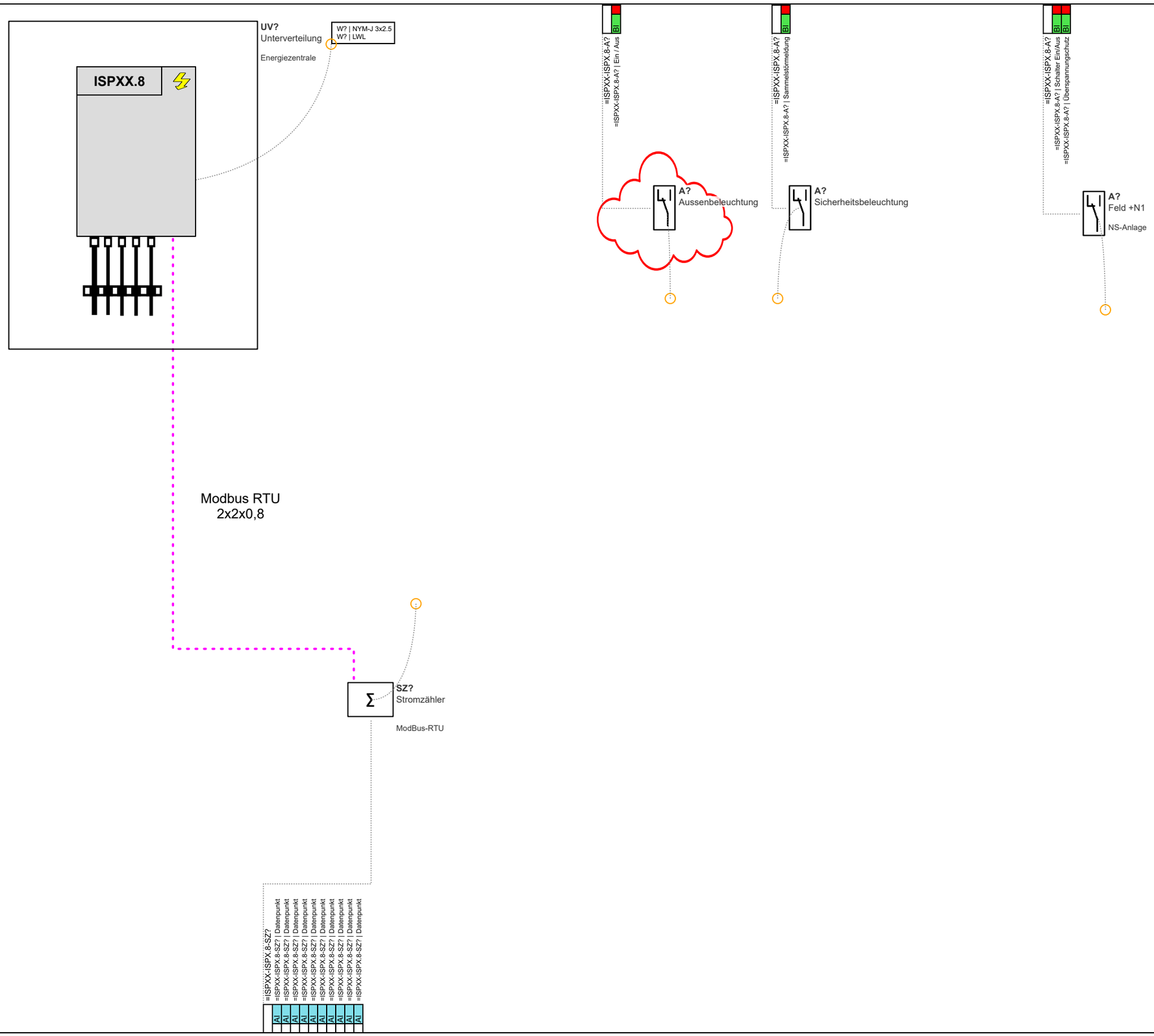

1			
2			
3			
	Revision	Datum	Name

Ersteller:	M.Wieland
Datum:	11.03.2022
Geprüft:	
Datum:	

Ersteller:
RR-SOFTWARE
Johann-Grienwald-Str.7
94137 Bayerbach

Kunde:
KUNDE
Kunde Straße
Kunde Ort

Projekt / Objekt:
PROJEKT
Projekt Straße
Projekt Ort

Kommission: ---
Zeichnungsnummer: 2022_X
Vorabzug

=ISPXX
-ISPX.8
Energiezentrale

Seite: 124
Von: 125

Building Automation

DIN EN ISO 16484 -3: 2005 -12

GA -Funktionsliste

1) Dauerbefehl: z.B. 0;UI=2 BA
Impulsbefehl: z.B. 0,UI=3 BA
Stellbefehl: z.B. Zu.0 -Auf=2 BA
Pulsweitenmod. z.B. 1 BA

2) aktiv oder passiv

3) nur gemeinsame, kommunikative Datepunkte von Fremdsystem für interoperable Funktionen

4) pro Eingangs -Benutzeradresse zum a) Zusammenfassen.
b) Verzögern und c) Unterdrücken von Meldungen

5) pro Ausgangs -Benutzeradresse

6) Stellausgabe: z.B. 3 -Punkt = 2x2-Punkt

7) pro Eingangs Benutzeradresse

8) z.B. Gerätestatus, Zeitschalttab, Sicherheitspkt, Regler, Datei (DIN EN ISO 16484-5)

9) Falls erforderlich sind bei gemeinsamen (shared) Datenpunkten die Funktionen im Client mit "A" und die im Server mit "B" zu kennzeichnen (siehe BIBBs).

ISPX.8

Energiezentrale

		Ein -/Ausgabefunktionen										Verarbeitungsfunktionen																																								Management funktionen				Bedien - funktionen				Bemerkung
		Physikalisch					Gemeinsam					Überwachen						Steuern					Regeln								Rechnen/Optimieren																													
		Binäre Ausgabe Schalten/Stellen 1)	Analoge Ausgabe Stellen	Binäre Eingabe Melden	Binäre Eingabe Zählen	Analoge Eingabe Messen 2)	Binärer Ausgabewert, Schalten	Analoger Ausgabewert, Stellen/Sollwert	Binärer Eingabewert, Zustand	Zählwerteingabe	Analoger Eingabewert, Messen	Grenzwert fest	Grenzwert gleitend	Betriebsstunden-Erfassung	Ereigniszählung	Befehlsausführkontrolle	Meldungsbearbeitung 4)	Anlagensteuerung	Motorsteuerung	Umschaltung 5)	Folgesteuerung 5)	Sicherheits-/Frostschutzsteuerung	P-Regelung	PI-/PID-Regelung	Sollwertführung/-kennlinie	Stellausgabe stetig	Stellausgabe 2-Punkt 6)	Stellausgabe Pulsweitenmodulation	Begrenzung Sollwert/Stellgösse	Parameterumschaltung	h,x geführte Strategie 7)	Arithmetische Berechnung 7)	Ereignisabhängiges Schalten	Zeitabhängiges Schalten	Gleitendes Ein-/Ausschalten	Zyklisches Schalten	Nachtkühlbetrieb	Raumtemperaturbegrenzung	Energierückgewinnung 7)	Netzersatzbetrieb	Netzwiederkehrprogramm	Höchstlastbegrenzung	Tarifabhängiges Schalten	Ein-/Ausgabe Objekttyp 9)	Komplexer Objekttyp 8) 9)	Ereignis-Langzeitspeicherung	Historisierung in Datenbank	Grafik/Anlagenbild	Dynamische Einblendung	Ereignis-Anweisungstext	Nachricht an externe Stelle	
Datenpunkte		1					2					3						4					5								6															7				8				
Funktionstexte		1	2	3	4	5	1	2	3	4	5	1	2	3	4	5	6	1	2	3	4	5	1	2	3	4	5	6	7	8	1	2	3	4	5	6	7	8	9	10	11	12	13	1	2	3	4	1	2	3	4	
1	**=ISPXX-ISPX.8-A? | Ein / Aus** **Energiezentrale Aussenbeleuchtung Ein / Aus**			1													1																													1	1			1	1			**7.2) Event Log**
2	**=ISPXX-ISPX.8-A? | Sammelstörmeldung** **Energiezentrale Sicherheitsbeleuchtung Sammelstörmeldung**			1													1																													1	1			1	1			**7.2) Event Log**
3	**=ISPXX-ISPX.8-A? | Schalter Ein/Aus** **Energiezentrale Feld +N1 Schalter Ein/Aus**			1													1																													1	1			1	1			**7.2) Event Log**
4	**=ISPXX-ISPX.8-A? | Überspannungschutz** **Energiezentrale Feld +N1 Überspannungschutz**			1													1																													1	1			1	1			**7.2) Event Log**
5	**=ISPXX-ISPX.8-SZ? | Datenpunkt** **Energiezentrale Stromzähler Datenpunkt**										1							1																											1	1		1		1			**7.2) Trendlog**
6	**=ISPXX-ISPX.8-SZ? | Datenpunkt** **Energiezentrale Stromzähler Datenpunkt**										1							1																											1	1		1		1			**7.2) Trendlog**
7	**=ISPXX-ISPX.8-SZ? | Datenpunkt** **Energiezentrale Stromzähler Datenpunkt**										1							1																											1	1		1		1			**7.2) Trendlog**
8	**=ISPXX-ISPX.8-SZ? | Datenpunkt** **Energiezentrale Stromzähler Datenpunkt**										1							1																											1	1		1		1			**7.2) Trendlog**
9	**=ISPXX-ISPX.8-SZ? | Datenpunkt** **Energiezentrale Stromzähler Datenpunkt**										1							1																											1	1		1		1			**7.2) Trendlog**
10	**=ISPXX-ISPX.8-SZ? | Datenpunkt** **Energiezentrale Stromzähler Datenpunkt**										1							1																											1	1		1		1			**7.2) Trendlog**
11	**=ISPXX-ISPX.8-SZ? | Datenpunkt** **Energiezentrale Stromzähler Datenpunkt**										1							1																											1	1		1		1			**7.2) Trendlog**
12	**=ISPXX-ISPX.8-SZ? | Datenpunkt** **Energiezentrale Stromzähler Datenpunkt**										1							1																											1	1		1		1			**7.2) Trendlog**
13	**=ISPXX-ISPX.8-SZ? | Datenpunkt** **Energiezentrale Stromzähler Datenpunkt**										1							1																											1	1		1		1			**7.2) Trendlog**
14	**=ISPXX-ISPX.8-SZ? | Datenpunkt** **Energiezentrale Stromzähler Datenpunkt**										1							1																											1	1		1		1			**7.2) Trendlog**
				4							10						4	10																											10	14	4	10		14	4		

ANMERKUNG
Definition der Funktionen gemäß
VDI 3814 Blatt 1 : 2005
(DIN EN ISO 16484 -3)
Kennzeichne projektspezifische Beschreibung nicht genormter Funktionen in der Bemerkungsspalte der Datenpunkt-Zeile z. B. mit
Zeile Nr., Abschnitt Nr., Spalte Nr.,
Beiblatt/Beschreibung Nr.

BIBBs =
BACnet Interoperability Building Blocks,

1			
2			
3			
	Revision	Datum	Name

Ersteller:	M.Wieland
Datum:	11.03.2022
Geprüft:	
Datum:	

Ersteller:
RR-SOFTWARE
Johann-Grienwald-Str.7
94137 Bayerbach

Kunde:
KUNDE
Kunde Straße
Kunde Ort

Projekt / Objekt:
PROJEKT
Projekt Straße
Projekt Ort

Kommission: ---
Zeichnungsnummer: 2022_X
Vorabzug

=ISPXX
-ISPX.8
Energiezentrale