Vorabzug

Projekt:

PROJEKT
Projekt Straße
Projekt Ort

Kunde:

KUNDE
Kunde Straße
Kunde Ort

Ersteller:

RR-SOFTWARE
Johann-Grienwald-Str.7
94137 Bayerbach

Versionen:
Ver. 1.0

Ver. 1.1

Kommission:

Zeichnungsnummer:
2022_X

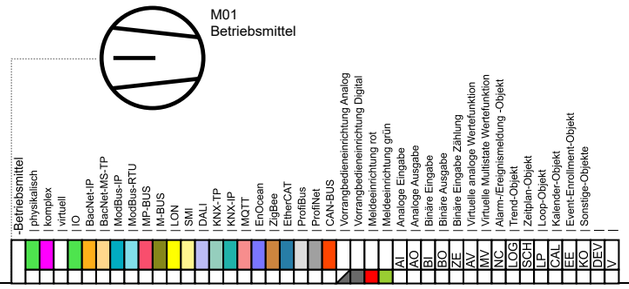

1	REV1	11.03.22	MW
2			
3			
	Revision	Datum	Name

Ersteller:	M.Wieland
Datum:	11.03.2022
Geprüft:	
Datum:	

Ersteller:
RR-SOFTWARE
Johann-Grienwald-Str.7
94137 Bayerbach

Kunde:
KUNDE
Kunde Straße
Kunde Ort

Projekt / Objekt:
PROJEKT
Projekt Straße
Projekt Ort

Kommission:

Zeichnungsnummer:
2022_X

Vorabzug

=
-

Seite: 1
Von: 47

Inhaltsverzeichnis

Deckblatt		=-	1
Inhaltsverzeichnis		=-	2
Inhaltsverzeichnis		=-	3
Netzwerkübersicht		=-	4
Funktionsliste	Funktionsliste +	=-	5
Deckblatt		=ISP1-	6
Inhaltsverzeichnis		=ISP1-	7
SSK	Schaltschrank	=ISP1-SSK	8
SSK	Schaltschrank	=ISP1-SSK	9
WVN	Wärmeversorgungsnetz	=ISP1-WVN	10
Deckblatt		=ISP1-	11
Deckblatt		=ISP02-	12
Inhaltsverzeichnis		=ISP02-	13
SSK	Schaltschrank	=ISP02-SSK	14
SSK	Schaltschrank	=ISP02-SSK	15
HKV	Heizkreisverteiler	=ISP02-	16
Deckblatt		=ISP03-	17
Inhaltsverzeichnis		=ISP03-	18
SSK	Schaltschrank	=ISP03-SSK	19
SSK	Schaltschrank	=ISP03-SSK	20
HKV	Heizkreisverteiler	=ISP03-	21
Deckblatt		=ISP04-	22
Inhaltsverzeichnis		=ISP04-	23
SSK	Schaltschrank	=ISP04-SSK	24
SSK	Schaltschrank	=ISP04-SSK	25
SSK	Schaltschrank	=ISP04-SSK	26
HKV	Heizkreisverteiler	=ISP04-	27
HKV	Heizkreisverteiler	=ISP04-	28
RLT1	Lüftung Büro	=ISP04-RLT1	29
RLT2	Lüftung Küche	=ISP04-RLT2	30
Deckblatt		=ISP05-	31
Inhaltsverzeichnis		=ISP05-	32
SSK	Schaltschrank	=ISP05-SSK	33
SSK	Schaltschrank	=ISP05-SSK	34
HKV	Heizkreisverteiler	=ISP05-	35
HKV	Heizkreisverteiler	=ISP05-	36
RLT1	Lüftung Büro	=ISP05-RLT1	37
Deckblatt		=ISPXX-	38

Inhaltsverzeichnis

Inhaltsverzeichnis		=ISPXX-	**39**
ISPX.1	Trafostation 1	=ISPXX-ISPX.1	**40**
ISPX.2	Trafostation 2	=ISPXX-ISPX.2	**41**
ISPX.3	Trafostation 3	=ISPXX-ISPX.3	**42**
ISPX.4	Bremsenprüfstand	=ISPXX-ISPX.4	**43**
ISPX.5	Werkhalle	=ISPXX-ISPX.5	**44**
ISPX.6	Verwaltungsgebäude	=ISPXX-ISPX.6	**45**
ISPX.7	Freilager	=ISPXX-ISPX.7	**46**
ISPX.8	Energiezentrale	=ISPXX-ISPX.8	**47**

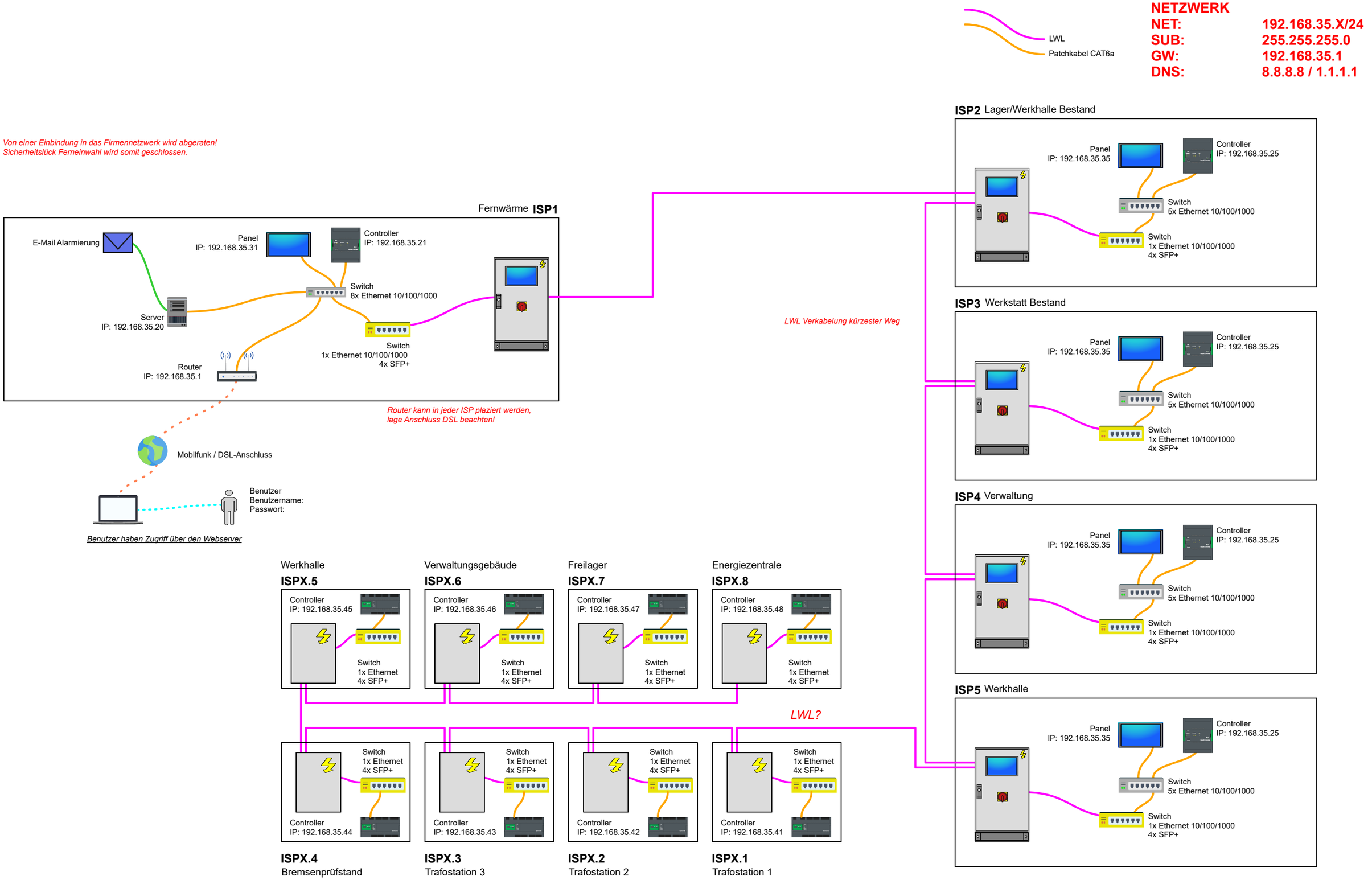

1	REV1	11.03.22	MW
2			
3			
	Revision	Datum	Name

Ersteller:	M.Wieland
Datum:	11.03.2022
Geprüft:	
Datum:	

Ersteller:
RR-SOFTWARE
Johann-Grienwald-Str.7
94137 Bayerbach

Kunde:
KUNDE
Kunde Straße
Kunde Ort

Projekt / Objekt:
PROJEKT
Projekt Straße
Projekt Ort

Kommission:

Zeichnungsnummer:
2022_X
Vorabzug

=
-

Seite: 4
Von: 47

Building Automation

DIN EN ISO 16484 -3: 2005 -12

GA -Funktionsliste

1) Dauerbefehl: z.B. 0;UI=2 BA
Impulsbefehl: z.B. 0,UI=3 BA
Stellbefehl: z.B. Zu.0 -Auf=2 BA
Pulsweitenmod. z.B. 1 BA

2) aktiv oder passiv

3) nur gemeinsame, kommunikative Datepunkte von Fremdsystem für interoperable Funktionen

4) pro Eingangs -Benutzeradresse zum a) Zusammenfassen.
b) Verzögern und c) Unterdrücken von Meldungen

5) pro Ausgangs -Benutzeradresse

6) Stellausgabe: z.B. 3 -Punkt = 2x2-Punkt

7) pro Eingangs Benutzeradresse

8) z.B. Gerätestatus, Zeitschalttab, Sicherheitspkt, Regler, Datei (DIN EN ISO 16484-5)

9) Falls erforderlich sind bei gemeinsamen (shared) Datenpunkten die Funktionen im Client mit "A" und die im Server mit "B" zu kennzeichnen (siehe BIBBs).

		Ein -/Ausgabefunktionen										Verarbeitungsfunktionen																																								Management-funktionen				Bedien-funktionen				Bemerkung
		Physikalisch					Gemeinsam					Überwachen						Steuern					Regeln								Rechnen/Optimieren																														
		Binäre Ausgabe Schalten/Stellen 1)	Analoge Ausgabe Stellen	Binäre Eingabe Melden	Binäre Eingabe Zählen	Analoge Eingabe Messen 2)	Binärer Ausgabewert, Schalten	Analoger Ausgabewert, Stellen/Sollwert	Binärer Eingabewert, Zustand	Zählwerteingabe	Analoger Eingabewert, Messen	Grenzwert fest	Grenzwert gleitend	Betriebsstunden-Erfassung	Ereigniszählung	Befehlsausführkontrolle	Meldungsbearbeitung 4)	Anlagensteuerung	Motorsteuerung	Umschaltung 5)	Folgesteuerung 5)	Sicherheits-/Frostschutzsteuerung	P-Regelung	PI-/PID-Regelung	Sollwertführung/-kennlinie	Stellausgabe stetig	Stellausgabe 2-Punkt 6)	Stellausgabe Pulsweitenmodulation	Begrenzung Sollwert/Stellgösse	Parameterumschaltung	h,x geführte Strategie 7)	Arithmetische Berechnung 7)	Ereignisabhängiges Schalten	Zeitabhängiges Schalten	Gleitendes Ein-/Ausschalten	Zyklisches Schalten	Nachtkühlbetrieb	Raumtemperaturbegrenzung	Energierückgewinnung 7)	Netzersatzbetrieb	Netzwiederkehrprogramm	Höchstlastbegrenzung	Tarifabhängiges Schalten	Ein-/Ausgabe Objekttyp 9)	Komplexer Objekttyp 8) 9)	Ereignis-Langzeitspeicherung	Historisierung in Datenbank	Grafik/Anlagenbild	Dynamische Einblendung	Ereignis-Anweisungstext	Nachricht an externe Stelle	
Datenpunkte		1					2					3						4					5								6															7				8				
Funktionstexte		1	2	3	4	5	1	2	3	4	5	1	2	3	4	5	6	1	2	3	4	5	1	2	3	4	5	6	7	8	1	2	3	4	5	6	7	8	9	10	11	12	13	1	2	3	4	1	2	3	4	
1	**=ISP02 Lager/Werkhalle**	7	5	28		18					3	2		4			23	4	3		1	2													6					1				39	47	23	26		64	23		
2	**=ISP03 Werkstatt**	7	5	28		18					3	2		4			23	4	3		1	2													6					1				39	47	23	26		64	23		
3	**=ISP04 Verwaltung**	28	22	91		62					8	2		11			67	9	24		1	16				2									22					1				156	136	47	66		221	67		
4	**=ISP05 Werkhalle**	19	17	64		52					9	2		11			48	10	17		1	9				1									21					1				123	110	38	58		171	48		
5	**=ISP1 Fernwärme**	5	3	24		9					11	2		3			21	12	2		1	2													3					1				30	45	21	27		54	21		
6	**=ISPXX**			103							470						103	470																										470	573	103	470		573	103		
		66	52	338		159					504	10		33			285	509	49		5	31				3									58					5				857	958	255	673		1147	285		

ANMERKUNG
Definition der Funktionen gemäß
VDI 3814 Blatt 1 : 2005
(DIN EN ISO 16484 -3)
Kennzeichne projektspezifische Beschreibung nicht genormter Funktionen in der Bemerkungsspalte der Datenpunkt-Zeile z. B. mit
Zeile Nr., Abschnitt Nr., Spalte Nr.,
Beiblatt/Beschreibung Nr.

BIBBs =
BACnet Interoperability Building Blocks,

1	REV1	11.03.22	MW
2			
3			
	Revision	Datum	Name

Ersteller:	M.Wieland
Datum:	11.03.2022
Geprüft:	
Datum:	

Ersteller:
RR-SOFTWARE
Johann-Grienwald-Str.7
94137 Bayerbach

Kunde:
KUNDE
Kunde Straße
Kunde Ort

Projekt / Objekt:
PROJEKT
Projekt Straße
Projekt Ort

Kommission: ---
Zeichnungsnummer: 2022_X
Vorabzug

=
-

Seite: 5
Von: 47

Vorabzug

Projekt:

PROJEKT
Projekt Straße
Projekt Ort

Kunde:

KUNDE
Kunde Straße
Kunde Ort

Ersteller:

RR-SOFTWARE
Johann-Grienwald-Str.7
94137 Bayerbach

Versionen:

Ver. 1.0

Ver. 1.1

Kommission:

Zeichnungsnummer:

2022_X

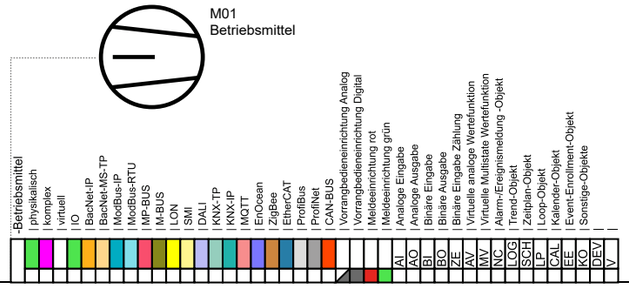

1	REV1	11.03.22	MW
2			
3			
	Revision	Datum	Name

Ersteller:	M.Wieland
Datum:	11.03.2022
Geprüft:	
Datum:	

Ersteller:
RR-SOFTWARE
Johann-Grienwald-Str.7
94137 Bayerbach

Kunde:
KUNDE
Kunde Straße
Kunde Ort

Projekt / Objekt:
PROJEKT
Projekt Straße
Projekt Ort

Kommission:

Zeichnungsnummer:
2022_X
Vorabzug

=ISP1
-
Fernwärme

Seite: 6
Von: 47

Inhaltsverzeichnis

Deckblatt		=ISP1-	**5**
Inhaltsverzeichnis		=ISP1-	**6**
SSK	Schaltschrank	=ISP1-SSK	**7**
SSK	Schaltschrank	=ISP1-SSK	**8**
WVN	Wärmeversorgungsnetz	=ISP1-WVN	**9**
Deckblatt		=ISP1-	**10**

=ISP1-SSK-B01 | Temperatur
=ISP1-SSK-B01
AI

B01
Aussenfühler
norden

1000x1000x400

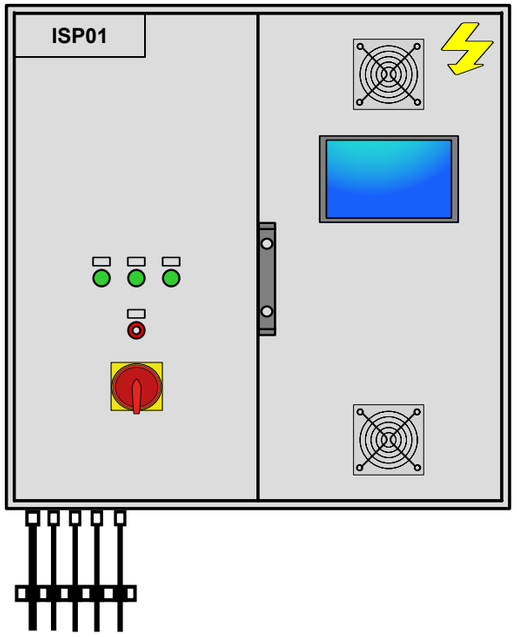

- Beleuchtung (FI)
- Überspannungsschutzeinrichtung
- Schaltschrankbelüftung aktiv (Lüfter)
- Phasenüberwachung
- 2x Steckdose (FI)
- Sammelstörung
- Entriegelung
- Xoro 15" Bediengerät

BxHxT: 1000x1000x400mm
Sockel: mm

=ISP1-SSK
=ISP1-SSK | Entriegelung BI
=ISP1-SSK | Entriegelung BO
=ISP1-SSK | Sammelstörmeldung BO
=ISP1-SSK | Phasenüberwachung BI
=ISP1-SSK | Überspannungschutz BI
=ISP1-SSK | Sicherung 24V AC BI
=ISP1-SSK | Sicherung 24V DC BI
=ISP1-SSK | Sicherung 230V BI
=ISP1-SSK | USV Störung BI
=ISP1-SSK | USV Betrieb BI

1	REV1	11.03.22	MW
2			
3			
	Revision	Datum	Name

Ersteller:	M.Wieland
Datum:	11.03.2022
Geprüft:	
Datum:	

Ersteller:
RR-SOFTWARE
Johann-Grienwald-Str.7
94137 Bayerbach

Kunde:
KUNDE
Kunde Straße
Kunde Ort

Projekt / Objekt:
PROJEKT
Projekt Straße
Projekt Ort

Kommission:

Zeichnungsnummer:
2022_X
Vorabzug

=ISP1
-SSK
Fernwärme
Schaltschrank

Seite: **8**
Von: **47**

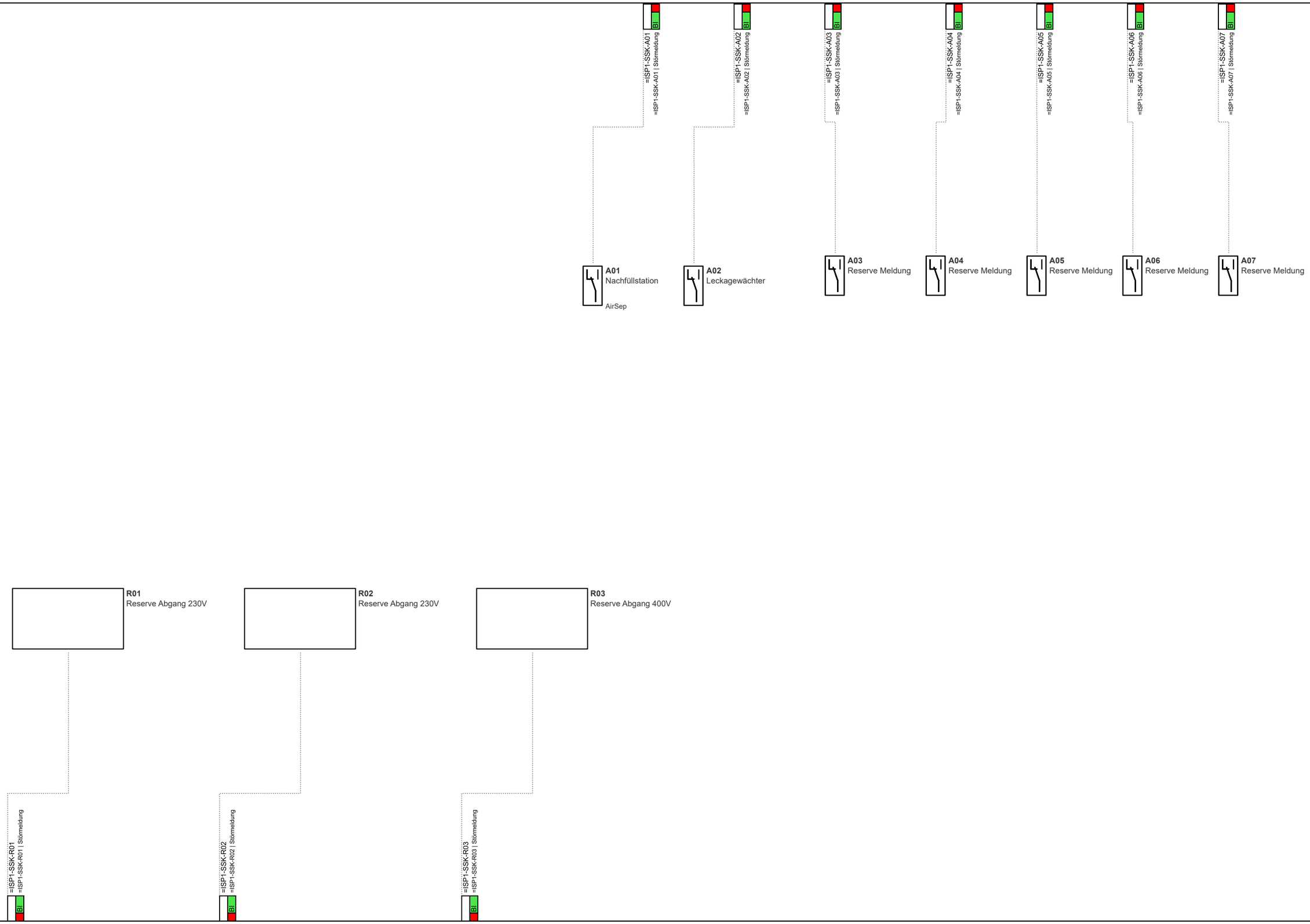

1	REV1	11.03.22	MW
2			
3			
	Revision	Datum	Name

Ersteller:	M.Wieland
Datum:	11.03.2022
Geprüft:	
Datum:	

Ersteller:
RR-SOFTWARE
Johann-Grienwald-Str.7
94137 Bayerbach

Kunde:
KUNDE
Kunde Straße
Kunde Ort

Projekt / Objekt:
PROJEKT
Projekt Straße
Projekt Ort

Kommission:

Zeichnungsnummer:
2022_X
Vorabzug

=ISP1
-SSK
Fernwärme
Schaltschrank

Seite: 9
Von: 47

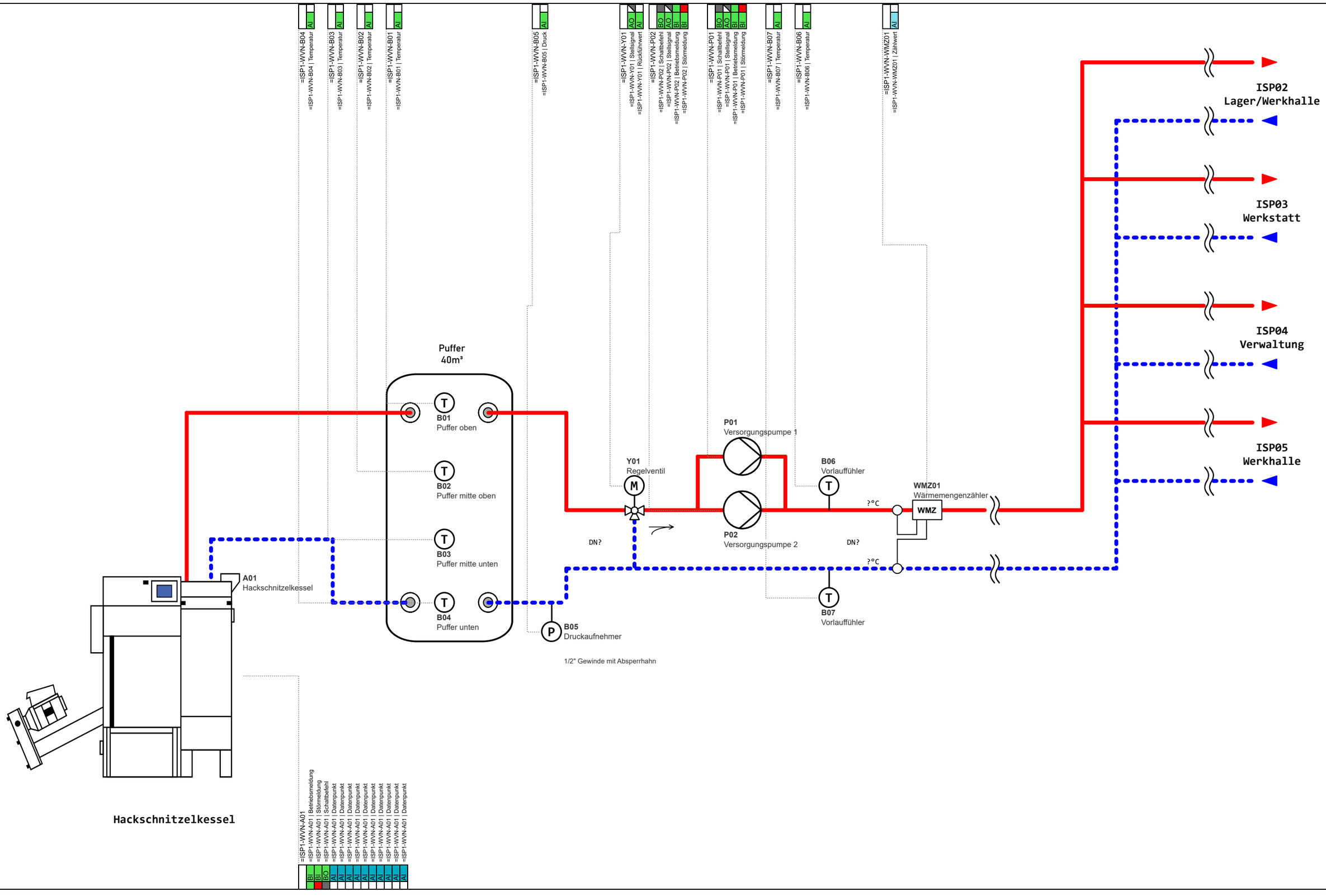

1	REV1	11.03.22	MW
2			
3			
	Revision	Datum	Name

Ersteller:	M.Wieland
Datum:	11.03.2022
Geprüft:	
Datum:	

Ersteller:
RR-SOFTWARE
Johann-Grienwald-Str.7
94137 Bayerbach

Kunde:
KUNDE
Kunde Straße
Kunde Ort

Projekt / Objekt:
PROJEKT
Projekt Straße
Projekt Ort

Kommission:

Zeichnungsnummer:
2022_X
Vorabzug

=ISP1
-WVN
Fernwärme
Wärmeversorgungsnetz

Seite: 10
Von: 47

Vorabzug

Projekt:

PROJEKT
Projekt Straße
Projekt Ort

Kunde:

KUNDE
Kunde Straße
Kunde Ort

Ersteller:

RR-SOFTWARE
Johann-Grienwald-Str.7
94137 Bayerbach

Versionen:

Ver. 1.0

Ver. 1.1

Kommission:

Zeichnungsnummer:

2022_X

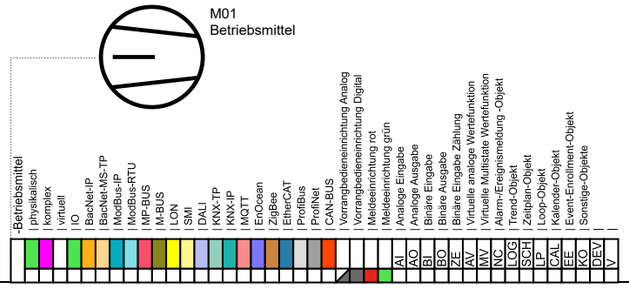

1	REV1	11.03.22	MW
2			
3			
	Revision	Datum	Name

Ersteller:	M.Wieland
Datum:	11.03.2022
Geprüft:	
Datum:	

Ersteller:
RR-SOFTWARE
Johann-Grienwald-Str.7
94137 Bayerbach

Kunde:
KUNDE
Kunde Straße
Kunde Ort

Projekt / Objekt:
PROJEKT
Projekt Straße
Projekt Ort

Kommission:

Zeichnungsnummer:
2022_X
Vorabzug

=ISP1
-
Fernwärme

Seite: 11
Von: 47

Vorabzug

Projekt:

PROJEKT
Projekt Straße
Projekt Ort

Kunde:

KUNDE
Kunde Straße
Kunde Ort

Ersteller:

RR-SOFTWARE
Johann-Grienwald-Str.7
94137 Bayerbach

Versionen:

Ver. 1.0

Ver. 1.1

Kommission:

Zeichnungsnummer:

2022_X

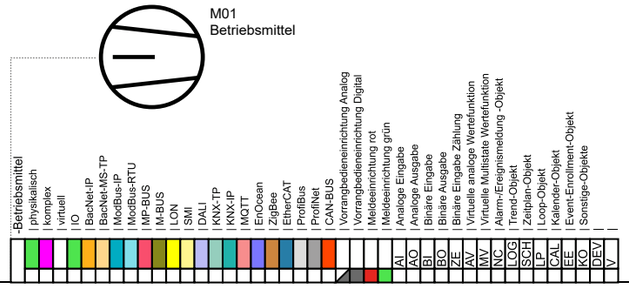

1			
2			
3			
	Revision	Datum	Name

Ersteller:	M.Wieland
Datum:	11.03.2022
Geprüft:	
Datum:	

Ersteller:
RR-SOFTWARE
Johann-Grienwald-Str.7
94137 Bayerbach

Kunde:
KUNDE
Kunde Straße
Kunde Ort

Projekt / Objekt:
PROJEKT
Projekt Straße
Projekt Ort

Kommission: ---
Zeichnungsnummer: 2022_X
Vorabzug

=ISP02
-
Lager/Werkhalle

Seite: 12
Von: 47

Inhaltsverzeichnis

Deckblatt		=ISP02-	**11**
Inhaltsverzeichnis		=ISP02-	**12**
SSK	Schaltschrank	=ISP02-SSK	**13**
SSK	Schaltschrank	=ISP02-SSK	**14**
HKV	Heizkreisverteiler	=ISP02-	**15**

=ISP02-SSK-B01
=ISP02-SSK-B01 | Temperatur
AI

B01
Aussenfühler
norden

1000x1000x400

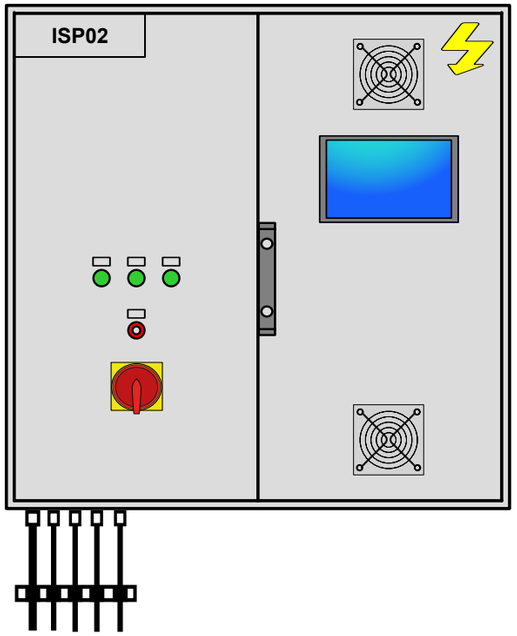

- Beleuchtung (FI)
- Überspannungsschutzeinrichtung
- Schaltschrankbelüftung aktiv (Lüfter)
- Phasenüberwachung
- 2x Steckdose (FI)
- Sammelstörung
- Entriegelung
- Xoro 15" Bediengerät

BxHxT: 1000x1000x400mm
Sockel: mm

=ISP02-SSK
=ISP02-SSK | Entriegelung BI
=ISP02-SSK | Entriegelung BO
=ISP02-SSK | Sammelstörmeldung BO
=ISP02-SSK | Phasenüberwachung BI
=ISP02-SSK | Überspannungschutz BI
=ISP02-SSK | Sicherung 24V AC BI
=ISP02-SSK | Sicherung 24V DC BI
=ISP02-SSK | Sicherung 230V BI
=ISP02-SSK | USV Störung BI
=ISP02-SSK | USV Betrieb BI

1			
2			
3			
	Revision	Datum	Name

Ersteller:	M.Wieland
Datum:	11.03.2022
Geprüft:	
Datum:	

Ersteller:
RR-SOFTWARE
Johann-Grienwald-Str.7
94137 Bayerbach

Kunde:
KUNDE
Kunde Straße
Kunde Ort

Projekt / Objekt:
PROJEKT
Projekt Straße
Projekt Ort

Kommission:

Zeichnungsnummer:
2022_X
Vorabzug

=ISP02
-SSK
Lager/Werkhalle
Schaltschrank

Seite: **14**
Von: **47**

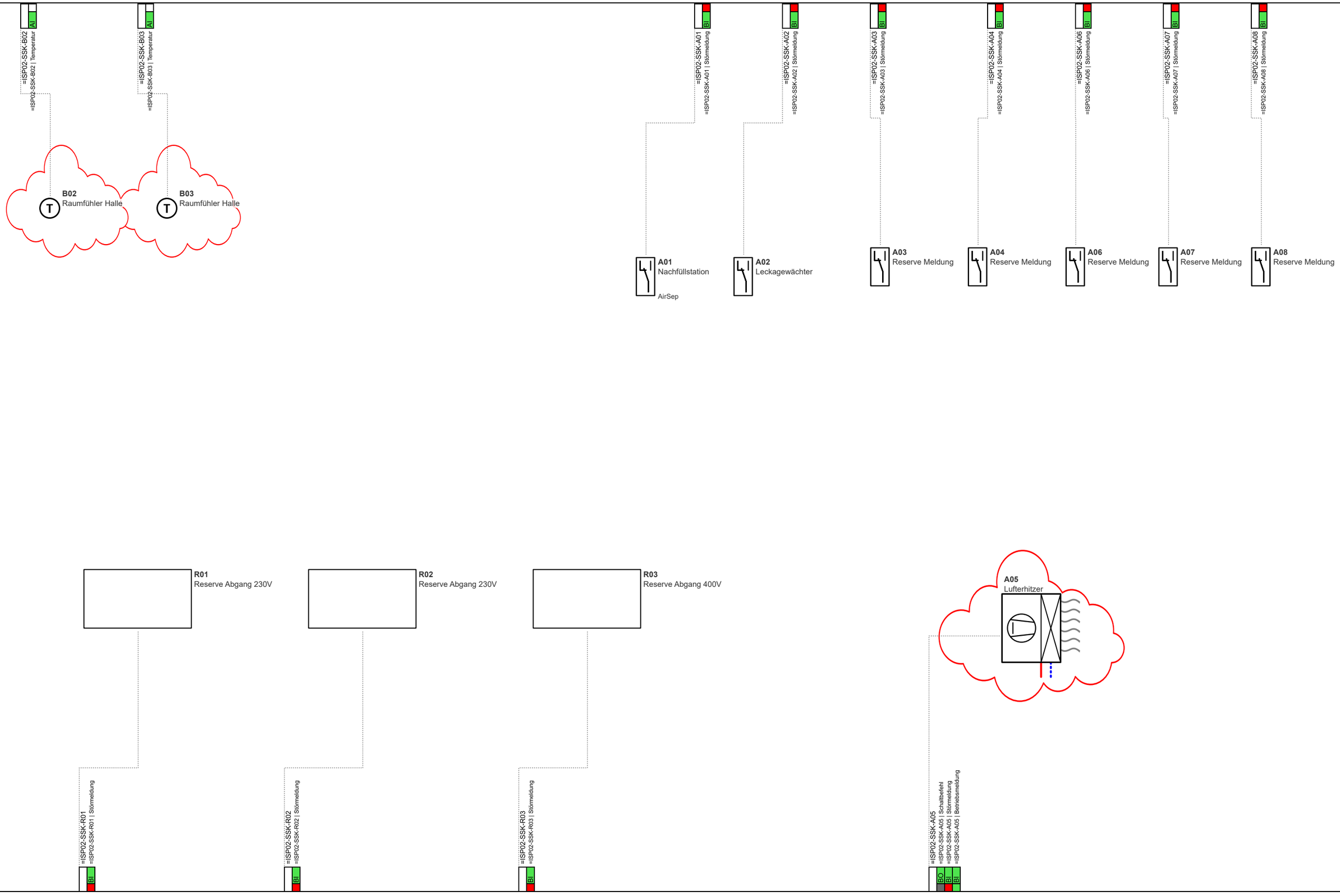

1			
2			
3			
	Revision	Datum	Name

Ersteller:	M.Wieland
Datum:	11.03.2022
Geprüft:	
Datum:	

Ersteller:
RR-SOFTWARE
Johann-Grienwald-Str.7
94137 Bayerbach

Kunde:
KUNDE
Kunde Straße
Kunde Ort

Projekt / Objekt:
PROJEKT
Projekt Straße
Projekt Ort

Kommission:

Zeichnungsnummer:
2022_X
Vorabzug

=ISP02
-SSK
Lager/Werkhalle
Schaltschrank

Seite: 15
Von: 47

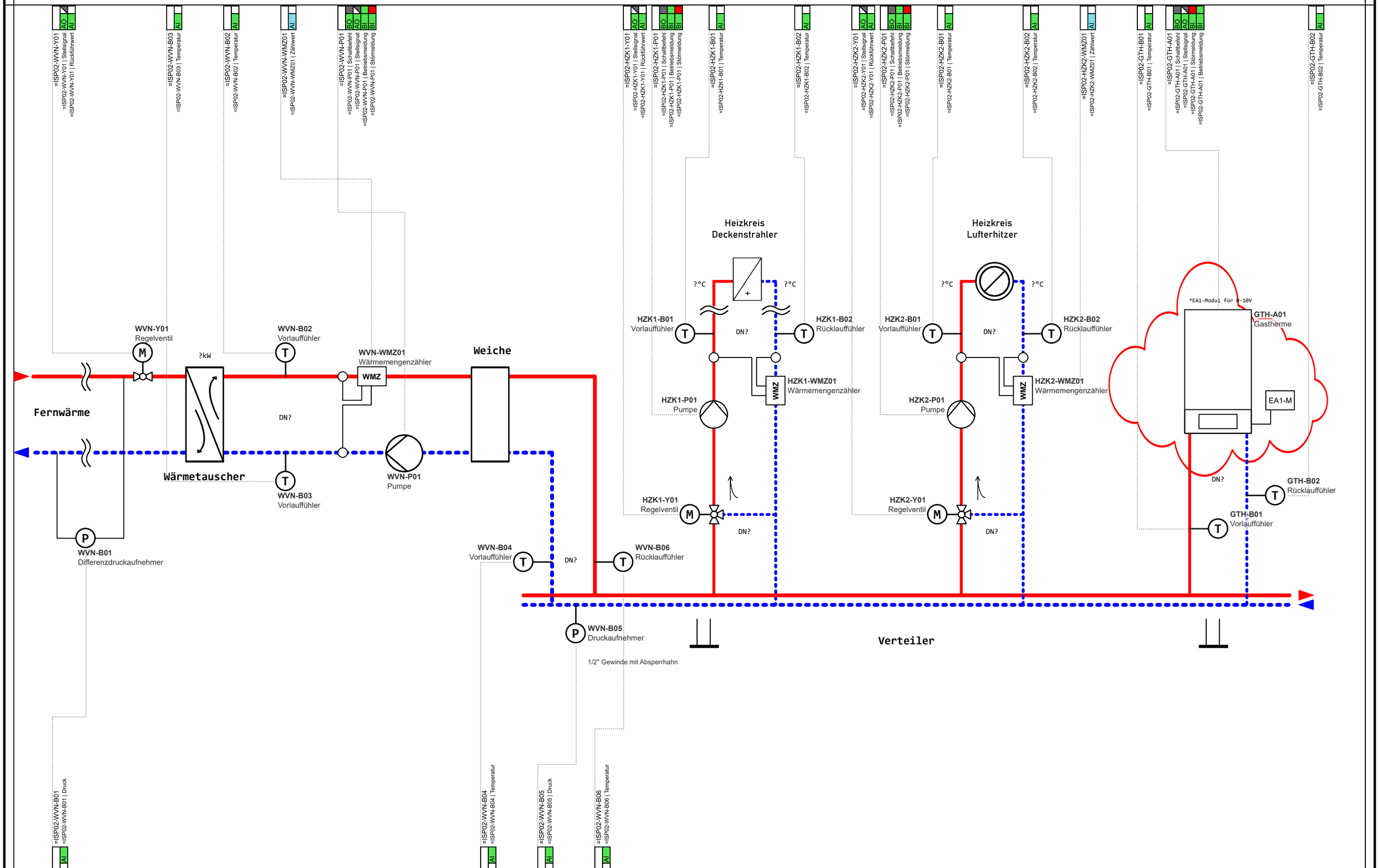

1			
2			
3			
	Revision	Datum	Name

Ersteller:	M.Wieland
Datum:	11.03.2022
Geprüft:	
Datum:	

Ersteller:
RR-SOFTWARE
Johann-Grienwald-Str.7
94137 Bayerbach

Kunde:
KUNDE
Kunde Straße
Kunde Ort

Projekt / Objekt:
PROJEKT
Projekt Straße
Projekt Ort

Kommission:

Zeichnungsnummer:
2022_X
Vorabzug

=ISP02
-
Lager/Werkhalle
Heizkreisverteiler

Seite: 16
Von: 47

Vorabzug

Projekt:

PROJEKT
Projekt Straße
Projekt Ort

Kunde:

KUNDE
Kunde Straße
Kunde Ort

Ersteller:

RR-SOFTWARE
Johann-Grienwald-Str.7
94137 Bayerbach

Versionen:

Ver. 1.0

Ver. 1.1

Kommission:

Zeichnungsnummer:

2022_X

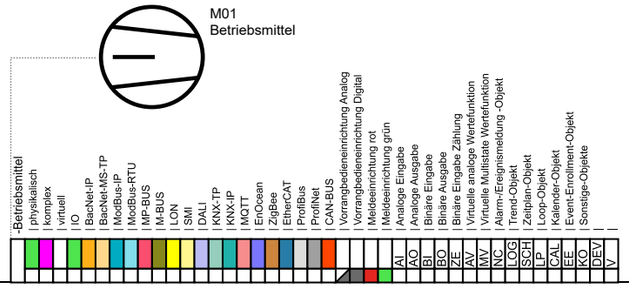

1			
2			
3			
	Revision	Datum	Name

Ersteller:	M.Wieland
Datum:	11.03.2022
Geprüft:	
Datum:	

Ersteller:
RR-SOFTWARE
Johann-Grienwald-Str.7
94137 Bayerbach

Kunde:
KUNDE
Kunde Straße
Kunde Ort

Projekt / Objekt:
PROJEKT
Projekt Straße
Projekt Ort

Kommission: ---
Zeichnungsnummer: 2022_X
Vorabzug

=ISP03
-
Werkstatt

Inhaltsverzeichnis

Deckblatt		=ISP03-	**16**
Inhaltsverzeichnis		=ISP03-	**17**
SSK	Schaltschrank	=ISP03-SSK	**18**
SSK	Schaltschrank	=ISP03-SSK	**19**
HKV	Heizkreisverteiler	=ISP03-	**20**

=ISP03-SSK-B01
=ISP03-SSK-B01 | Temperatur
AI

B01
Aussenfühler
norden

1000x1000x400

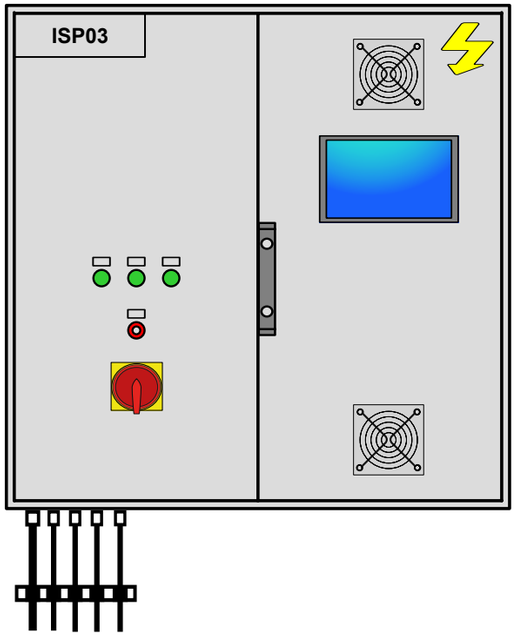

- Beleuchtung (FI)
- Überspannungsschutzeinrichtung
- Schaltschrankbelüftung aktiv (Lüfter)
- Phasenüberwachung
- 2x Steckdose (FI)
- Sammelstörung
- Entriegelung
- Xoro 15" Bediengerät

=ISP03-SSK
=ISP03-SSK | Entriegelung BI
=ISP03-SSK | Entriegelung BO
=ISP03-SSK | Sammelstörmeldung BO
=ISP03-SSK | Phasenüberwachung BI
=ISP03-SSK | Überspannungschutz BI
=ISP03-SSK | Sicherung 24V AC BI
=ISP03-SSK | Sicherung 24V DC BI
=ISP03-SSK | Sicherung 230V BI
=ISP03-SSK | USV Störung BI
=ISP03-SSK | USV Betrieb BI

1			
2			
3			
	Revision	Datum	Name

Ersteller:	M.Wieland
Datum:	11.03.2022
Geprüft:	
Datum:	

Ersteller:
RR-SOFTWARE
Johann-Grienwald-Str.7
94137 Bayerbach

Kunde:
KUNDE
Kunde Straße
Kunde Ort

Projekt / Objekt:
PROJEKT
Projekt Straße
Projekt Ort

Kommission:

Zeichnungsnummer:
2022_X
Vorabzug

=ISP03
-SSK
Werkstatt
Schaltschrank

Seite: 19
Von: 47

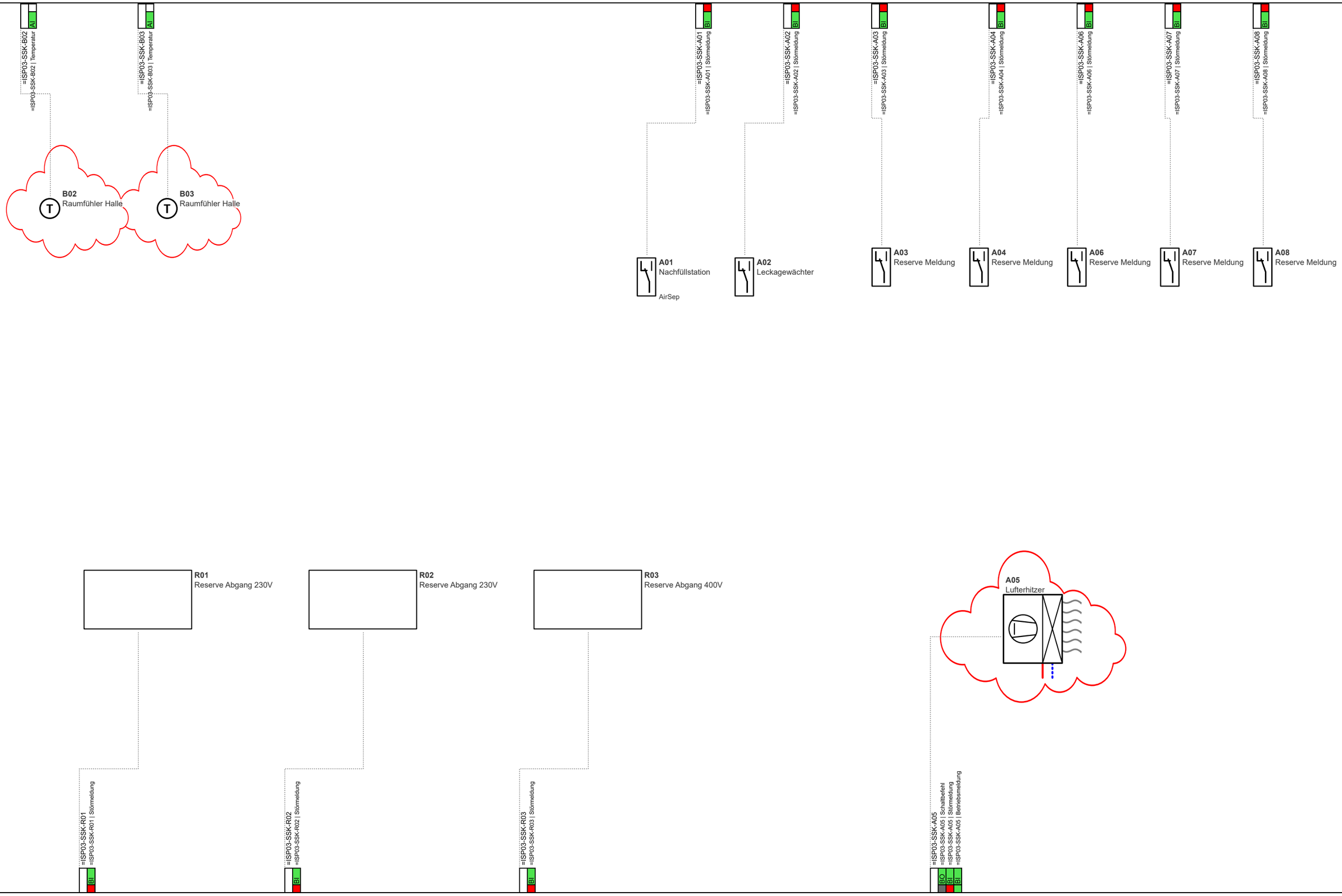

1			
2			
3			
	Revision	Datum	Name

Ersteller:	M.Wieland
Datum:	11.03.2022
Geprüft:	
Datum:	

Ersteller:
RR-SOFTWARE
Johann-Grienwald-Str.7
94137 Bayerbach

Kunde:
KUNDE
Kunde Straße
Kunde Ort

Projekt / Objekt:
PROJEKT
Projekt Straße
Projekt Ort

Kommission:

Zeichnungsnummer:
2022_X
Vorabzug

=ISP03
-SSK
Werkstatt
Schaltschrank

Seite: 20
Von: 47

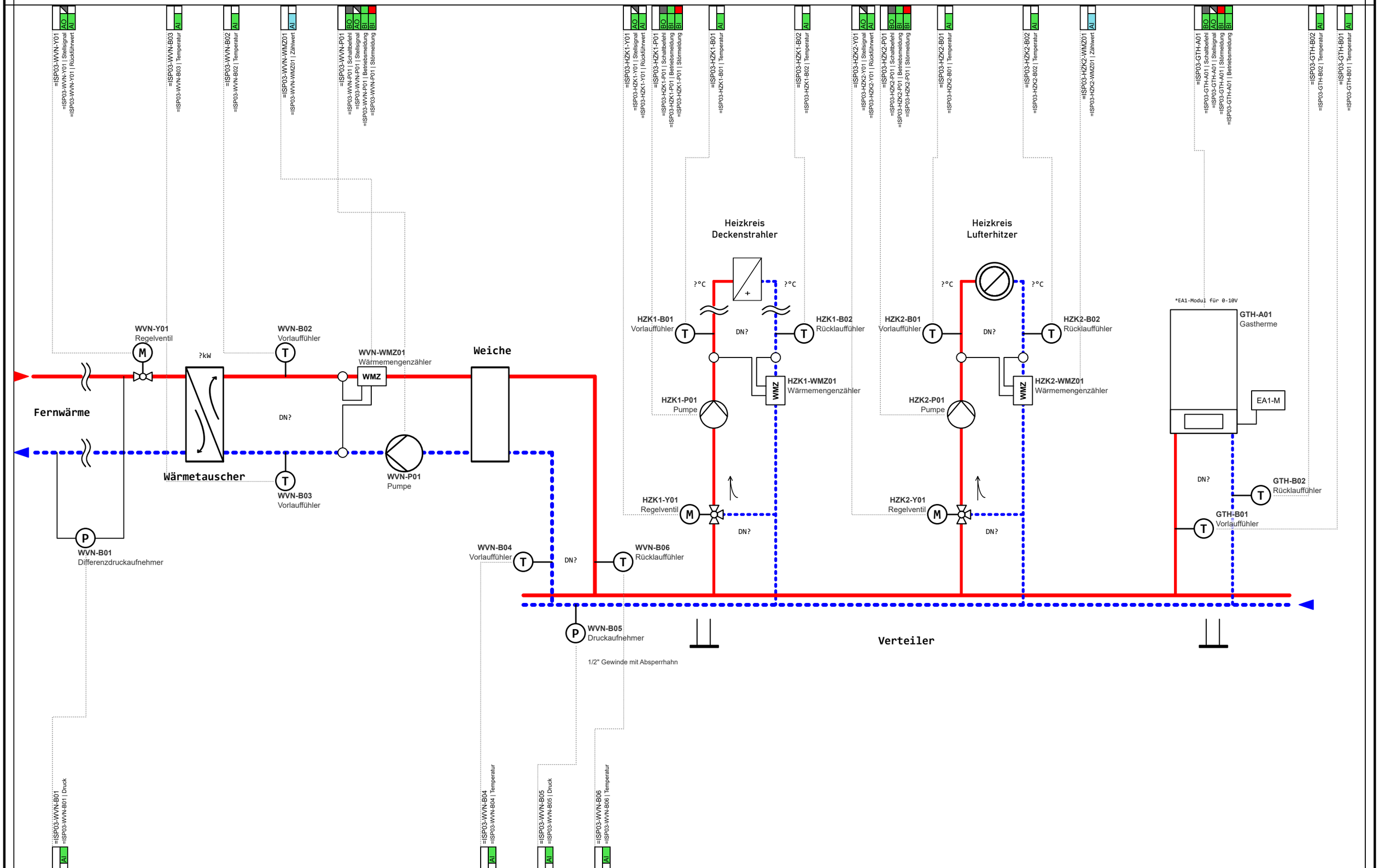

1			
2			
3			
	Revision	Datum	Name

Ersteller:	M.Wieland
Datum:	11.03.2022
Geprüft:	
Datum:	

Ersteller:
RR-SOFTWARE
Johann-Grienwald-Str.7
94137 Bayerbach

Kunde:
KUNDE
Kunde Straße
Kunde Ort

Projekt / Objekt:
PROJEKT
Projekt Straße
Projekt Ort

Kommission:

Zeichnungsnummer:
2022_X
Vorabzug

=ISP03
-
Werkstatt
Heizkreisverteiler

Seite: 21
Von: 47

Vorabzug

Projekt:

PROJEKT
Projekt Straße
Projekt Ort

Kunde:

KUNDE
Kunde Straße
Kunde Ort

Ersteller:

RR-SOFTWARE
Johann-Grienwald-Str.7
94137 Bayerbach

Versionen:

Ver. 1.0

Ver. 1.1

Kommission:

Zeichnungsnummer:

2022_X

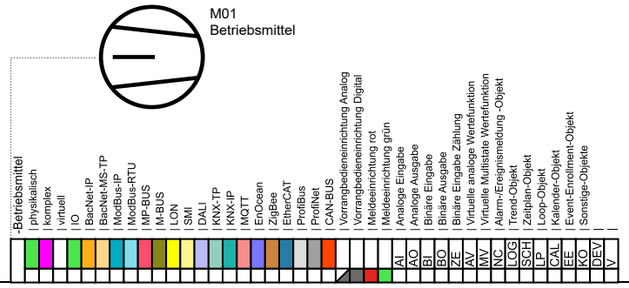

1			
2			
3			
	Revision	Datum	Name

Ersteller:	M.Wieland
Datum:	11.03.2022
Geprüft:	
Datum:	

Ersteller:
RR-SOFTWARE
Johann-Grienwald-Str.7
94137 Bayerbach

Kunde:
KUNDE
Kunde Straße
Kunde Ort

Projekt / Objekt:
PROJEKT
Projekt Straße
Projekt Ort

Kommission: ---
Zeichnungsnummer: 2022_X
Vorabzug

=ISP04
-
Verwaltung

Seite: 22
Von: 47

Inhaltsverzeichnis

Deckblatt		=ISP04-	**21**
Inhaltsverzeichnis		=ISP04-	**22**
SSK	Schaltschrank	=ISP04-SSK	**23**
SSK	Schaltschrank	=ISP04-SSK	**24**
SSK	Schaltschrank	=ISP04-SSK	**25**
HKV	Heizkreisverteiler	=ISP04-	**26**
HKV	Heizkreisverteiler	=ISP04-	**27**
RLT1	Lüftung Büro	=ISP04-RLT1	**28**
RLT2	Lüftung Küche	=ISP04-RLT2	**29**

=ISP04-SSK-B01 | Temperatur AI
=ISP04-SSK-B01

B01
Aussenfühler
norden

Türanschlag??? / Bei 2 Lüftungen min. 1200mm

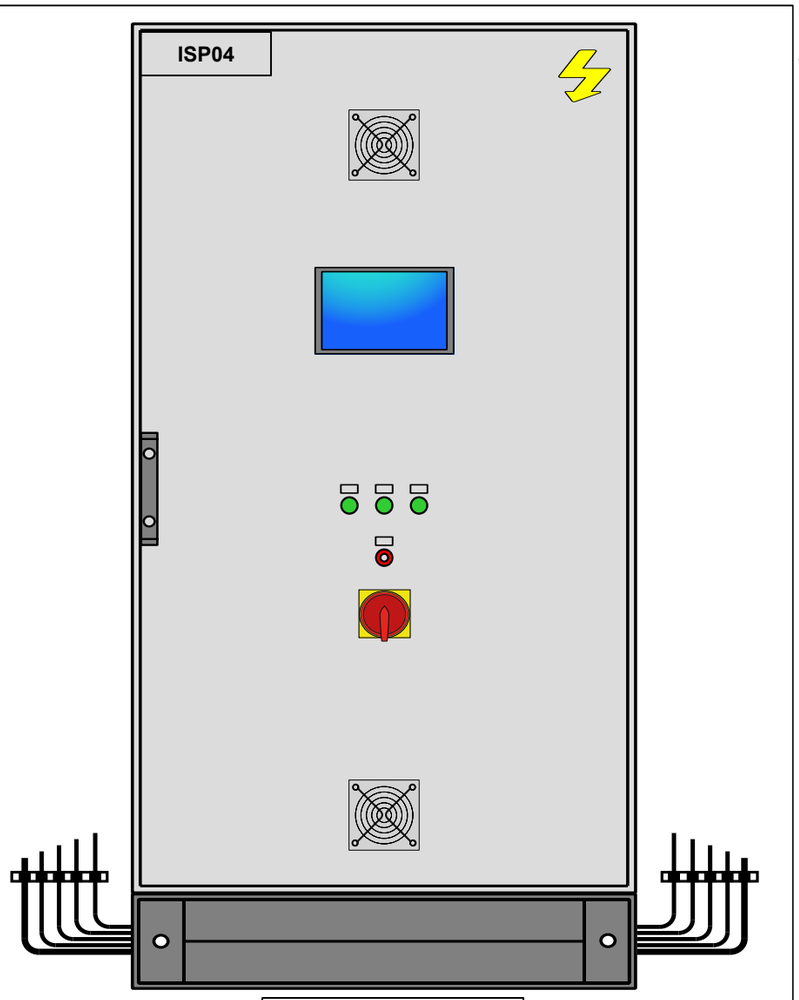

1000x2000x400

BxHxT: 1000x2000x400mm
Sockel: 200mm

- Beleuchtung (FI)
- Überspannungsschutzeinrichtung
- Schaltschrankbelüftung aktiv (Lüfter)
- Phasenüberwachung
- 2x Steckdose (FI)
- Sammelstörung
- Entriegelung
- Xoro 15" Bediengerät

=ISP04-SSK

BI	=ISP04-SSK | Entriegelung
BO	=ISP04-SSK | Entriegelung
BO	=ISP04-SSK | Sammelstörmeldung
BI	=ISP04-SSK | Phasenüberwachung
BI	=ISP04-SSK | Überspannungsschutz
BI	=ISP04-SSK | Sicherung 24V AC
BI	=ISP04-SSK | Sicherung 24V DC
BI	=ISP04-SSK | Sicherung 230V
BI	=ISP04-SSK | USV Störung
BI	=ISP04-SSK | USV Betrieb

1			
2			
3			
	Revision	Datum	Name

Ersteller:	M.Wieland
Datum:	11.03.2022
Geprüft:	
Datum:	

Ersteller:
RR-SOFTWARE
Johann-Grienwald-Str.7
94137 Bayerbach

Kunde:
KUNDE
Kunde Straße
Kunde Ort

Projekt / Objekt:
PROJEKT
Projekt Straße
Projekt Ort

Kommission:

Zeichnungsnummer:
2022_X
Vorabzug

=ISP04
-SSK
Verwaltung
Schaltschrank

Seite: **24**
Von: **47**

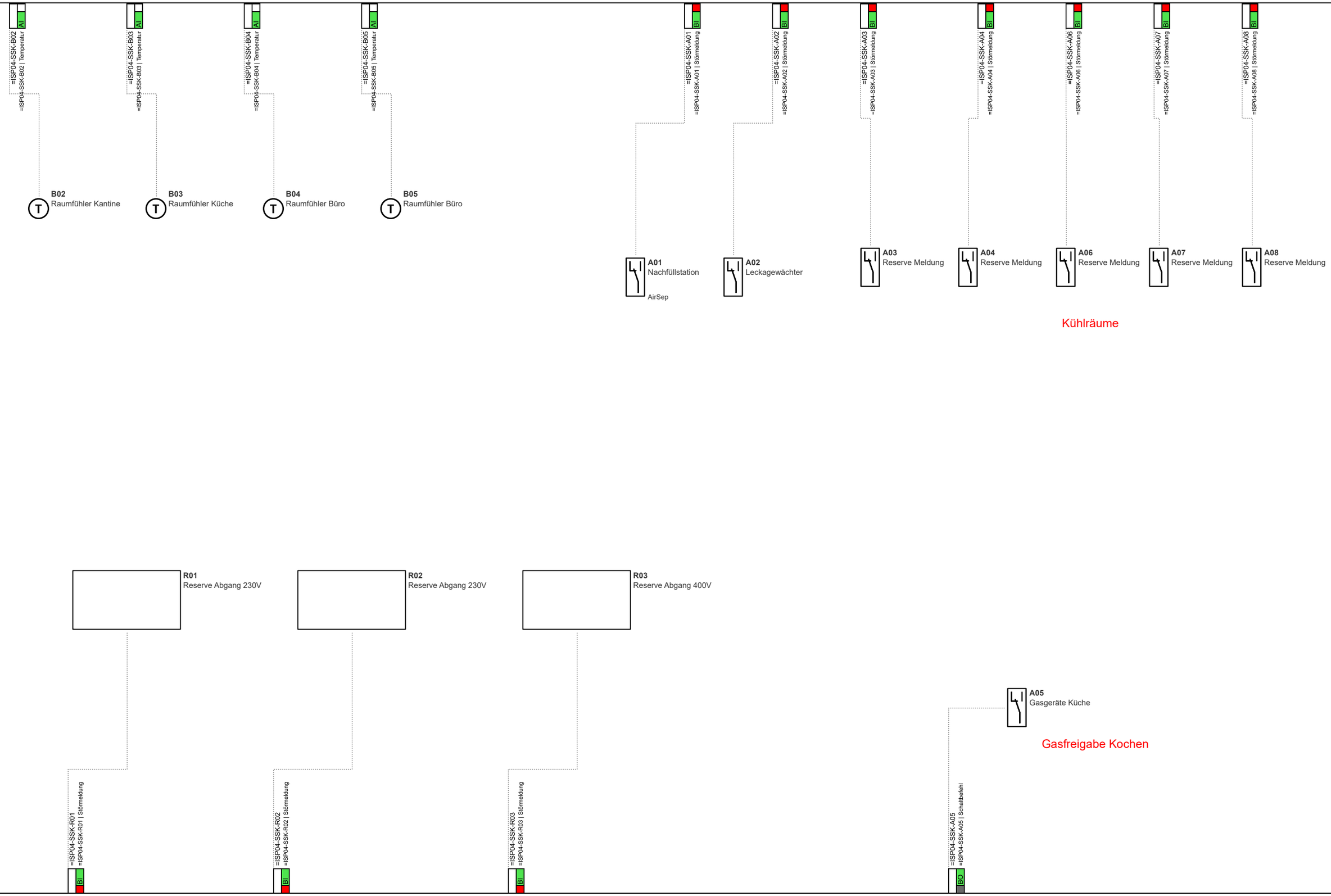

1			
2			
3			
	Revision	Datum	Name

Ersteller:	M.Wieland
Datum:	11.03.2022
Geprüft:	
Datum:	

Ersteller:
RR-SOFTWARE
Johann-Grienwald-Str.7
94137 Bayerbach

Kunde:
KUNDE
Kunde Straße
Kunde Ort

Projekt / Objekt:
PROJEKT
Projekt Straße
Projekt Ort

Kommission:

Zeichnungsnummer:
2022_X
Vorabzug

=ISP04
-SSK
Verwaltung
Schaltschrank

Seite: 25
Von: 47

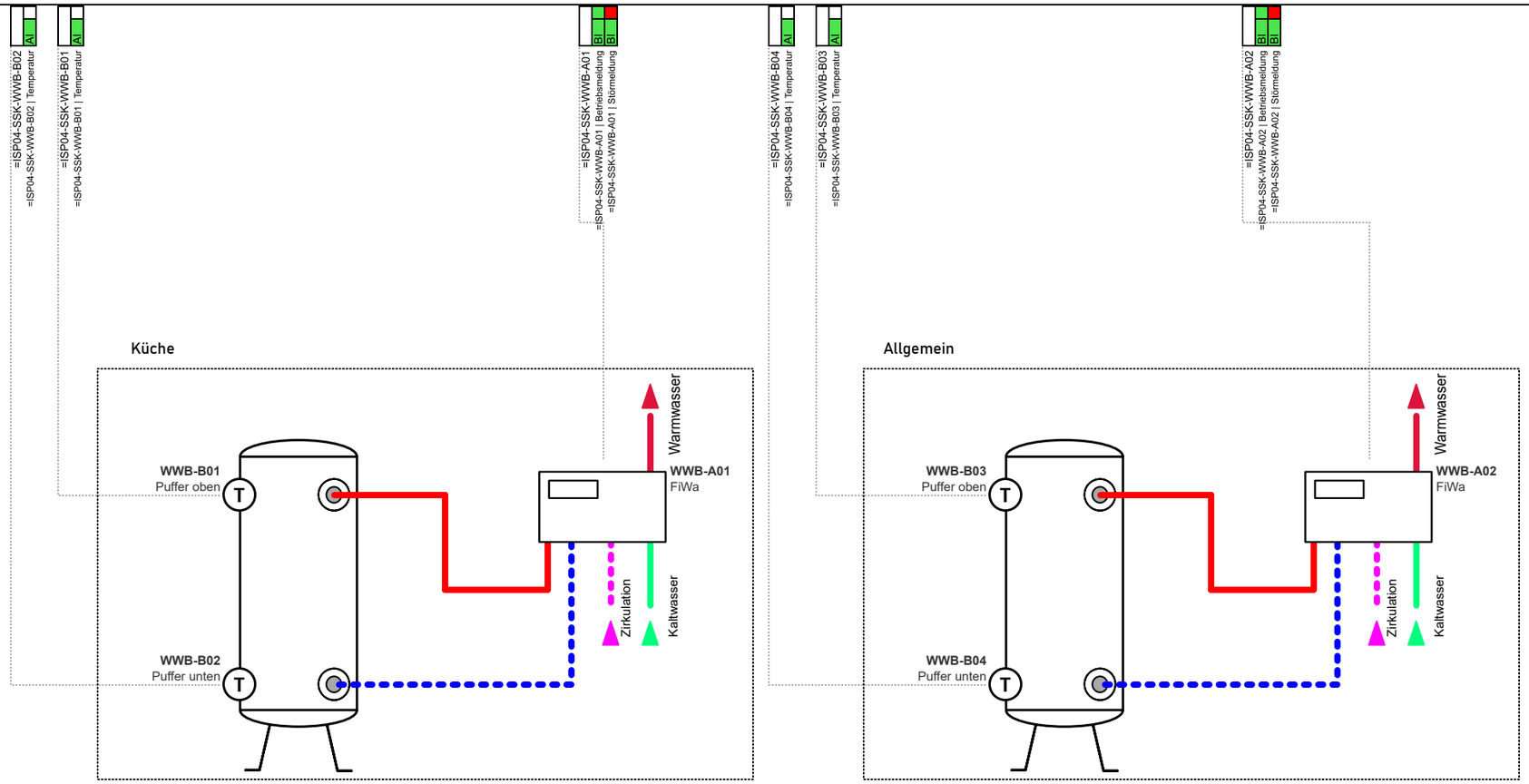

1			
2			
3			
	Revision	Datum	Name

Ersteller:	M.Wieland
Datum:	11.03.2022
Geprüft:	
Datum:	

Ersteller:
RR-SOFTWARE
Johann-Grienwald-Str.7
94137 Bayerbach

Kunde:
KUNDE
Kunde Straße
Kunde Ort

Projekt / Objekt:
PROJEKT
Projekt Straße
Projekt Ort

Kommission:

Zeichnungsnummer:
2022_X
Vorabzug

=ISP04
-SSK
Verwaltung
Schaltschrank

Seite: 26
Von: 47

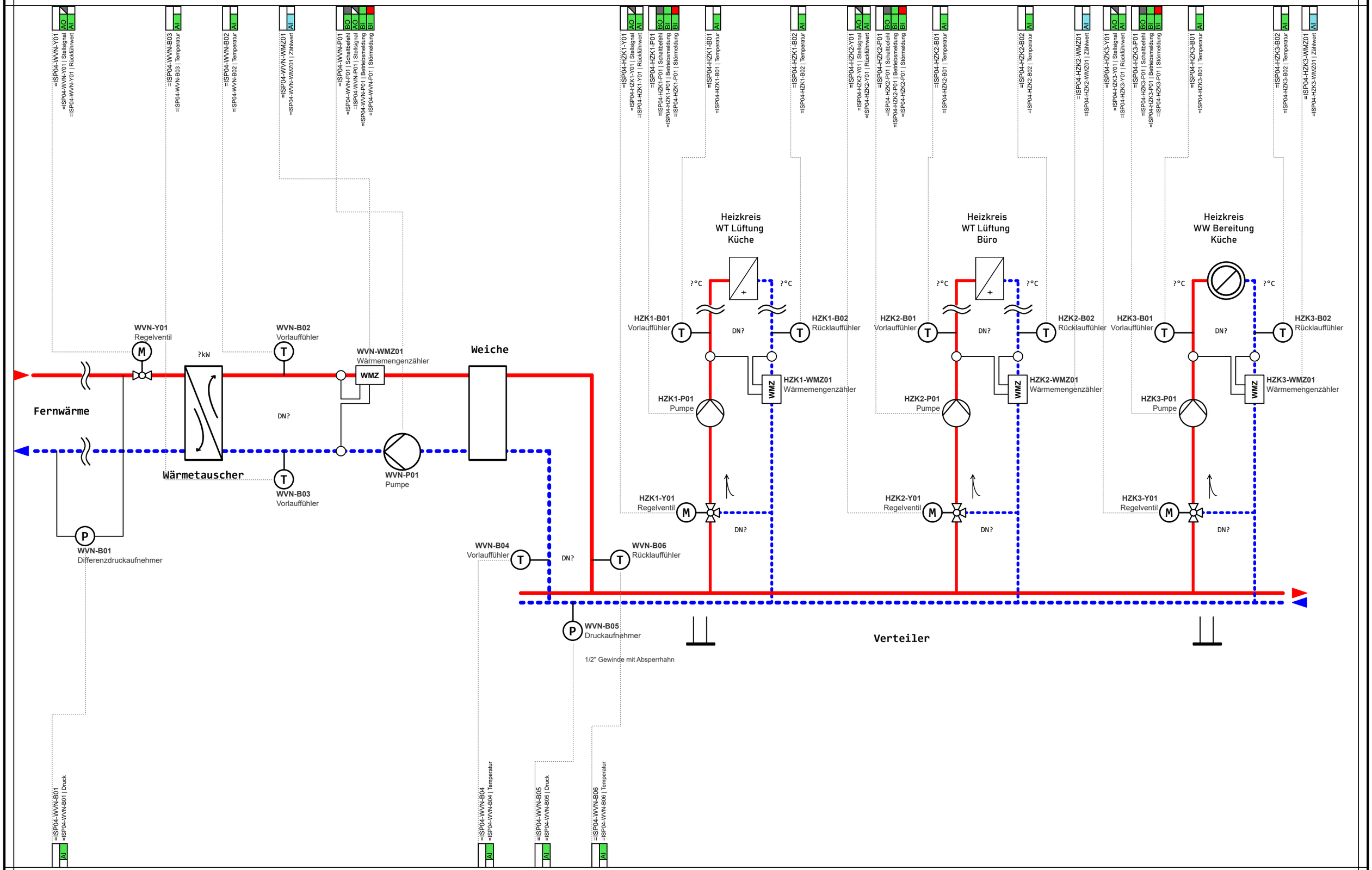

1			
2			
3			
	Revision	Datum	Name

Ersteller:	M.Wieland
Datum:	11.03.2022
Geprüft:	
Datum:	

Ersteller:
RR-SOFTWARE
Johann-Grienwald-Str.7
94137 Bayerbach

Kunde:
KUNDE
Kunde Straße
Kunde Ort

Projekt / Objekt:
PROJEKT
Projekt Straße
Projekt Ort

Kommission:

Zeichnungsnummer:
2022_X
Vorabzug

=ISP04
-
Verwaltung
Heizkreisverteiler

Seite: 27
Von: 47

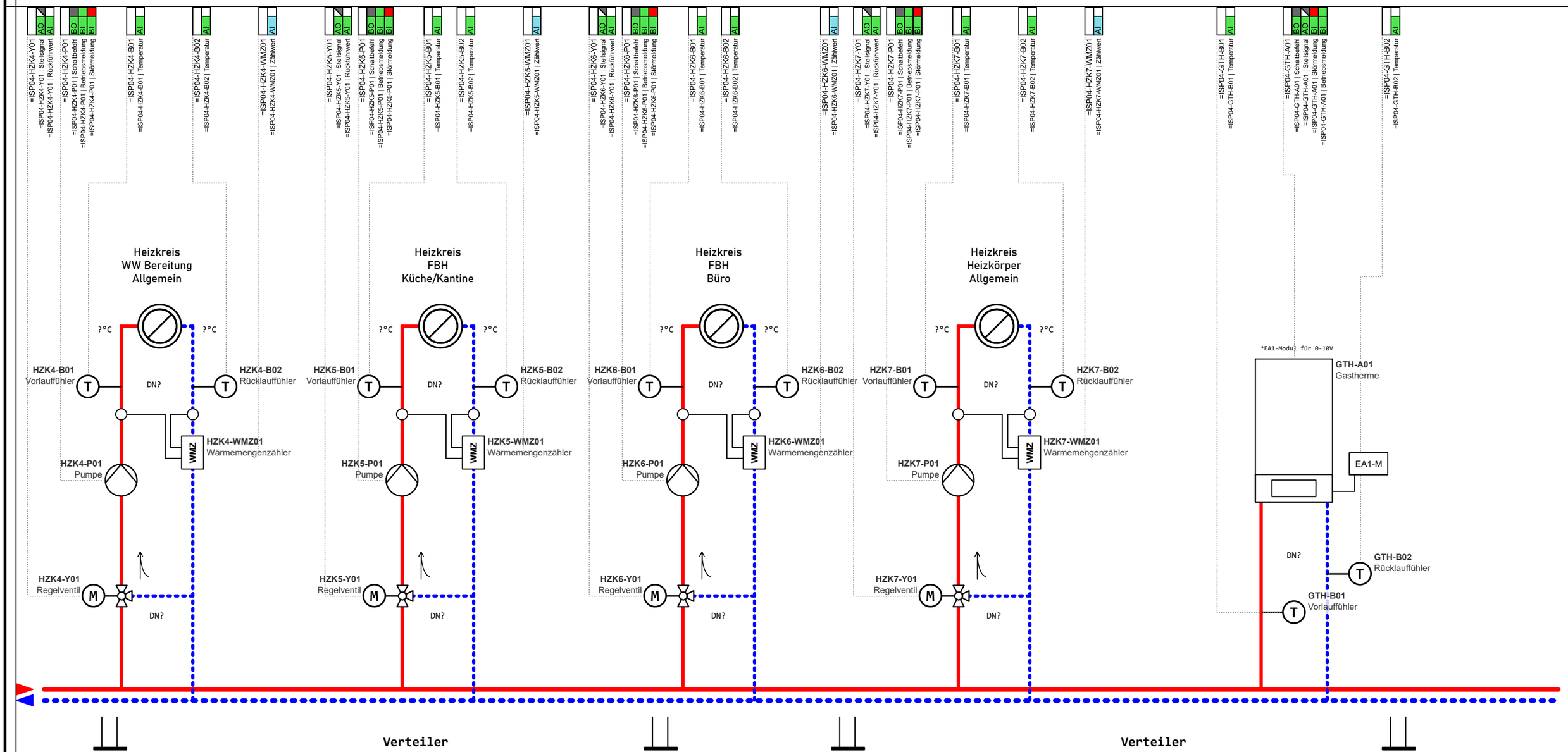

1			
2			
3			
	Revision	Datum	Name

Ersteller:	M.Wieland
Datum:	11.03.2022
Geprüft:	
Datum:	

Ersteller:
RR-SOFTWARE
Johann-Grienwald-Str.7
94137 Bayerbach

Kunde:
KUNDE
Kunde Straße
Kunde Ort

Projekt / Objekt:
PROJEKT
Projekt Straße
Projekt Ort

Kommission:

Zeichnungsnummer:
2022_X
Vorabzug

=ISP04
-
Verwaltung
Heizkreisverteiler

Seite: 28
Von: 47

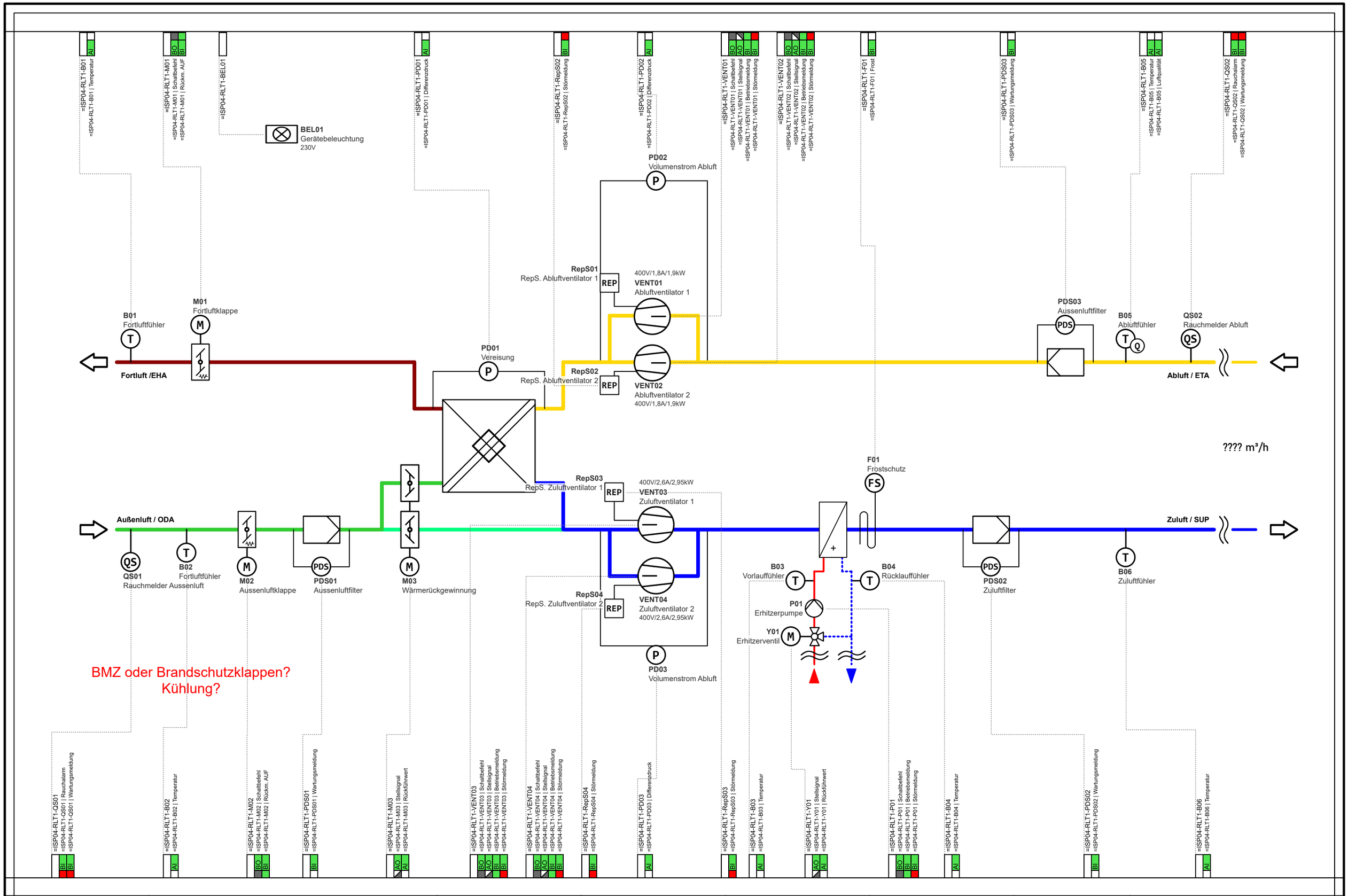

1			
2			
3			
	Revision	Datum	Name

Ersteller:	M.Wieland
Datum:	11.03.2022
Geprüft:	
Datum:	

Ersteller:
RR-SOFTWARE
Johann-Grienwald-Str.7
94137 Bayerbach

Kunde:
KUNDE
Kunde Straße
Kunde Ort

Projekt / Objekt:
PROJEKT
Projekt Straße
Projekt Ort

Kommission:

Zeichnungsnummer:
2022_X
Vorabzug

=ISP04
-RLT1
Verwaltung
Lüftung Büro

Seite: 29
Von: 47

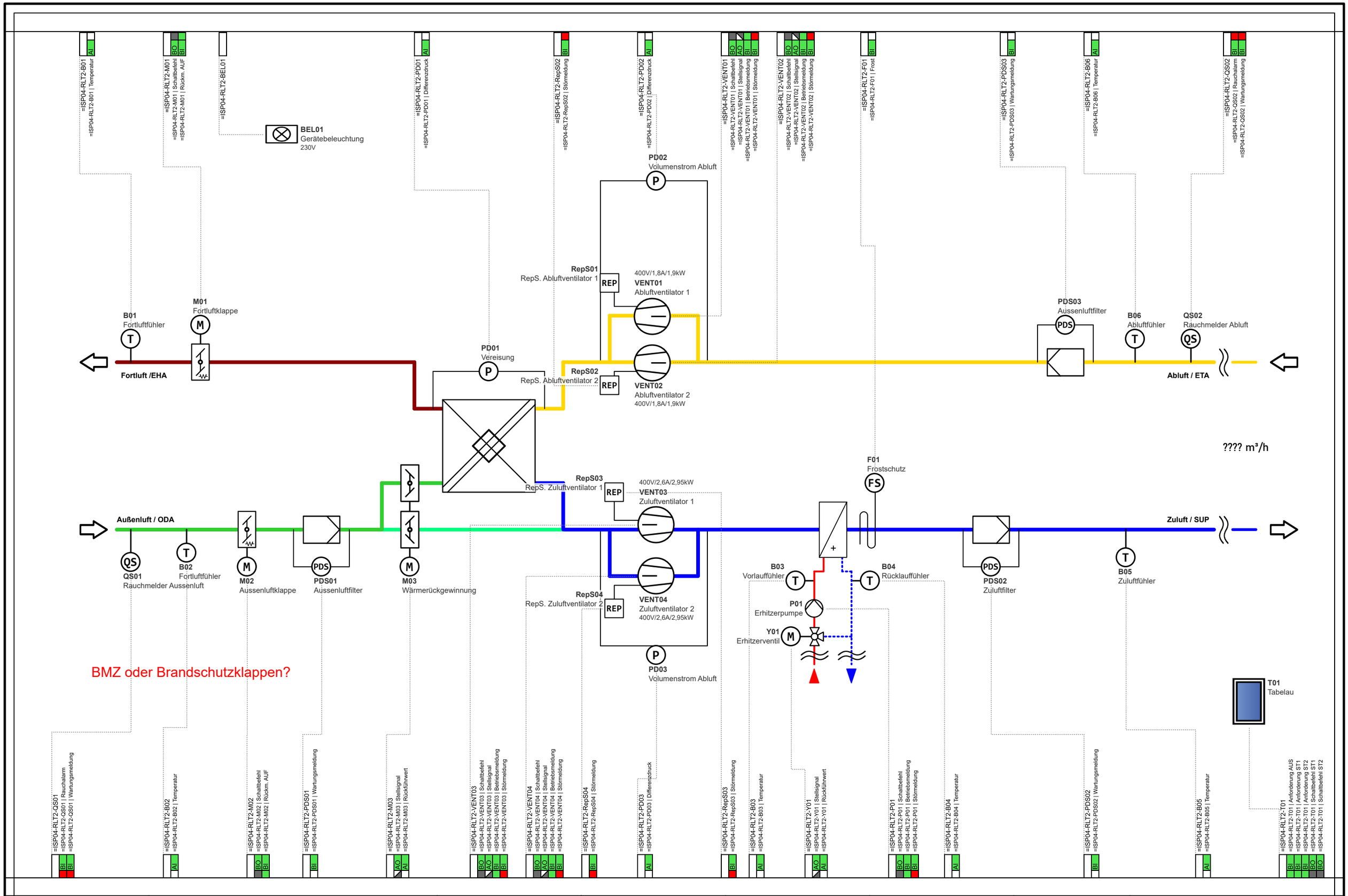

1			
2			
3			
	Revision	Datum	Name

Ersteller:	M.Wieland
Datum:	11.03.2022
Geprüft:	
Datum:	

Ersteller:
RR-SOFTWARE
Johann-Grienwald-Str.7
94137 Bayerbach

Kunde:
KUNDE
Kunde Straße
Kunde Ort

Projekt / Objekt:
PROJEKT
Projekt Straße
Projekt Ort

Kommission:

Zeichnungsnummer:
2022_X
Vorabzug

=ISP04
-RLT2
Verwaltung
Lüftung Küche

Seite: 30
Von: 47

Vorabzug

Projekt:

PROJEKT
Projekt Straße
Projekt Ort

Kunde:

KUNDE
Kunde Straße
Kunde Ort

Ersteller:

RR-SOFTWARE
Johann-Grienwald-Str.7
94137 Bayerbach

Versionen:

Ver. 1.0

Ver. 1.1

Kommission:

Zeichnungsnummer:

2022_X

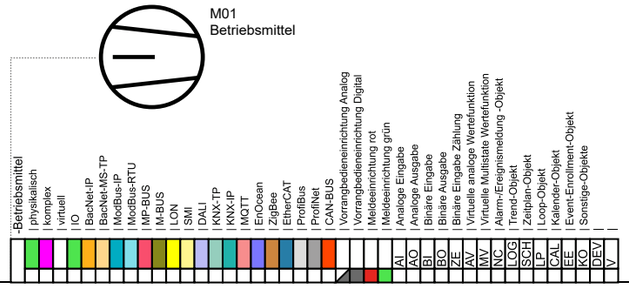

1			
2			
3			
	Revision	Datum	Name

Ersteller:	M.Wieland
Datum:	11.03.2022
Geprüft:	
Datum:	

Ersteller:
RR-SOFTWARE
Johann-Grienwald-Str.7
94137 Bayerbach

Kunde:
KUNDE
Kunde Straße
Kunde Ort

Projekt / Objekt:
PROJEKT
Projekt Straße
Projekt Ort

Kommission: ---
Zeichnungsnummer: 2022_X
Vorabzug

=ISP05
-
Werkhalle

Seite: 31
Von: 47

Inhaltsverzeichnis

Deckblatt		=ISP05-	**30**
Inhaltsverzeichnis		=ISP05-	**31**
SSK	Schaltschrank	=ISP05-SSK	**32**
SSK	Schaltschrank	=ISP05-SSK	**33**
HKV	Heizkreisverteiler	=ISP05-	**34**
HKV	Heizkreisverteiler	=ISP05-	**35**
RLT1	Lüftung Büro	=ISP05-RLT1	**36**

=ISP05-SSK-B01 | Temperatur AI
=ISP05-SSK-B01

B01
Aussenfühler
norden

Türanschlag???

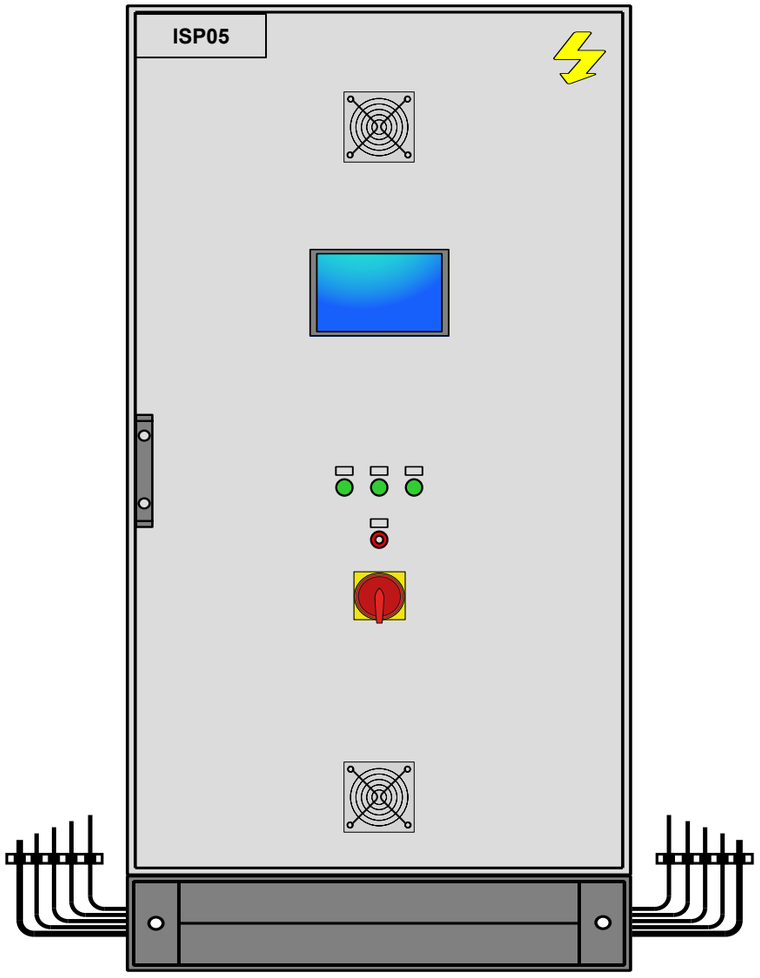

1000x2000x400

BxHxT: 1000x2000x400mm
Sockel: 200mm

- Beleuchtung (FI)
- Überspannungsschutzeinrichtung
- Schaltschrankbelüftung aktiv (Lüfter)
- Phasenüberwachung
- 2x Steckdose (FI)
- Sammelstörung
- Entriegelung
- Xoro 15" Bediengerät

=ISP05-SSK
=ISP05-SSK | Entriegelung BI
=ISP05-SSK | Entriegelung BO
=ISP05-SSK | Sammelstörmeldung BO
=ISP05-SSK | Phasenüberwachung BI
=ISP05-SSK | Überspannungschutz BI
=ISP05-SSK | Sicherung 24V AC BI
=ISP05-SSK | Sicherung 24V DC BI
=ISP05-SSK | Sicherung 230V BI
=ISP05-SSK | USV Störung BI
=ISP05-SSK | USV Betrieb BI

1			
2			
3			
	Revision	Datum	Name

Ersteller:	M.Wieland
Datum:	11.03.2022
Geprüft:	
Datum:	

Ersteller:
RR-SOFTWARE
Johann-Grienwald-Str.7
94137 Bayerbach

Kunde:
KUNDE
Kunde Straße
Kunde Ort

Projekt / Objekt:
PROJEKT
Projekt Straße
Projekt Ort

Kommission:

Zeichnungsnummer:
2022_X
Vorabzug

=ISP05
-SSK
Werkhalle
Schaltschrank

Seite: **33**
Von: **47**

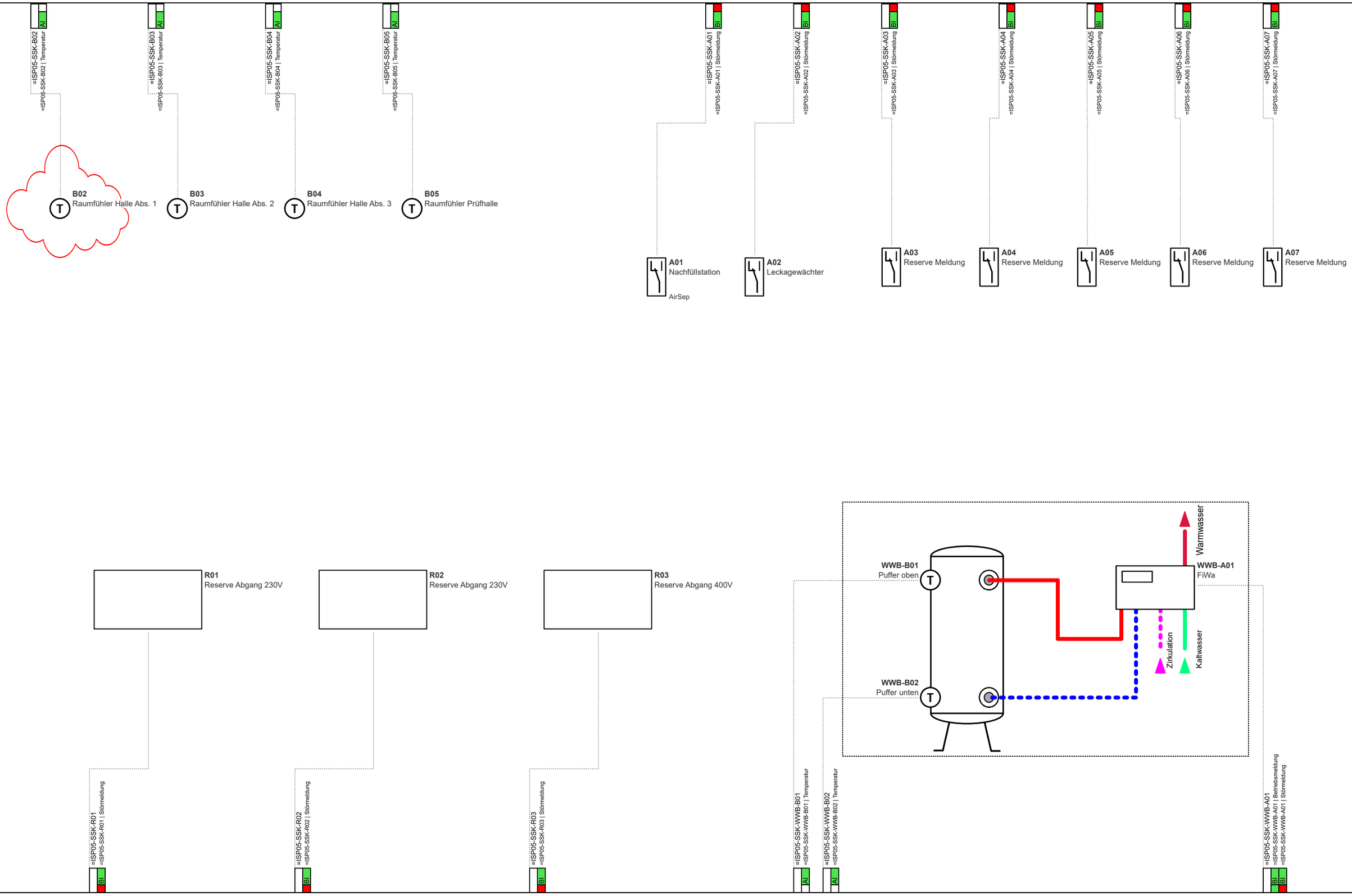

1			
2			
3			
	Revision	Datum	Name

Ersteller:	M.Wieland
Datum:	11.03.2022
Geprüft:	
Datum:	

Ersteller:
RR-SOFTWARE
Johann-Grienwald-Str.7
94137 Bayerbach

Kunde:
KUNDE
Kunde Straße
Kunde Ort

Projekt / Objekt:
PROJEKT
Projekt Straße
Projekt Ort

Kommission:

Zeichnungsnummer:
2022_X
Vorabzug

=ISP05
-SSK
Werkhalle
Schaltschrank

Seite: 34
Von: 47

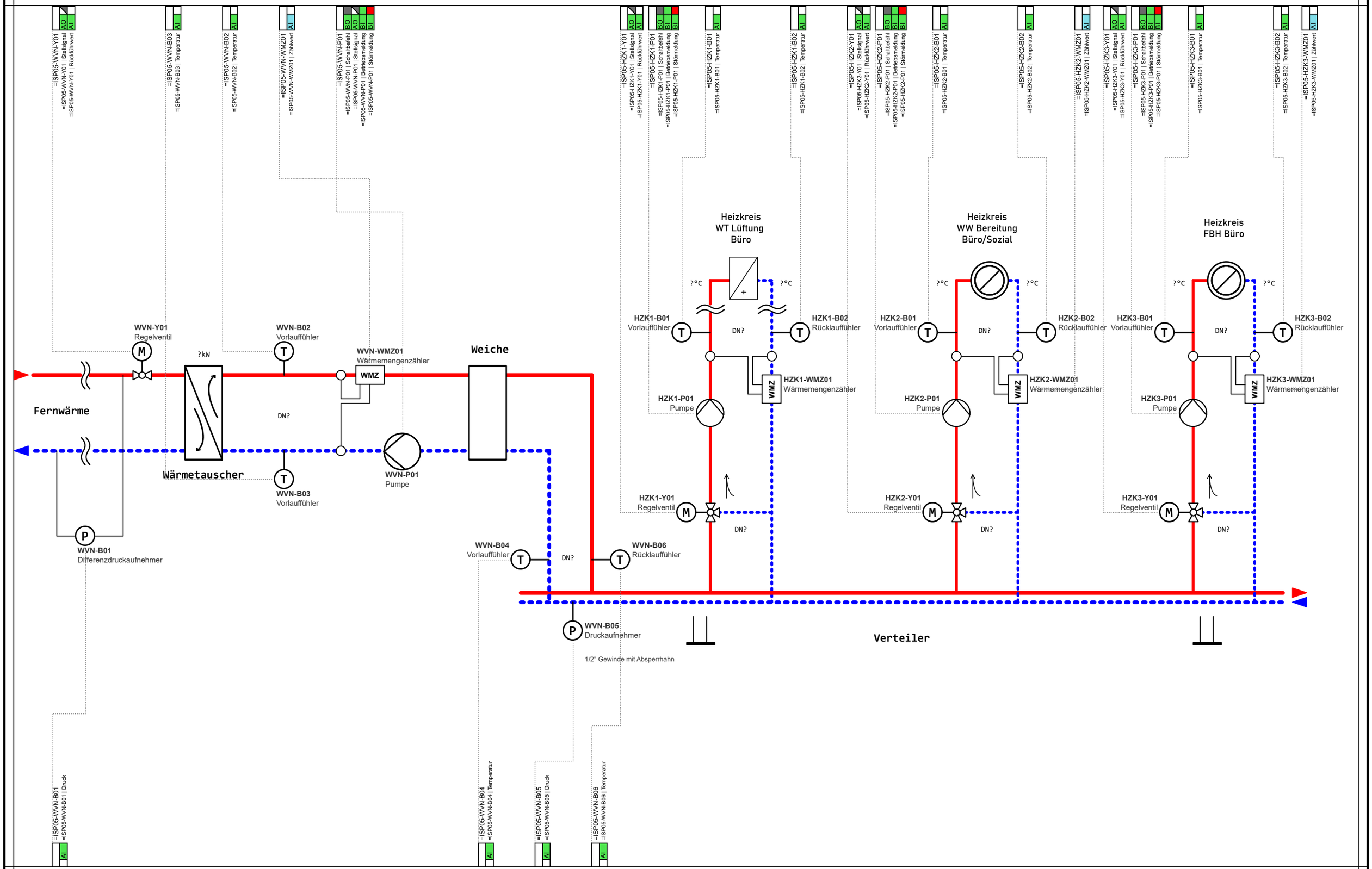

1			
2			
3			
	Revision	Datum	Name

Ersteller:	M.Wieland
Datum:	11.03.2022
Geprüft:	
Datum:	

Ersteller:
RR-SOFTWARE
Johann-Grienwald-Str.7
94137 Bayerbach

Kunde:
KUNDE
Kunde Straße
Kunde Ort

Projekt / Objekt:
PROJEKT
Projekt Straße
Projekt Ort

Kommission:

Zeichnungsnummer:
2022_X
Vorabzug

=ISP05
-
Werkhalle
Heizkreisverteiler

Seite: 35
Von: 47

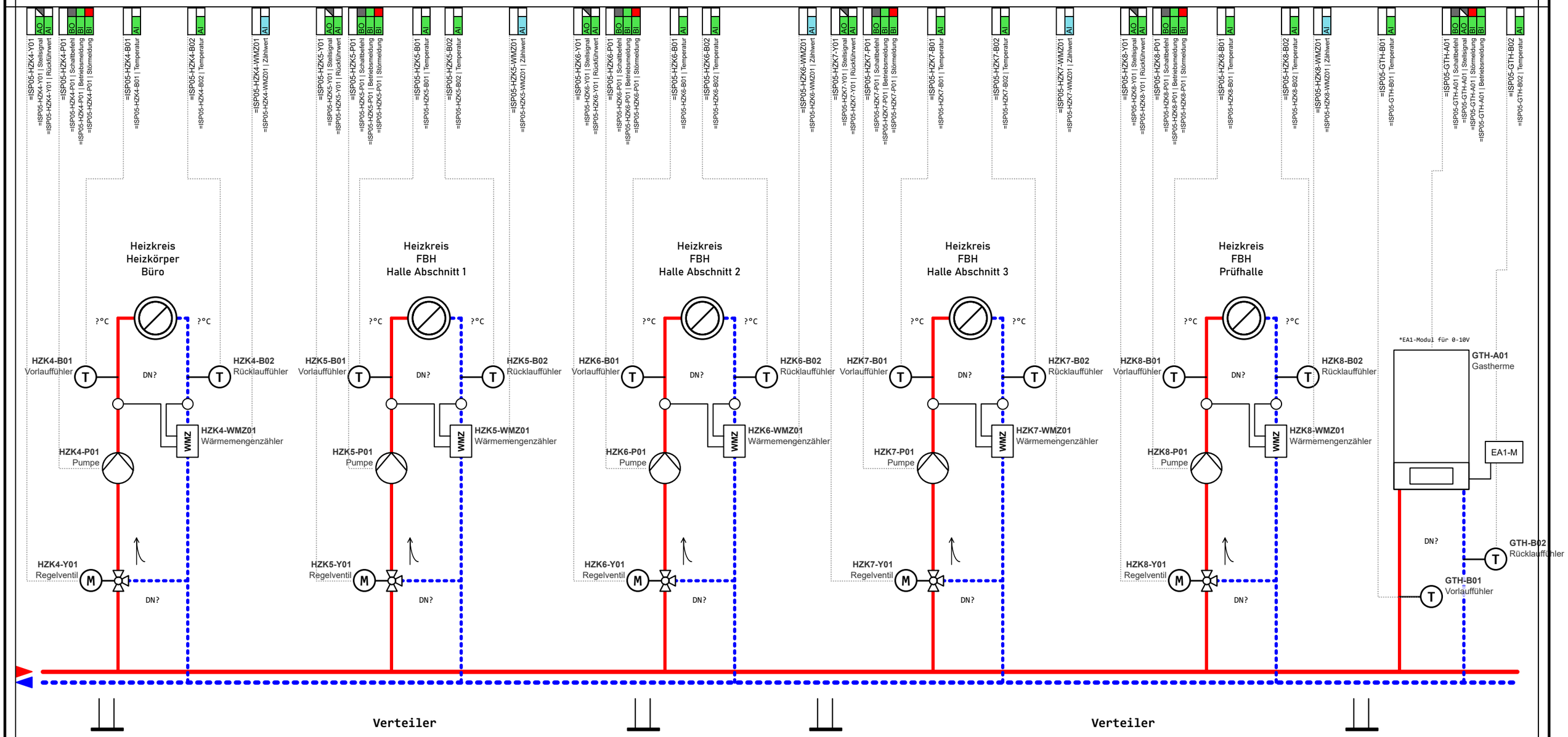

1			
2			
3			
	Revision	Datum	Name

Ersteller:	M.Wieland
Datum:	11.03.2022
Geprüft:	
Datum:	

Ersteller:
RR-SOFTWARE
Johann-Grienwald-Str.7
94137 Bayerbach

Kunde:
KUNDE
Kunde Straße
Kunde Ort

Projekt / Objekt:
PROJEKT
Projekt Straße
Projekt Ort

Kommission: ---
Zeichnungsnummer: 2022_X
Vorabzug

=ISP05
-
Werkhalle
Heizkreisverteiler

Seite: 36
Von: 47

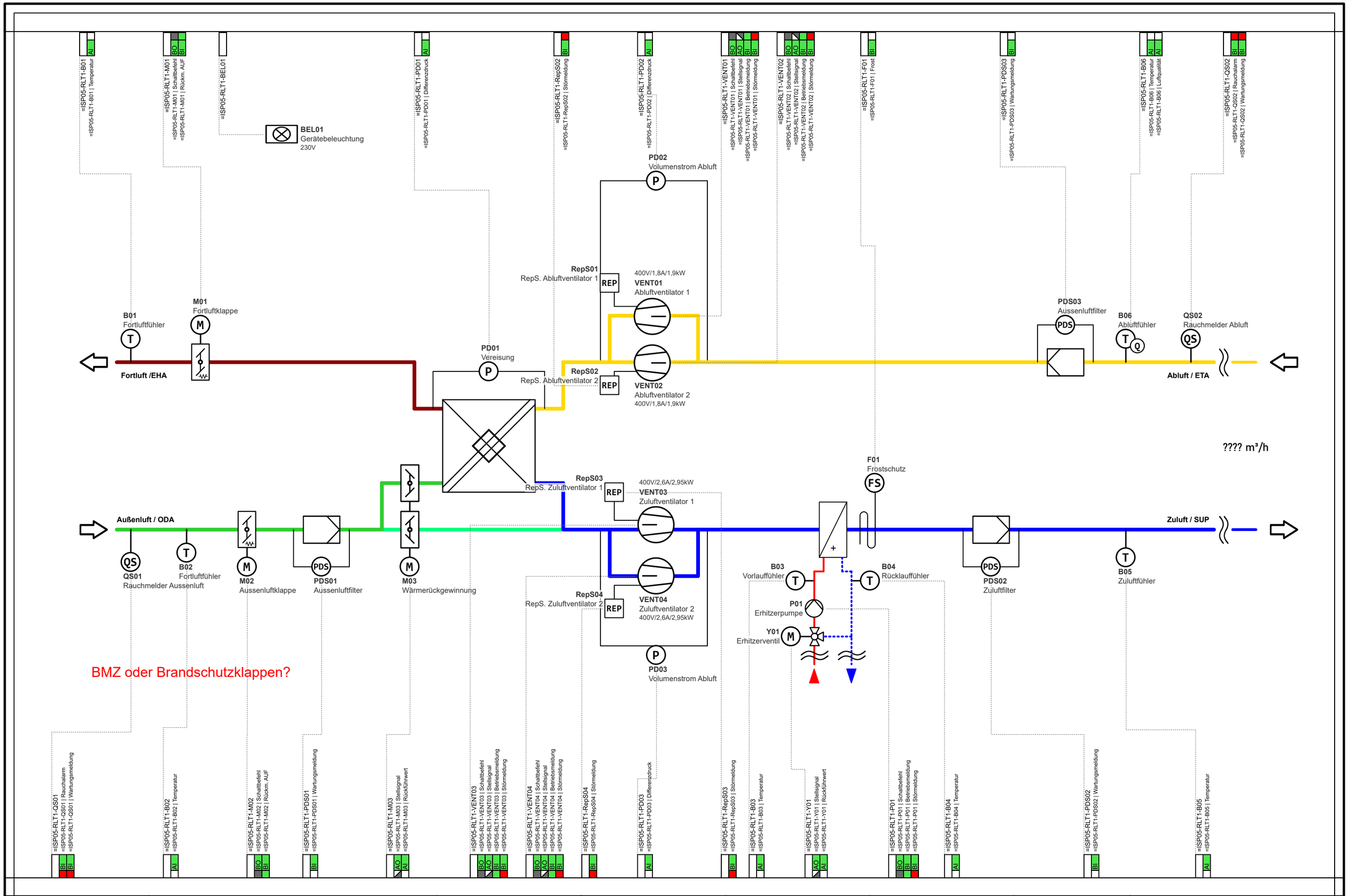

1			
2			
3			
	Revision	Datum	Name

Ersteller:	M.Wieland
Datum:	11.03.2022
Geprüft:	
Datum:	

Ersteller:
RR-SOFTWARE
Johann-Grienwald-Str.7
94137 Bayerbach

Kunde:
KUNDE
Kunde Straße
Kunde Ort

Projekt / Objekt:
PROJEKT
Projekt Straße
Projekt Ort

Kommission:

Zeichnungsnummer:
2022_X
Vorabzug

=ISP05
-RLT1
Werkhalle
Lüftung Büro

Seite: 37
Von: 47

Vorabzug

Projekt:

PROJEKT
Projekt Straße
Projekt Ort

Kunde:

KUNDE
Kunde Straße
Kunde Ort

Ersteller:

RR-SOFTWARE
Johann-Grienwald-Str.7
94137 Bayerbach

Versionen:

Ver. 1.0

Ver. 1.1

Kommission:

Zeichnungsnummer:

2022_X

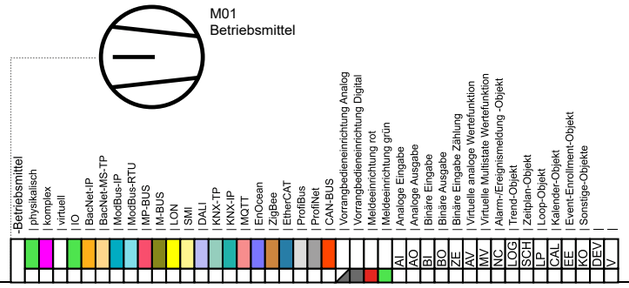

1			
2			
3			
	Revision	Datum	Name

Ersteller:	M.Wieland
Datum:	11.03.2022
Geprüft:	
Datum:	

Ersteller:
RR-SOFTWARE
Johann-Grienwald-Str.7
94137 Bayerbach

Kunde:
KUNDE
Kunde Straße
Kunde Ort

Projekt / Objekt:
PROJEKT
Projekt Straße
Projekt Ort

Kommission: ---
Zeichnungsnummer: 2022_X
Vorabzug

=ISPXX
-

Seite: 38
Von: 47

Inhaltsverzeichnis

Deckblatt		=ISPXX-	**37**
Inhaltsverzeichnis		=ISPXX-	**38**
ISPX.1	Trafostation 1	=ISPXX-ISPX.1	**39**
ISPX.2	Trafostation 2	=ISPXX-ISPX.2	**40**
ISPX.3	Trafostation 3	=ISPXX-ISPX.3	**41**
ISPX.4	Bremsenprüfstand	=ISPXX-ISPX.4	**42**
ISPX.5	Werkhalle	=ISPXX-ISPX.5	**43**
ISPX.6	Verwaltungsgebäude	=ISPXX-ISPX.6	**44**
ISPX.7	Freilager	=ISPXX-ISPX.7	**45**
ISPX.8	Energiezentrale	=ISPXX-ISPX.8	**46**

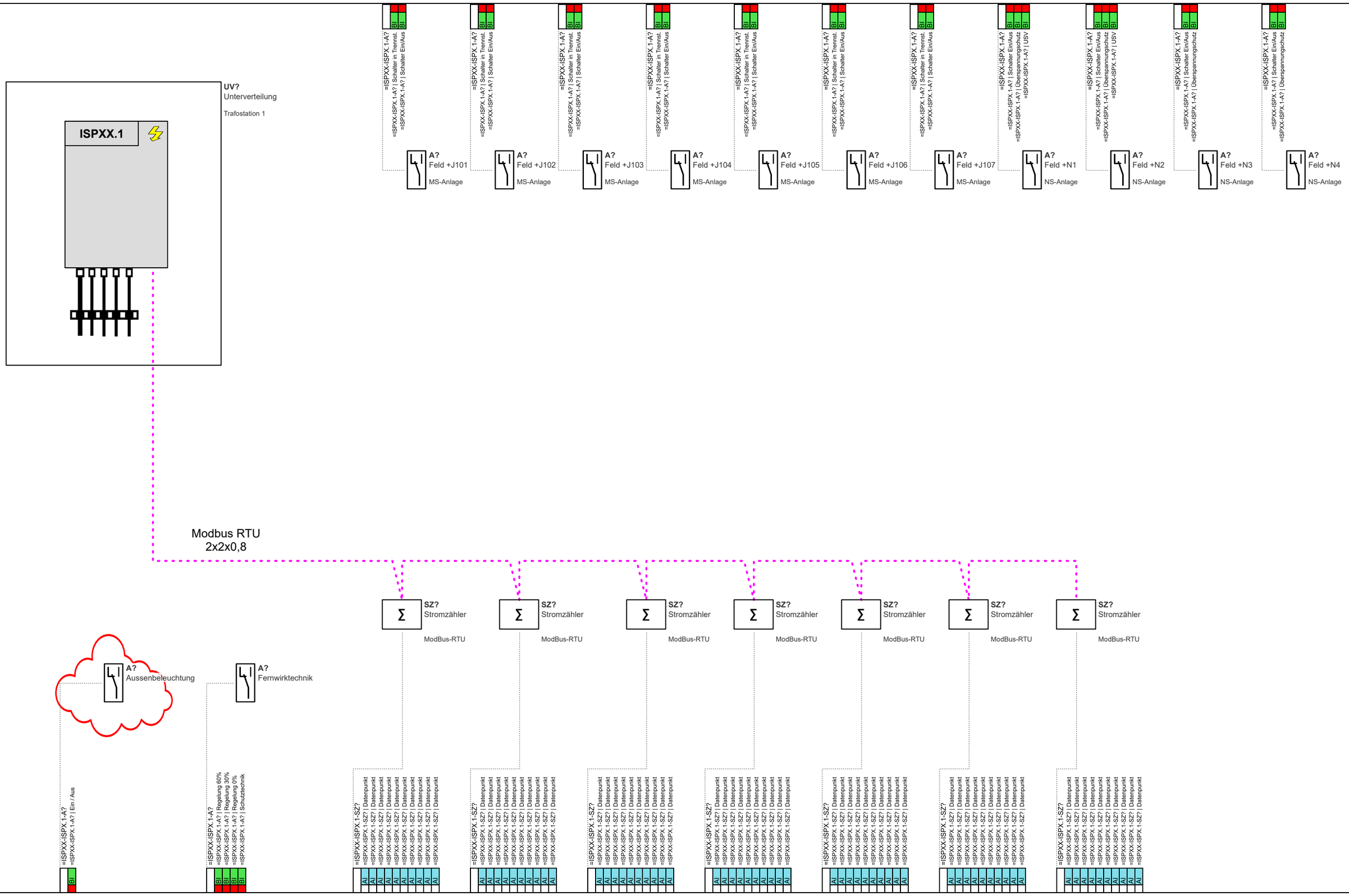

1			
2			
3			
	Revision	Datum	Name

Ersteller:	M.Wieland
Datum:	11.03.2022
Geprüft:	
Datum:	

Ersteller:
RR-SOFTWARE
Johann-Grienwald-Str.7
94137 Bayerbach

Kunde:
KUNDE
Kunde Straße
Kunde Ort

Projekt / Objekt:
PROJEKT
Projekt Straße
Projekt Ort

Kommission: ---
Zeichnungsnummer: 2022_X
Vorabzug

=ISPXX
-ISPX.1
Trafostation 1

Seite: **40**
Von: **47**

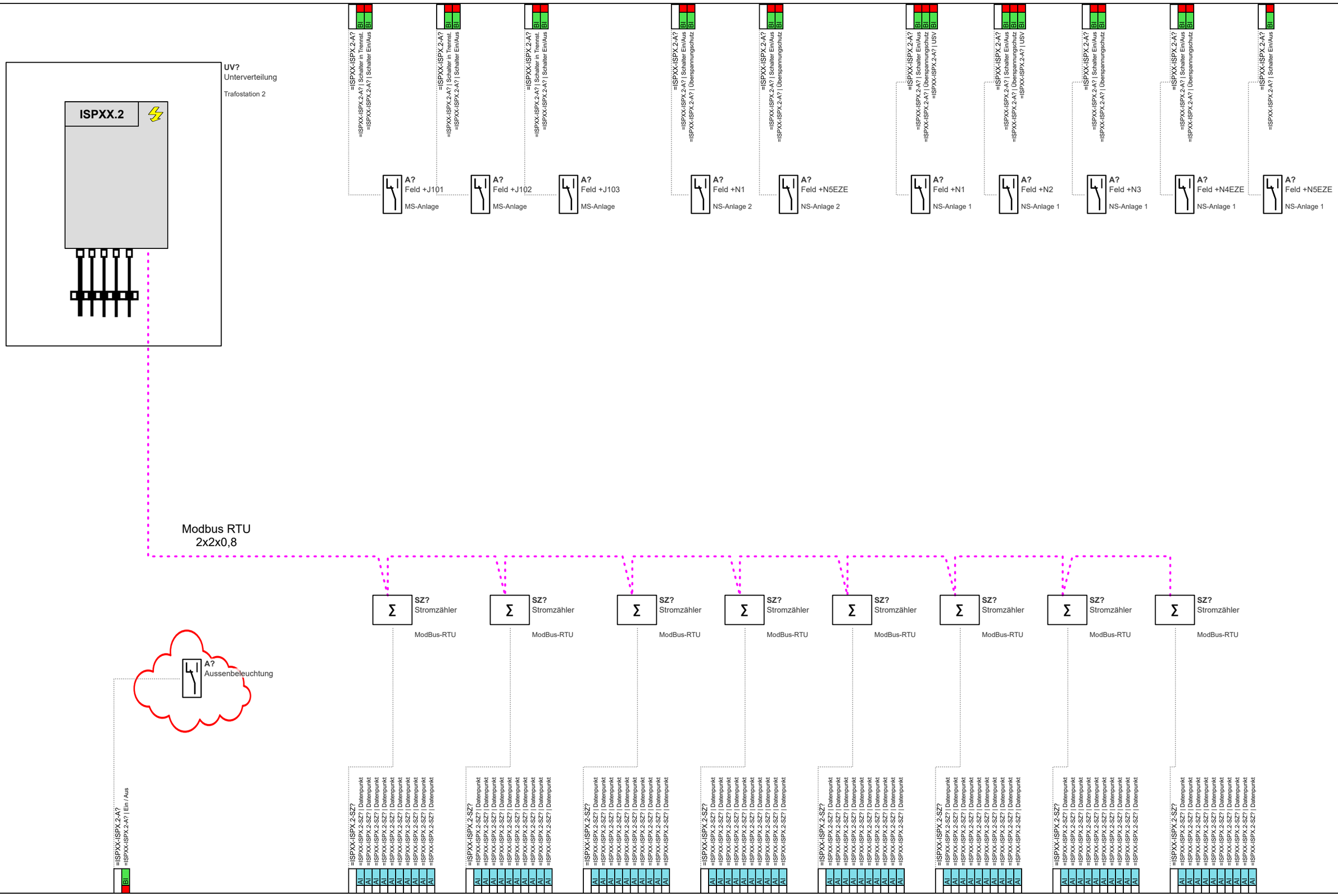

1			
2			
3			
	Revision	Datum	Name

Ersteller:	M.Wieland
Datum:	11.03.2022
Geprüft:	
Datum:	

Ersteller:
RR-SOFTWARE
Johann-Grienwald-Str.7
94137 Bayerbach

Kunde:
KUNDE
Kunde Straße
Kunde Ort

Projekt / Objekt:
PROJEKT
Projekt Straße
Projekt Ort

Kommission:

Zeichnungsnummer:
2022_X
Vorabzug

=ISPXX
-ISPX.2
Trafostation 2

Seite: 41
Von: 47

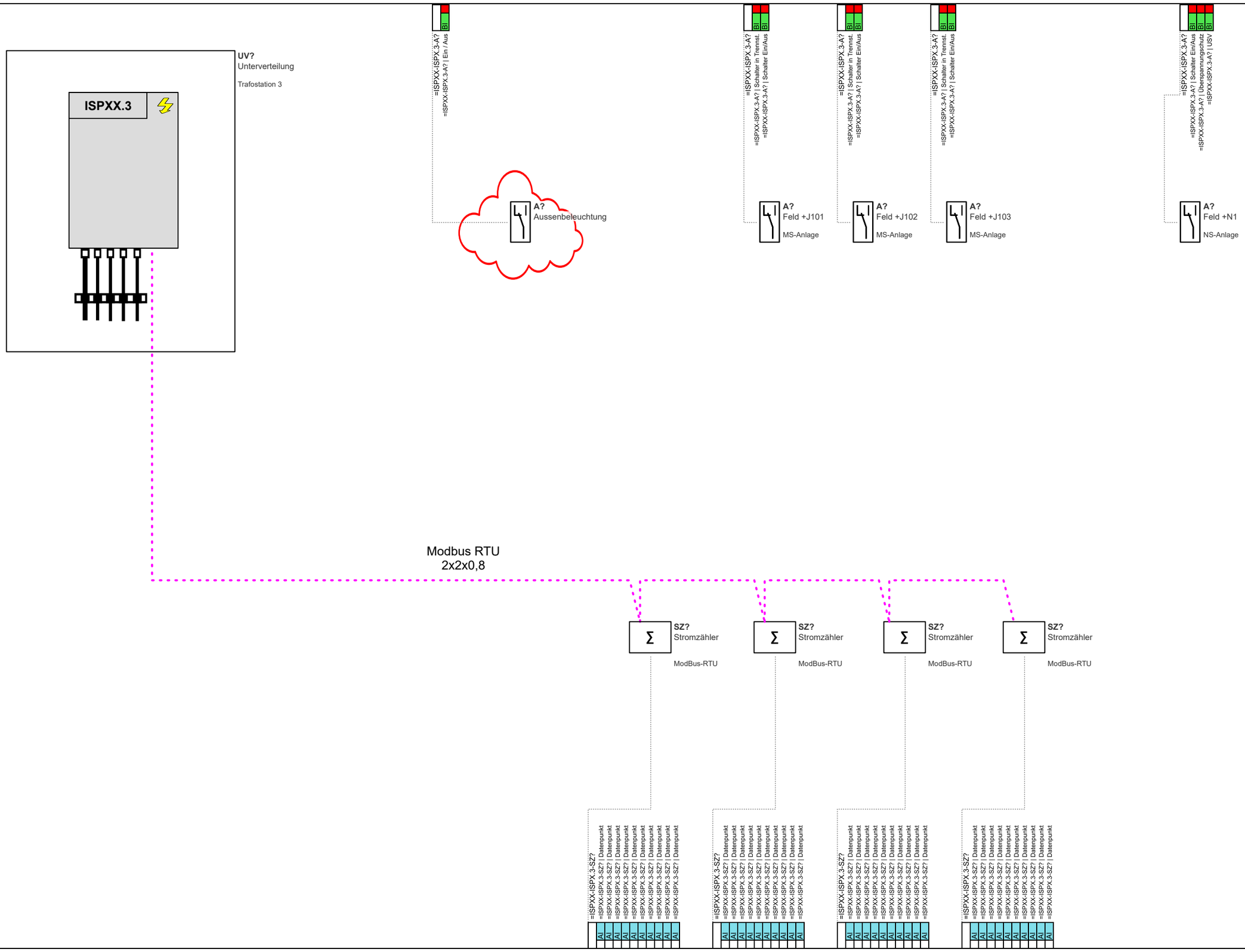

1			
2			
3			
	Revision	Datum	Name

Ersteller:	M.Wieland
Datum:	11.03.2022
Geprüft:	
Datum:	

Ersteller:
RR-SOFTWARE
Johann-Grienwald-Str.7
94137 Bayerbach

Kunde:
KUNDE
Kunde Straße
Kunde Ort

Projekt / Objekt:
PROJEKT
Projekt Straße
Projekt Ort

Kommission: ---
Zeichnungsnummer: 2022_X
Vorabzug

=ISPXX
-ISPX.3
Trafostation 3

Seite: 42
Von: 47

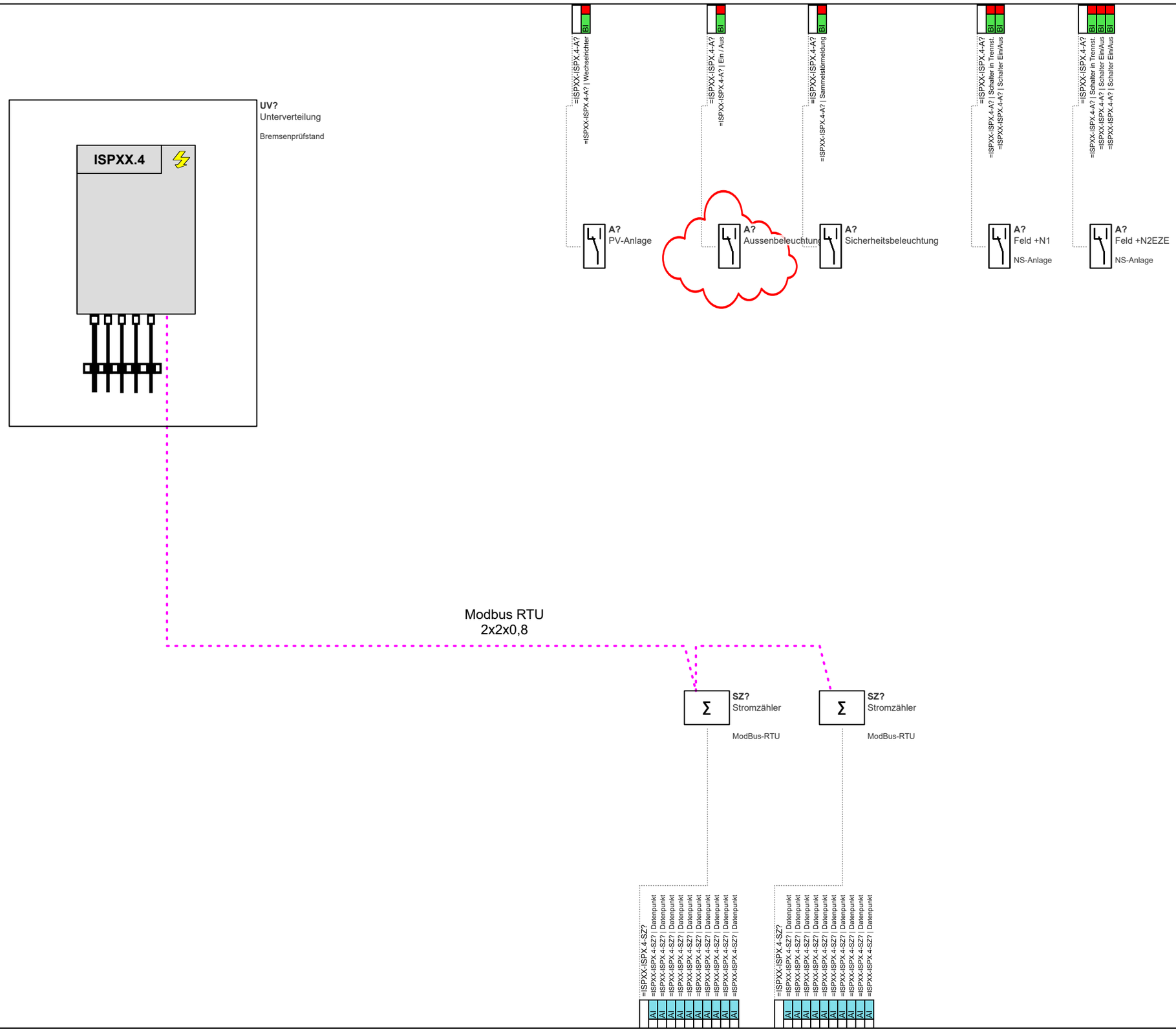

1			
2			
3			
	Revision	Datum	Name

Ersteller:	M.Wieland
Datum:	11.03.2022
Geprüft:	
Datum:	

Ersteller:
RR-SOFTWARE
Johann-Grienwald-Str.7
94137 Bayerbach

Kunde:
KUNDE
Kunde Straße
Kunde Ort

Projekt / Objekt:
PROJEKT
Projekt Straße
Projekt Ort

Kommission:

Zeichnungsnummer:
2022_X
Vorabzug

=ISPXX
-ISPX.4
Bremsenprüfstand

Seite: **43**
Von: **47**

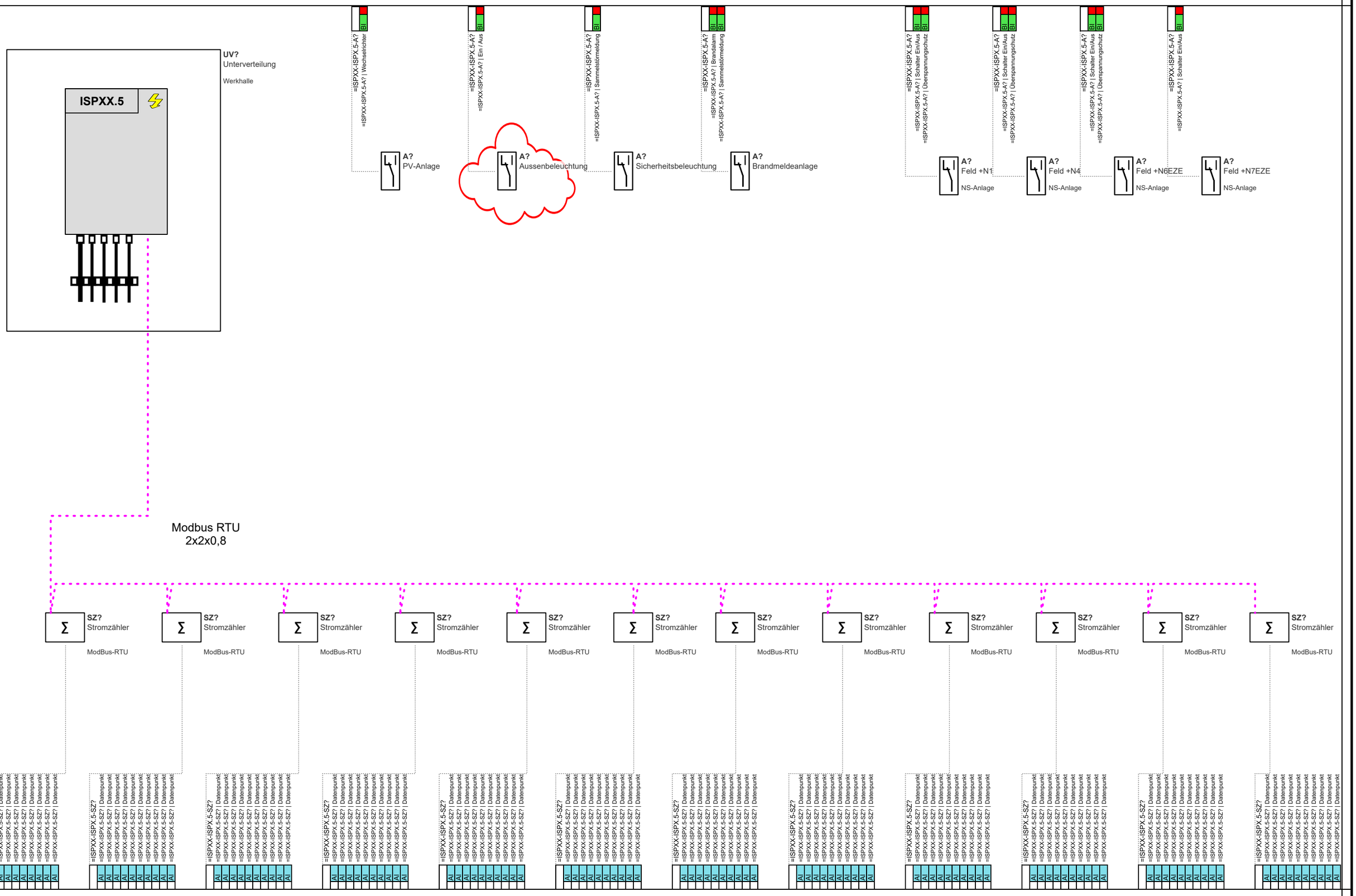

1			
2			
3			
	Revision	Datum	Name

Ersteller:	M.Wieland
Datum:	11.03.2022
Geprüft:	
Datum:	

Ersteller:
RR-SOFTWARE
Johann-Grienwald-Str.7
94137 Bayerbach

Kunde:
KUNDE
Kunde Straße
Kunde Ort

Projekt / Objekt:
PROJEKT
Projekt Straße
Projekt Ort

Kommission:

Zeichnungsnummer:
2022_X
Vorabzug

=ISPXX
-ISPX.5
Werkhalle

Seite: 44
Von: 47

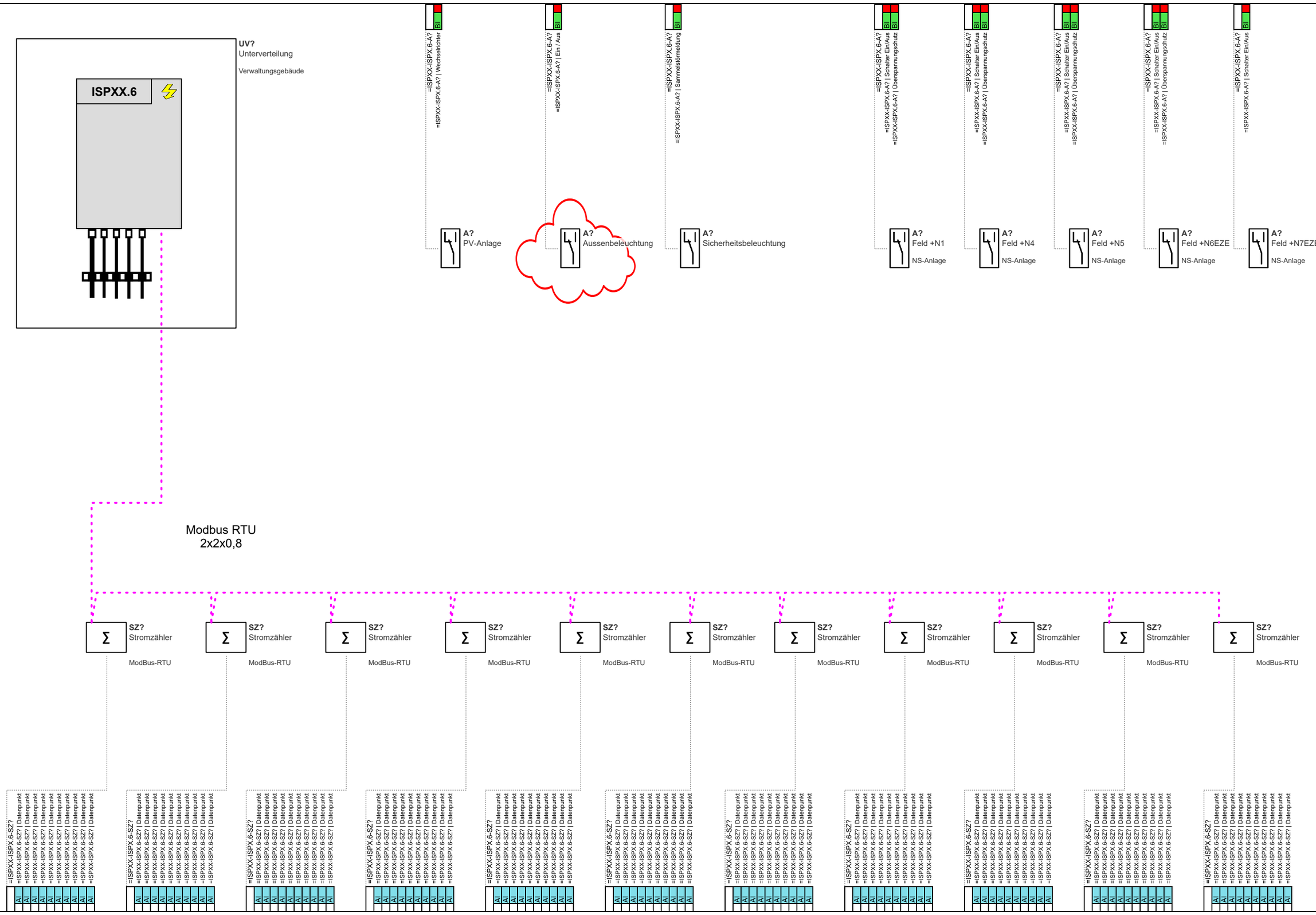

1			
2			
3			
	Revision	Datum	Name

Ersteller:	M.Wieland
Datum:	11.03.2022
Geprüft:	
Datum:	

Ersteller:
RR-SOFTWARE
Johann-Grienwald-Str.7
94137 Bayerbach

Kunde:
KUNDE
Kunde Straße
Kunde Ort

Projekt / Objekt:
PROJEKT
Projekt Straße
Projekt Ort

Kommission:

Zeichnungsnummer:
2022_X
Vorabzug

=ISPXX
-ISPX.6
Verwaltungsgebäude

Seite: **45**
Von: **47**

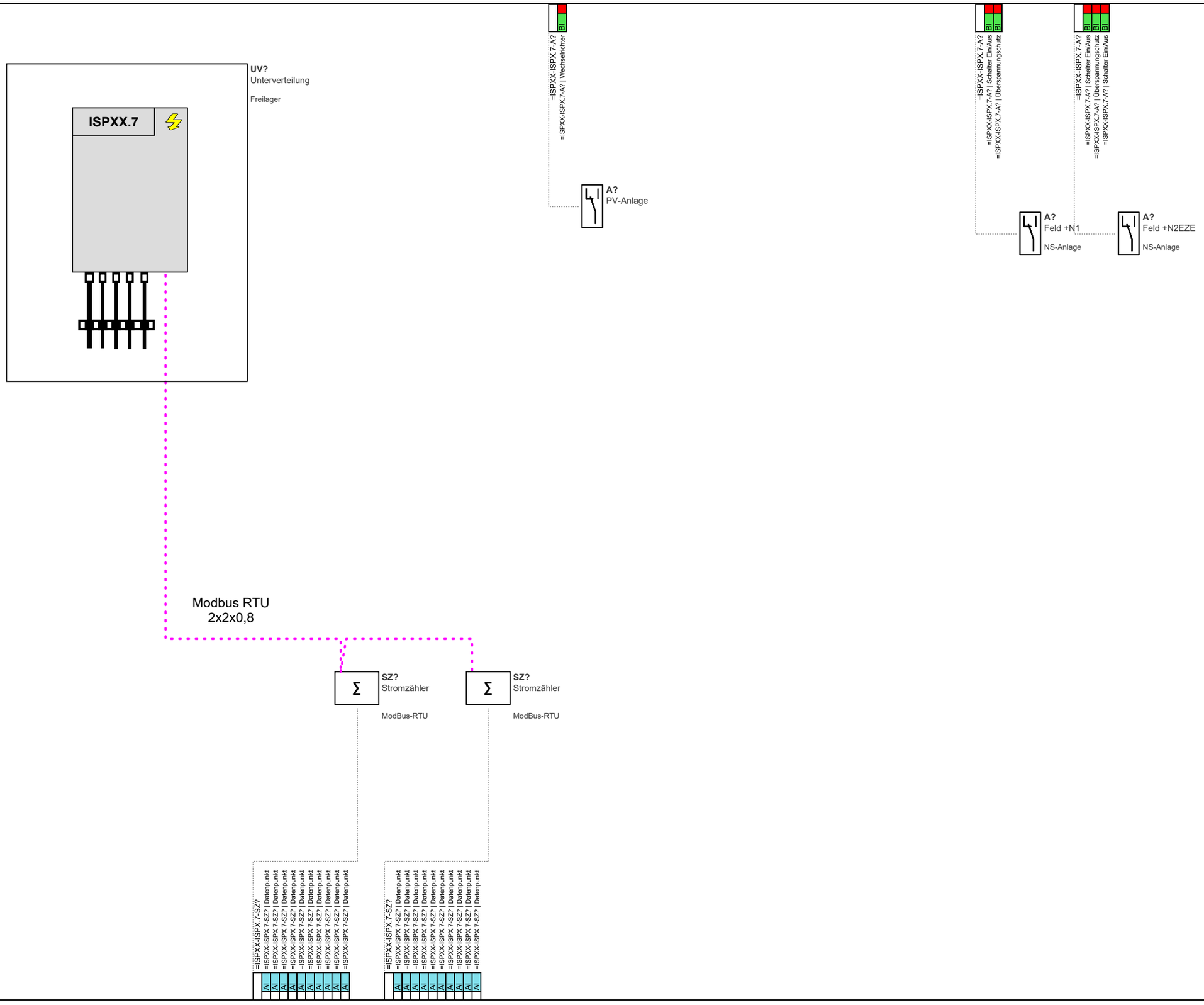

1			
2			
3			
	Revision	Datum	Name

Ersteller:	M.Wieland
Datum:	11.03.2022
Geprüft:	
Datum:	

Ersteller:
RR-SOFTWARE
Johann-Grienwald-Str.7
94137 Bayerbach

Kunde:
KUNDE
Kunde Straße
Kunde Ort

Projekt / Objekt:
PROJEKT
Projekt Straße
Projekt Ort

Kommission:

Zeichnungsnummer:
2022_X
Vorabzug

=ISPXX
-ISPX.7
Freilager

Seite: 46
Von: 47

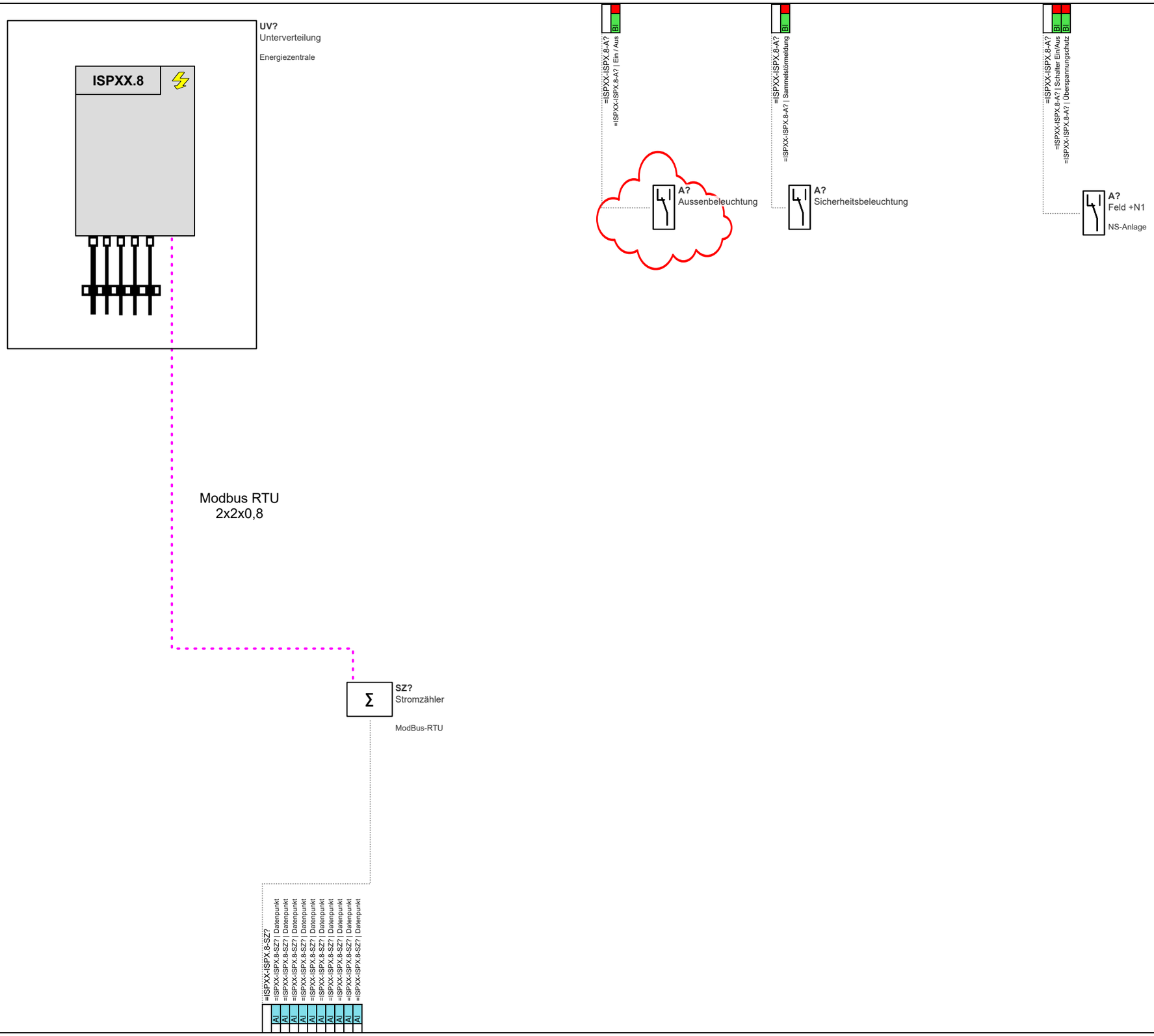

1			
2			
3			
	Revision	Datum	Name

Ersteller:	M.Wieland
Datum:	11.03.2022
Geprüft:	
Datum:	

Ersteller:
RR-SOFTWARE
Johann-Grienwald-Str.7
94137 Bayerbach

Kunde:
KUNDE
Kunde Straße
Kunde Ort

Projekt / Objekt:
PROJEKT
Projekt Straße
Projekt Ort

Kommission: ---
Zeichnungsnummer: 2022_X
Vorabzug

=ISPXX
-ISPX.8
Energiezentrale

Seite: 47
Von: 47